LET THE WORLD FALL IN LOVE
WITH MADE IN CHINA

让世界爱上中国制造

咨询热线：
(+021) 69588112
(+0731) 82990187

网址（Web）：www.sh-zeqi.com

邮箱（E-mail）：shzeqi@sh-zeqi.com.cn

总部地址：上海市嘉定区南翔镇静塘路988号
No. 988, Sedating Tang Road, Nanxiang, Jiading District, Shanghai

分部地址：湖南省长沙市雨花区新兴路268号国际企业中心
International Enterprise Center, No. 268, Xinxing Road, Yuhua District, Changsha City, Hunan Province

分部地址：辽宁省沈阳市和平区三好街79号
Branch address: No. 79 Sanhao Street, Heping District, Shenyang City, Liaoning Province, China

分销中心 Distribution center:

名称：上海昃起自动化工程有限公司
Zeqi Automation Engineering Co., Ltd

地址：上海市金山区朱泾镇人民路360号2幢
Address: Building 2, No. 360 Renmin Road, Zhujing Town, Jinshan District, Shanghai

E-Mail：lai.w@sh-zeqi.com.cn

昃奇公众号

技术支持

由于本公司持续的产品升级造成的内容变更，恕不另行通知
版权所有©昃奇科技(上海)有限公司
Copyright © Zeqi Technology (Shanghai) Co., Ltd

JACKIE®
昃奇科技

电动滑台 综合目录

LINEAR MODULE PRODUCT CATALOG

Edition: 2025

LET THE WORLD FALL IN LOVE
WITH MADE IN CHINA

产品资讯
精密型PSH 内嵌双轨滑台
通用型PSS 滚珠丝杆滑台
无尘环境PSC 滚珠丝杆滑台
防尘款PSM 滚珠丝杆滑台
欧规系列SK 高速轻便线轨
通用型PBS 同步皮带滑台
无尘环境PBC 同步皮带滑台
300KG搬运SHS 齿轮齿条滑台
直线电机SKR 超高精度滑台
直交机械手 多轴拼接组合
参考资料

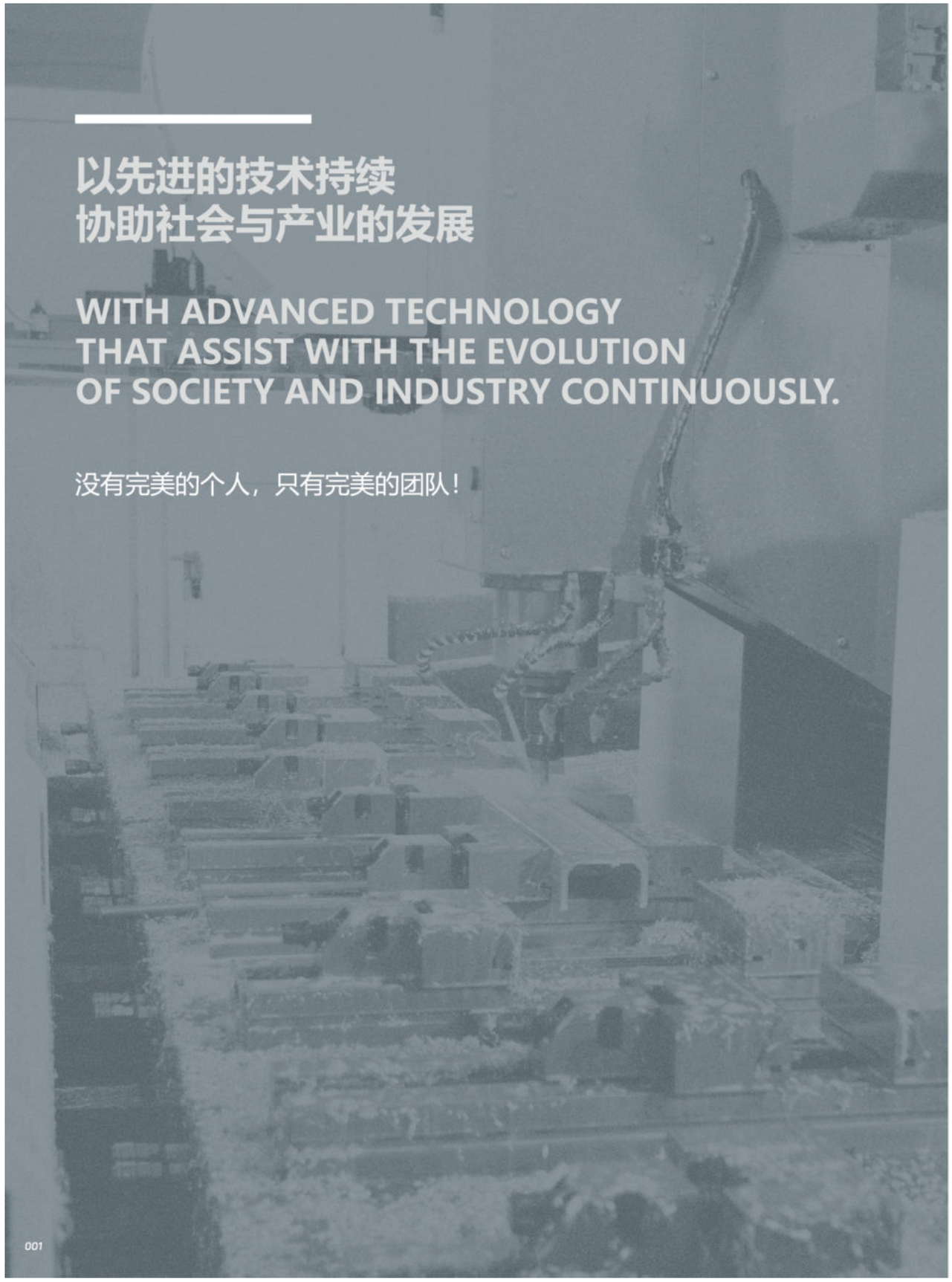

以先进的技术持续
协助社会与产业的发展

WITH ADVANCED TECHNOLOGY THAT ASSIST WITH THE EVOLUTION OF SOCIETY AND INDUSTRY CONTINUOUSLY.

没有完美的个人，只有完美的团队！

COMPANY INTRODUCTION

公司介绍

昃奇科技(上海)有限公司 是一家集研发、生产、销售、服务于一体的动力传动装置专业制造商。总部位于中国上海。一直坚持“想客户之所想，急客户之所急”的企业理念，致力于打造世界一流的中国传动品牌。

公司自主产品有:伺服电动缸、行星减速机、多自由度运动平台、HK线性模组等。公司始终视品质为生命，分工细致，职责明确，快速反应，衔接有序，严把质量关。从每个零件的最初进料到装配完成品的运转，都检测测试，以完全符合客户要求及公司的品质标准。

公司长期以来致力于动力传动行业的不断发展。并与众多知名品牌企业建立了良好、稳固的合作伙伴关系，形成了一个具有强大生命力，相互依存，共同发展的合作机制。信奉:“品质第一，顾客至上”的原则，凭借领先的技术、丰富的行业应用经验以及优良的产品品质、专业规范的售后服务与现代化的市场管理理念，迅速发展壮大。产品被广泛用于工业机器人、新能源、工程机械、印刷机械、医疗机械、纺织机械、包装机械、激光切割设备、汽车制造等领域。获得了各界广泛的认可。

让客户享受到质量可靠、性价比高、服务完善的传动装置产品是我们的奋斗目标，公司坚持以客户的需求为中心，持续改进，为客户提供经济、可靠的动力传动方案。让科技转化为生产力，用专业化的服务帮助客户创造更高的价值!

企业文化:创新、合作、共赢!

经营理念:以实为本,以诚取信,以技术为主,以服务取胜。

Zeqi Technology (Shanghai) Co., Ltd. is a professional manufacturer of power transmission devices that integrates research and development, production, sales, and service. The headquarters is located in Shanghai, China. We have always adhered to the corporate philosophy of "thinking about what customers want and being anxious about what customers need", and are committed to creating a world A first-class Chinese transmission brand.

The company's independent products include servo electric cylinders, planetary reducers, multi degree of freedom motion platforms, HK linear modules, etc. The company always regards quality as its life, with meticulous division of labor, clear responsibilities, quick response, orderly connection, and strict quality control. From the initial feeding of each component to the operation of the assembled product, testing is conducted to fully meet customer requirements and company quality standards.

The company has long been committed to the continuous development of the power transmission industry. And we have established good and stable partnerships with numerous well-known brand enterprises, forming a strong vitality, interdependence, and common development cooperation mechanism. Believing in the principle of "quality first, customer first", with leading technology, rich industry application experience, excellent product quality, professional and standardized after-sales service, and modern market management philosophy, we have rapidly developed and grown. The products are widely used in industrial robots, new energy, engineering machinery, printing machinery, medical machinery, textile machinery, packaging machinery, laser cutting equipment, automotive manufacturing and other fields. It has gained widespread recognition from all walks of life.

Our goal is to provide customers with reliable quality, cost-effective, and comprehensive service transmission

Our goal is to provide customers with reliable quality, cost-effective, and comprehensive service transmission products. The company adheres to customer-centered needs, continuous improvement, and provides customers with economical and reliable power transmission solutions. Transform technology into productivity, and use professional services to help customers create higher value!

Corporate culture: innovation, cooperation, and win-win situation!

Business philosophy: Taking practicality as the foundation and honesty as the foundation: focusing on technology and winning through service.

CNC数控加工中心1区

CNC立式数控中心2区

产品恒温组装线

组装成品激光干涉精度检测

配件仓库1区

办公室楼研发专利墙

应用案例 -单轴

APPLICATIONS EXAMPLES SINGLE AXIS

PCB基板喷字装置
Spray-Printing Device for PCB Substrate Boards

将基板固定于电动滑台上，利用滑台等速移动的特性，
执行基板的喷字作业。

Fix the substrate board onto the electric cylinder.
Use the feature"equal speed sliding" to execute the Spray printing.

使用规格 Use Models
PSS120 / PSS140

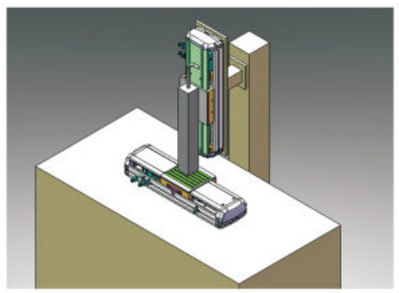

电路板表面清洁装置
Surface Cleaning Device fo r Circuit Boards

将PLASMA固定在电动滑台上，在输送带上方来回移动，
做电路板表面的清洁工作。

Fixes the PLASMA onto the electric sylinder and move back and back and forth on the conveyor to do the surface cleaning for the circuit boards.

使用规格 Use Models
PSS120 / PSS140

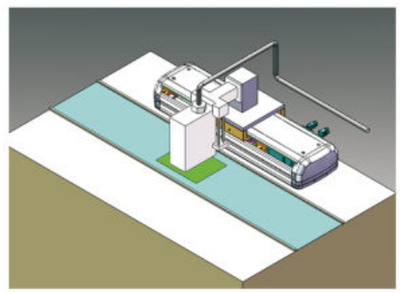

IC打印装置
IC Printer Device

将IC装置放于滑台上，利用滑台搭配伺服或步进马达，可等速度移动的特性，执行雷射打印的工作。

Place the IC device on the electric cylinder. Use the feature: equal-speed sliding " to execute the laser printing. Actuators a re capable to adapt servo motor and stepping motor.

使用规格 Use Models
PSH8 / PSS120

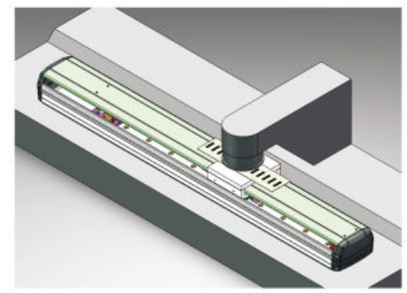

IC取放整列装置
Aligning device for pick-and-place of IC boards

使用2支单轴电动滑台，可组合成简易式IC取放机构。

Install two slide electric cylinder to combine a simple IC pick-and-place system.

使用规格 Use Models
PSH8 / PSS120 / PSS140

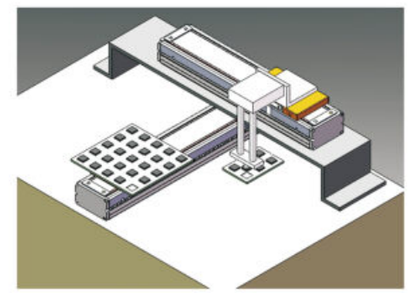

PCB电路板切割装置
Cutting device fo r PCB printed circuit board

将PCB电路板放置在电动滑台上，搭配外部切刀机构，
做裁切的作动。

Places the PCB board on the electric cylinder and do the cutting by using external cutting devices.

使用规格 Use Models
PSS120 / PSS140 / PSS170

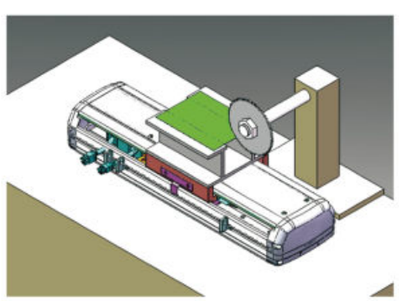

光碟片收料装置
Surface Cleaning Device fo r Circuit Boards

利用电动滑台可多点定位的特性，将光碟片收料盒做上下移
动定位收料。
Use the feature "multi-positiong" ofelectric cylinder to do loading and unloading,the disc box.

使用规格 Use Models
PSH8 / PSS120 / PSS140

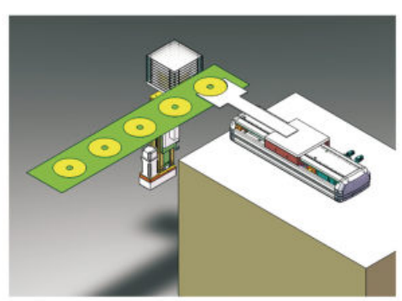

条码扫描装置
Barcode scanning device

将XY滑台安装在小型的自动仓储内，执行物品条码的扫码作业。

nstalls the X-Y multi-axis system to automatd warehouse to execute the barcode scanning.

使用规格 Use Models
PSH8 / PSH12 / PSS140 / PSS170 / PSS200 / PSS220

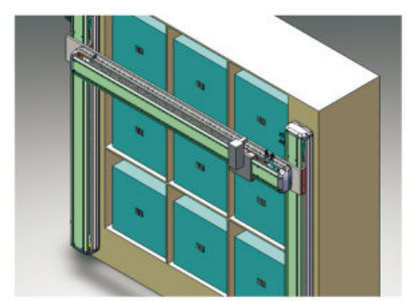

填充装置
Surface Cleaning Device fo r Circuit Boards

为了因应不同产品的充填作业，利用滑台可程式化的特性，可于
不同高度的位置，执行充填作业。

In order to adapt to filling of different products, we can execute the filling at different height of position by programmable feature.

使用规格 Use Models
PSH8 / PSH12 / PSS120 / PSS140

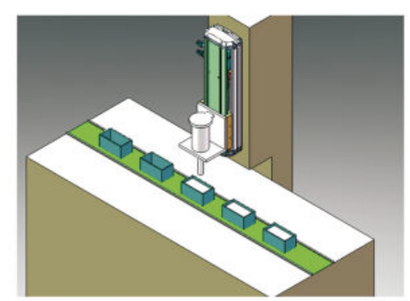

应用案例 -单轴

APPLICATIONS EXAMPLES SINGLE AXIS

轮胎表面检查装置
Tire surface inspection machine

将CCD安装在滑台上，利用滑台等速移动的特性，检查输出胎表面上的缺陷，并即时报告给现场人员。

Mount the C.C.D on the electric cylinder.Use the feature:"equal-speed sliding" to check the defects on the tire surface and report to the on-site worker immediately.

使用规格 Use Models

PSH8 / PSS120 / PSS140

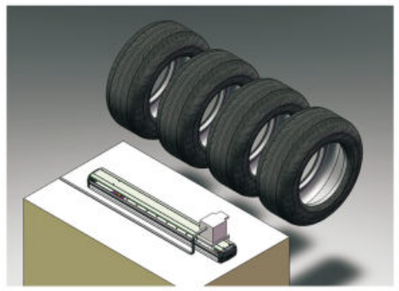

表面处理移动装置
Mobile Device for Surface Processing

利用滑台可上下左右高速移动的特性，将工件倒挂在滑台上浸入溶剂内，做表面处理的工作。

Mount the working piece on the electric cylinder and dip it into the solvents. Moving up and down, left and right athigh speed to do the surface treatment processing.

使用规格 Use Models

PSH8 / PSH12 / PSS120 / PSS140

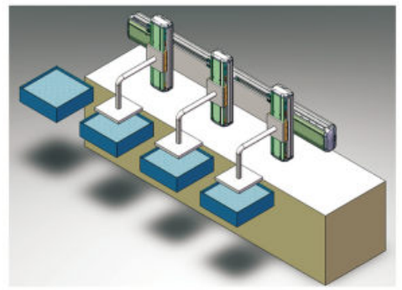

圆盘机上组立装置
Assembling device on disc machine

利用2套单轴组合成XY机构，可架在圆盘机上，做零件的组立。

Combine two single actuators to an X-Y system. The mount it onto the disc machine to do the components assembly.

使用规格 Use Models

PSS120 / PSS140

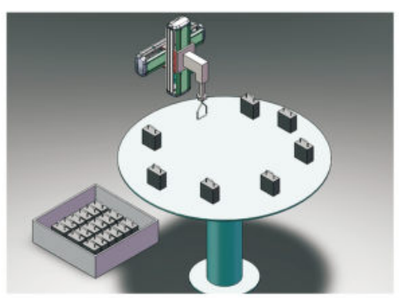

小型部品组立装置
Assembling device for small components

利用电动滑台可多点定位的特性，带动吸盘及汽缸作小型零件的组立作业。

Use the feature multi-positioning of the electric cylinder to drive the suckers and cylinders to do the assem bly of small components.

使用规格 Use Models

PSH8 / PSS120 / PSS140

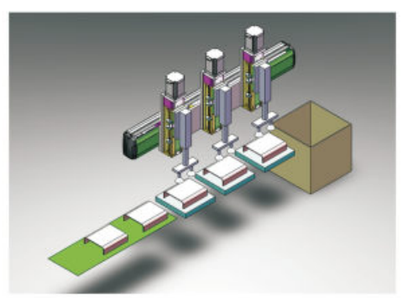

生产线搬运装置
Conveyance device for assembly lines

利用单轴电动滑台组合成XY机构，在输送带上方执行物品的搬运作业。

Combine two single actuators to an X-Y system and pick and place the items on the conveyor.

使用规格 Use Models

PSH8 / PSS120

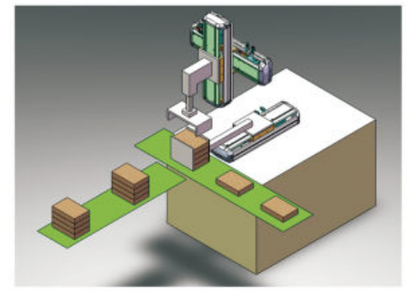

生产线分料装置
Separator Device for Assembly Lines

在输送带的生产线上，利用电动滑台做产品分类。

Use actuato rs to categorize products on the assembly line with conveyors.

使用规格 Use Models

PSH8 / PSS120 / PSS140

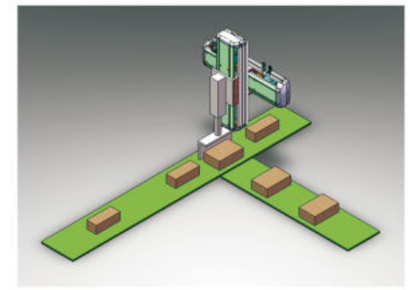

包装整列装置
Aligning device for packaging

利用伺服马达与滑台的搭配，可以在移动的输送带上，将不同大小的产品做整列，可以大幅节省工作时间。

Use actuators to align products different sizes on the moving conveyors ,which substantially saves the working time.

使用规格 Use Models

PSH8 / PSH12 / PSS140 / PSS170 / PSS200 / PSS220

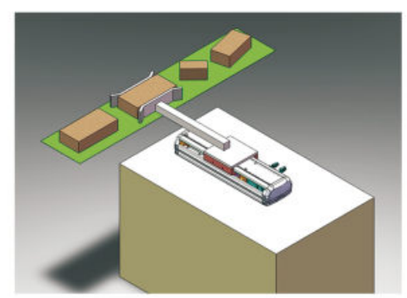

溶剂表面刮平机构
Leveling mechanism fo rsolvent surfaces

利用电动滑台可等速移动的特性，可将黏稠溶剂表面做整平处理。

Use the feature:"equal-speed sliding" to level the surface of glutinous solvents.

使用规格 Use Models

PSH8 / PSH12 / PSS120 / PSS140

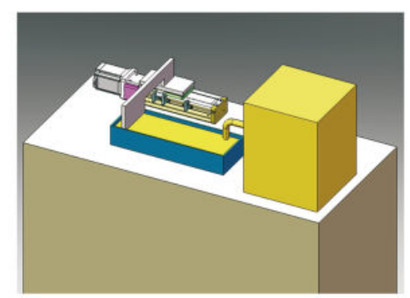

产品资讯
内嵌导轨ZSH 滚珠丝杆滑台
通用型ZSS 滚珠丝杆滑台
无尘环境ZSC 滚珠丝杆滑台
防尘款ZSM 滚珠丝杆滑台
欧规系列ZQ 高速轻便经济
通用型ZBS 同步皮带滑台
无尘环境ZBC 同步皮带滑台
双驱异动ZPS ZPB系列滑台
300KG搬运ZHS 齿轮齿条滑台
直线电机ZQR 超高精度滑台
直交机械手 多轴标准组合
参考资料

应用案例 -多轴

APPLICATIONS EXAMPLES MULTI AXIS

电路板搬送装置
Conveyance device fo rcircuit boards

将2支单轴电动滑台组合成X-Z双轴机构，执行电路板上下左右的搬送工作。

Combine two single actu ato rs to an X-Z system and con reys the circuit board across left and right as well as up and down.

使用规格 Use Models
X轴 PSH12 / PSS140 | Z轴 PSH8 / PSS120

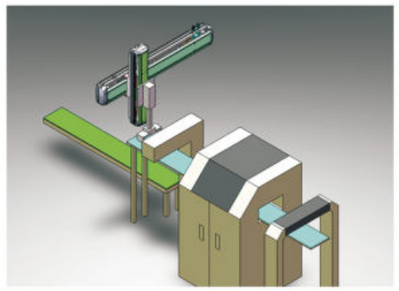

自动焊锡装置
Auto-soldering device

将焊锡装置固定于单轴电动滑台组合成的X-Y-Z 3轴上，可执行电路板零件的杆锡作业。

Fix the soldering device onto the X-Y-Z slides, which can solder for circuit board components.

使用规格 Use Models
X轴 PSH12 / PSS140 | Y轴 PSH8 / PSS120 | Z轴 PSH12 / PSS140

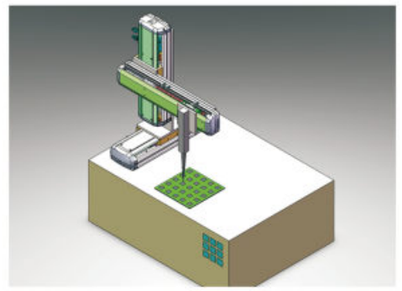

光碟片堆叠装置
Piling device for compact discs

使用单轴电动滑台组合成X-Y-Z 3轴，可用于光碟片生产线的收料机构。

Combine three single actuators into X-Y-Z system, which can be used in receiver mechanism for compact disc assembly lines.

使用规格 Use Models
X轴 PSH12 / PSS140 | Y轴 PSH8 / PSS120 | Z轴 PSC65

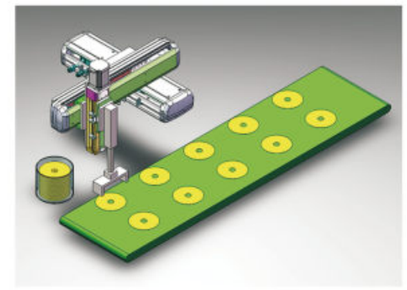

光碟片UV照射装置
Ultra—violet exposure device for compact discs

使用单轴电动滑台组合成X-Z 2轴机构，可用于光碟片UV照射装置。

Combine three single actuators into a X-Z system, which can be used in ultra-violett exposure devices for compact discs.

使用规格 Use Models
X轴 PSH8 / PSS120 | Z轴 PSH5

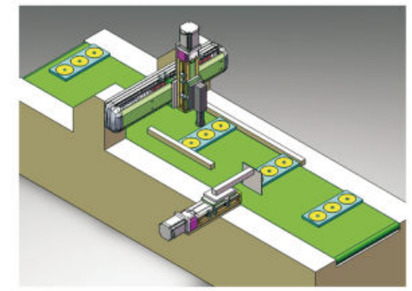

电路板推叠装置
Piling device for circuit boards

使用单轴电动滑台组合成X-Y-Z 3轴可用于电路板生产线的收料机构。

Combine three single actuators Into X-Y-Z system, which can be used in receiver mechanism for circu it board assembly lines.

使用规格 Use Models
X轴 PSH12 / PSS140 | Y轴 PSH8 / PSS120 | Z轴 PSH5

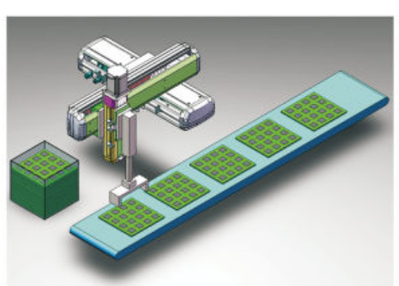

CCD影像视觉检查装置
Visual Checking Device for CCD imaging

将视觉系统固定在X-Y-Z 3轴上，作PCB板的外观检查。

Fix the visual system onto the X-Y-Z system and execute the AOI checks of the appearance of PCB.

使用规格 Use Models
X轴 PSH12 / PSS140 | Y轴 PSH8 / PSS120 | Z轴 PSH5

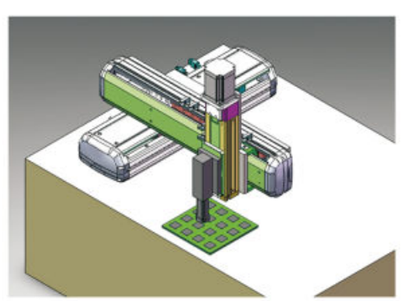

锁螺丝装置
Screw-tightening Device

利用X-Y轴机构，可做为取放螺丝运用。

Use the X-Y system for pick-and-place of screws.

使用规格 Use Models
X轴 PSH8 / PSS120 | Y轴 PSH5

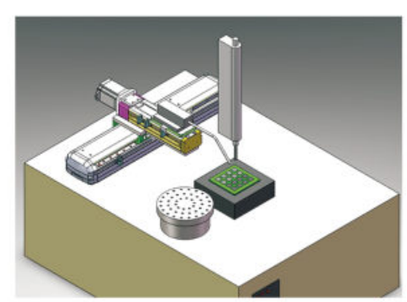

小型配件取放装置
Pick-and-place device for small components

使用单轴电动滑台组合成X-Y-Z 3轴，可用于小型零件的取放装置。

Combine three single actuators into X-Y-Z axes, which can be used in pick-and-place devices for small components.

使用规格 Use Models
X轴 PSH12 / PSS140 | Y轴 CHT8 / PSS120 / Z轴 PSH5

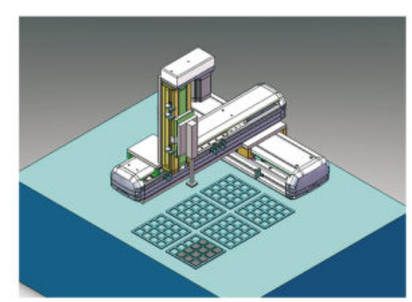

应用案例 -多轴

APPLICATIONS EXAMPLES MULTI AXIS

大型LCD玻璃基板涂胶装置
Adhesive dispenser device for large-size LCD glass substrate boards

使用2支同动的X轴电动滑台搭配一支Y轴滑台再加上Z轴组合成一套高速的LCD玻璃基板的涂胶装置。

Combine two Synchronous X-xais actuators and one Y-axis electric cylinders along with Z-axis into one system of high-speed Adhesive dispenser devices for LCD glass substrate boards.

使用规格 Use Models

X轴 PBS140-2支 | Y轴 PSH12 / PSS140 | Z轴 PSH5

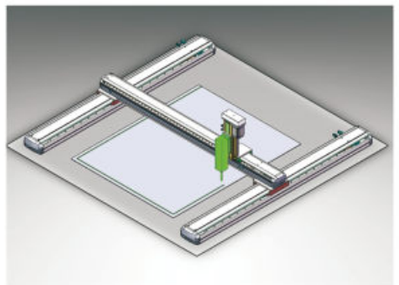

玻璃基板切割作业
Cutting for Glass Substrate Boards

使用2支同动的X轴电动滑台搭配一支Y轴滑台组合成一套简易式的玻璃板切割机构。

Combine two synchronous X-axis actuators With one Y-axis electric cylinders into one package of simple cutting mechanism for glass boards.

使用规格 Use Models

X轴 PBS200-2支 | Y轴 PSH12 / PSS140

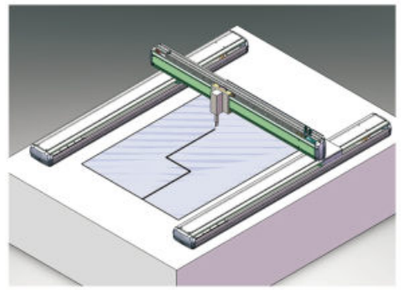

机床机加工件取放装置
Pick-and-place devices for processed parts from machine tools

使用单轴电动滑台组合成X-Y-Z 3轴可安装在2台或3台的CNC工具机上，做为多次加工的加工件上下料的取放机构。

Combine three single actuators into X-Y-Z system, that can be installed onto two or three CNC machine tools as the pick-and-place mechanism for loading and unloading of processed parts from multiple processing.

使用规格 Use Models

X轴 PSS200 | Y轴 PSS200 | Z轴 PSS140

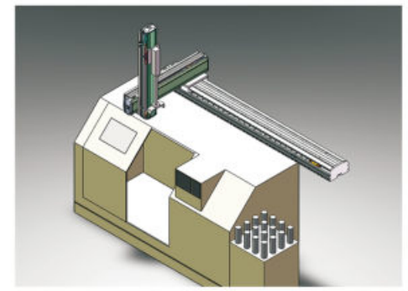

机床机加工件取放装置
Pick-and-place devices for processed parts from machine tools

使用单轴电动滑台组合成X-Y-Z 3轴可安装在CNC工具机上，做为加工件上下料的取放机构，成本比6轴机械手臂节省许多。

Combine three single actuators into X-Y-Z system that can be installed onto CNC machine tools as the pick-and-place mechanism for loading and unloading of processed parts, which Can save more cost than 6-axis mechanical arms.

使用规格 Use Models

X轴 PSS200 | Y轴 PSS200 | Z轴 PSS140

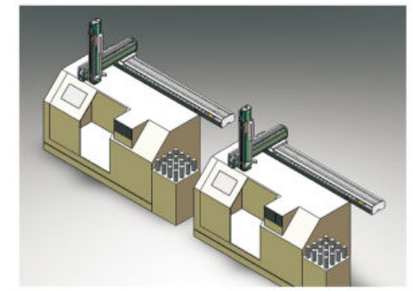

各种小型零件的涂饰装置
Various small parts coating device

将3支单轴电动滑台组合成X-Y-Z机构，可执行点涂胶作业，成本比一台涂胶机械便宜很多，也可运用于生产线上的涂胶作业。

Combine three uniaxial actuators into a X-Y-Z system that can perform dispensing and rubberizing operations Way cheaper than one rubberizing machine and utilize the rubberizing operation on the assembly line.

使用规格 Use Models

X轴 PSH12 / PSS140 | Y轴 PSH8 / PSS120 | Z轴 PSH5 / PSH8

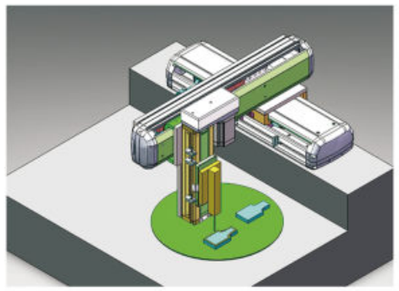

喷涂移动装置
Mobile device fo r spray coating

利用X-Y-Z 3轴做清洁或喷涂的作业。

Utilizes X-Y-Z axes to clean or spray coating.

使用规格 Use Models

X轴 PSH12 / PSS140 | Y轴 PSH8 / PSS120 | Z轴 PSH5

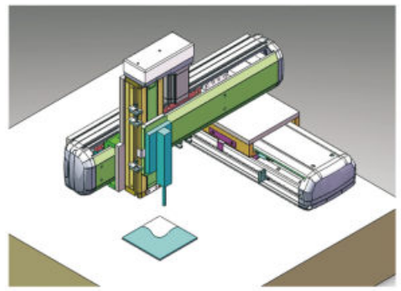

大型物品的搬运装置
Conveyance device for large items

使用2支同动的X轴电动滑台搭配一支Y轴电动滑台组合成一套大型物品的搬运装置，成本比6轴机械手臂节省许 多。

Utilizes two synchronous X-axis actuators with one Y-axis motor rlide to assemble into one pac kage of conveyance device fo r large-size items, With a cost saving more than 6-axis mechanical arms.

使用规格 Use Models

X轴 PBS200-2支 / SHS170-2支 | Y轴 PSS200

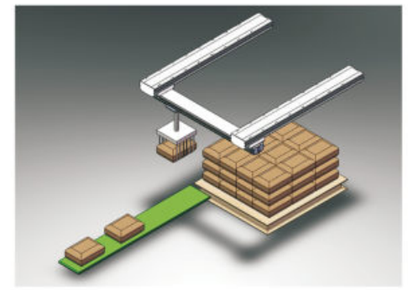

小型配件取放装置
Pick-and-place device for small components

利用X-Y-Z 3轴组合成悬臂涂胶机构，可执行三维涂胶作业。

Utilizes X-Y-Z axes to assemble into a cantilever ad hesive dispenser that can perform 3-dimensional rubberizing.

使用规格 Use Models

X轴 PSH12 / PSS140 | Y轴 PSH8 / PSS120 | Z轴 PSH8 / PSS120

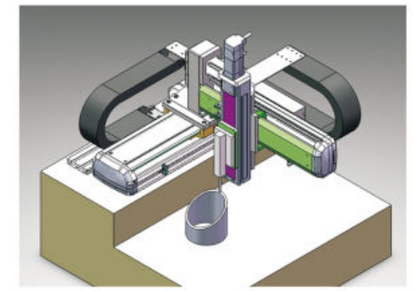

产品索引 单轴/1-Axis

PRODUCT SELECTION

内嵌式线性模组ZSH系列 丝杆驱动
Precision Linear Module ZSH Series-Guide Rail Embedded

〃小结构 大负载〃

ZSH5

最大行程 800mm
最大负载 30KG
本体高度 60mm
本体宽度 54mm
023

ZSH8

最大行程 1100mm
最大负载 50KG
本体高度 82mm
本体宽度 78mm
027

ZSH12

最大行程 1200mm
最大负载 110KG
本体高度 76mm
本体宽度 120mm
031

http://www.sh-zeqi.com/

欢迎您，访问昃奇科技官网！

全国统一服务热线
(+021)69588112
(+0731) 82990187

扫一扫，工程师
1对1*选型指导

通用型线性模组ZSS系列 丝杆驱动
Universal Linear Module ZSS Series-Screw Drive

ZSS120

最大行程 1050mm
最大负载 50KG
本体高度 70mm
本体宽度 102mm

ZSS130

最大行程 1050mm
最大负载 70KG
本体高度 78mm
本体宽度 135mm
043

ZSS140

最大行程 1050mm
最大负载 110KG
本体高度 78mm
本体宽度 135mm
049

ZSS170

最大行程 1250mm
最大负载 120KG
本体高度 97mm
本体宽度 170mm
055

ZSS200

最大行程 1500mm
最大负载 140KG
本体高度 101.5mm
本体宽度 175mm
059

ZSS140

最大行程 1500mm
最大负载 150KG
本体高度 122mm
本体宽度 220mm
063

〃本系列为通用型 支持替代互换〃

全封闭线性模组ZSC系列 丝杆驱动
Universal Linear Module ZSC Series-Screw Drive

ZSC140

最大行程 1050mm
最大负载 110KG
本体高度 91mm
本体宽度 135mm
073

ZSC170

最大行程 1250mm
最大负载 120KG
本体高度 107mm
本体宽度 170mm
077

新结构防尘模组ZSM系列 滚珠丝杆
New Structure Dustproof Module ZSM Series-Ball Screw

〃创新结构，独当一面〃

ZSM100

最大行程 1050mm
最大负载 50KG
本体高度 65mm
本体宽度 102mm
085

ZSM140

最大行程 1050mm
最大负载 110KG
本体高度 74mm
本体宽度 135mm
089

ZSM170

最大行程 1250mm
最大负载 120KG
本体高度 92mm
本体宽度 170mm
093

欧规紧凑型线性模组ZQ系列 同步皮带
European Standard Compact Linear Module ZQ Series

ZQ60

最大行程 3000mm
最大负载 32KG
本体高度 90mm
本体宽度 63mm
101

ZQ80

最大行程 3550mm
最大负载 60KG
本体高度 104mm
本体宽度 84mm
107

通用型线性模组PBS系列
Universal Linear Module PBS Series-Synchronous Belt

通用型线性模组ZBS系列 同步皮带
Universal Linear Module ZBS Series-Synchronous Belt

ZBS120

最大行程 3050mm
最大负载 30KG
本体高度 83mm
本体宽度 120mm
117

ZBS140

最大行程 3050mm
最大负载 35KG
本体高度 78mm
本体宽度 135mm
123

ZBS140S

最大行程 3050mm
最大负载 35KG
本体高度 93mm
本体宽度 135mm
129

ZBS170

最大行程 3050mm
最大负载 65KG
本体高度 97mm
本体宽度 170mm
135

ZBS170S

最大行程 3050mm
最大负载 65KG
本体高度 108mm
本体宽度 170mm
141

另有ZBS200、ZBS220;请翻看下一页

产品索引 单轴/1-Axis

PRODUCT SELECTION

通用型线性模组ZBS系列 同步皮带
Universal Linear Module ZBS Series-Synchronous Belt

ZBS200

最大行程 3050mm
最大负载 85KG
本体高度 101.5mm
本体宽度 175mm
..... 147

ZBS220

最大行程 3050mm
最大负载 85KG
本体高度 101.5mm
本体宽度 220mm
..... 153

另有ZBS120、ZBS140、ZBS170等;请翻看上一页

通用型线性模组ZBC系列 无尘皮带
Universal Linear Module ZBC Series-Clean The Belt

ZBC140

最大行程 3050mm
最大负载 35KG
本体高度 91mm
本体宽度 135mm
..... 163

ZBC170

最大行程 3050mm
最大负载 65KG
本体高度 107mm
本体宽度 170mm
..... 169

双驱异动线性模组ZPS、ZPB系列
Dual Drive Differential Linear Module ZPS、 ZPB Series

ZPS170

最大行程 900mm
最大负载 110KG
本体高度 97mm
本体宽度 170mm
..... 179

双丝杆，双电机驱动

ZPB170

最大行程 2450mm
最大负载 10KG
本体高度 78mm
本体宽度 135mm
..... 183

ZPB140

最大行程 2650mm
最大负载 20KG
本体高度 97mm
本体宽度 170mm
..... 187

双皮带，双电机驱动

大搬运线性模组ZHS系列 齿轮齿条
Large Handling Linear Module ZHS Series-The Gear And Rack

ZHS14

最大行程 3500mm
最大负载 200KG
本体高度 63mm
本体宽度 135mm
..... 195

ZHS17

最大行程 5500mm
最大负载 250KG
本体高度 79mm
本体宽度 170mm
..... 199

ZHS22

最大行程 5500mm
最大负载 300KG
本体高度 96mm
本体宽度 220mm
..... 203

可选定制方案介绍（多个载重滑台）

可选定制方案介绍（加装柔性风琴罩）

直线电机ZQR系列 有铁芯系列
Linear Motor ZQR Series-Have Lron Core Series

ZQR12S

最大行程 2478mm
最大负载 30KG
本体高度 85mm
本体宽度 120mm
..... 211

ZQR14S

最大行程 2478mm
最大负载 60KG
本体高度 95mm
本体宽度 140mm
..... 215

ZQR17S

最大行程 3018mm
最大负载 90KG
本体高度 105mm
本体宽度 170mm
..... 219

ZQR22

最大行程 3225mm
最大负载 140KG
本体高度 122mm
本体宽度 220mm
..... 223

全国统一服务热线
(+021)69588112
(+0731) 82990187

扫一扫，工程师
1对1*选型指导

悬臂三轴 Arm Type ZYSH322-A →P233

名称	产品型号	滚珠丝杆导程 (mm)	标准行程 (mm)	驱动功率 (w)	负荷轴最大可搬运重量 (kg)
X 轴	ZSH8	10	100-1100	400	8~0.5
Y 轴	ZSH5	10	100-500	100	
Z 轴	ZSH5	5	50-250	100+ 刹车	

悬臂三轴 Arm Type ZYSH432-A →P243

名称	产品型号	滚珠丝杆导程 (mm)	标准行程 (mm)	驱动功率 (w)	负荷轴最大可搬运重量 (kg)
X 轴	ZSH12	20	50-1100	400	10~0.5
Y 轴	ZSH8	10	100-500	200	
Z 轴	ZSH5	5	50-350	100+ 刹车	

龙门二轴 Gantry Type ZYSS760-G →P263

名称	产品型号	滚珠丝杆导程 (mm)	标准行程 (mm)	驱动功率 (w)	负荷轴最大可搬运重量 (kg)
X 轴	ZSS170	10	100-1250	750	35~30
Y 轴	ZSS140	20	250-850	400	

龙门三轴 Gantry Type ZYSS764-G →P265

名称	产品型号	滚珠丝杆导程 (mm)	标准行程 (mm)	驱动功率 (w)	负荷轴最大可搬运重量 (kg)
X 轴	ZSS170	20	100-1250	400	12
Y 轴	ZSS140	20	250-850	200	
Z 轴	ZSS120	5	100-650	200+ 刹车	

悬臂二轴 Arm Type ZYSS760-A →P259

名称	产品型号	滚珠丝杆导程 (mm)	标准行程 (mm)	驱动功率 (w)	负荷轴最大可搬运重量 (kg)
X 轴	ZSS170	20	100-1250	750	35~20
Y 轴	ZSS140	20	100-650	400	

悬臂三轴 Arm Type ZYSS764-A →P261

名称	产品型号	滚珠丝杆导程 (mm)	标准行程 (mm)	驱动功率 (w)	负荷轴最大可搬运重量 (kg)
X 轴	ZSS170	20	100-1250	400	12
Y 轴	ZSS140	20	100-650	200	
Z 轴	ZSS120	5	100-550	200+ 刹车	

龙门三轴 Gantry Type ZYSS976-G →P267

名称	产品型号	滚珠丝杆导程 (mm)	标准行程 (mm)	驱动功率 (w)	负荷轴最大可搬运重量 (kg)
X 轴	ZSS220	25	100-1500	750	18
Y 轴	ZSS170	20	250-1050	750	
Z 轴	ZSS140	10	100-550	400+ 刹车	

极坐标二轴 Moving Arm Type ZYSS760-P →P269

名称	产品型号	滚珠丝杆导程 (mm)	标准行程 (mm)	驱动功率 (w)	负荷轴最大可搬运重量 (kg)
X 轴	ZSS170	20	100-1250	750	18
Z 轴	ZSS140	10	100-650	400+ 刹车	

极坐标二轴 Moving Arm Type ZYSS770-P

→ P271

名称	产品型号	滚珠丝杆导程 (mm)	标准行程 (mm)	驱动功率 (w)	负荷轴最大可搬运重量 (kg)
X 轴	ZSS170	20	100-1250	750	35
Z 轴	ZSS170	10	100-650	750+ 刹车	

极坐标三轴 Moving Arm Type ZYSS764-P

→ P273

名称	产品型号	滚珠丝杆导程 (mm)	标准行程 (mm)	驱动功率 (w)	负荷轴最大可搬运重量 (kg)
X 轴	ZSS170	20	100-1250	750	8~2
Y 轴	ZSS120	10	100-500	200	
Z 轴	ZSS140	10	100-650	400+ 刹车	

极坐标三轴 Moving Arm Type ZYSS774-P

→ P275

名称	产品型号	滚珠丝杆导程 (mm)	标准行程 (mm)	驱动功率 (w)	负荷轴最大可搬运重量 (kg)
X 轴	ZSS170	20	100-1250	750	18~3
Y 轴	ZSS120	10	100-500	200	
Z 轴	ZSS170	10	100-650	750+ 刹车	

极坐标三轴 Moving Arm Type ZYSS776-P

→ P277

名称	产品型号	滚珠丝杆导程 (mm)	标准行程 (mm)	驱动功率 (w)	负荷轴最大可搬运重量 (kg)
X 轴	ZSS170	20	100-1250	750	30~5
Y 轴	ZSS140	10	100-600	400	
Z 轴	ZSS170	10	100-650	750+ 刹车	

联动二轴 Linkage Type ZYBS660-F

→ P279

名称	产品型号	工作速度	标准行程 (mm)	驱动功率 (w)	负荷轴最大可搬运重量 (kg)
X 轴	ZBS140S×2	2000mm/s	100-3050	400	10~2
Y 轴	ZSS140	1000mm/s	250-650	200	

联动二轴 Linkage Type ZYBS760-F

→ P281

名称	产品型号	工作速度	标准行程 (mm)	驱动功率 (w)	负荷轴最大可搬运重量 (kg)
X 轴	ZBS170S×2	2000mm/s	100-3050	750	35~20
Y 轴	ZSS140	1000mm/s	250-1050	400	

龙门三轴 Gantry Type ZYBS764-G

→ P283

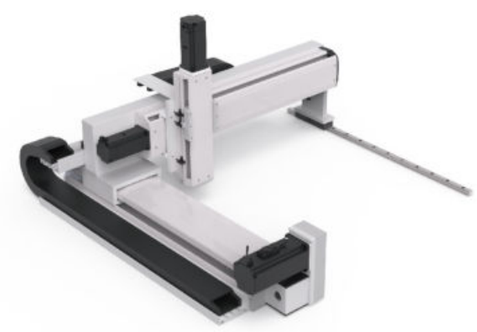

名称	产品型号	工作速度	标准行程 (mm)	驱动功率 (w)	负荷轴最大可搬运重量 (kg)
X 轴	ZBS170S	2000mm/s	400-3050	750	12
Y 轴	ZSS140	1000mm/s	250-750	200	
Z 轴	ZSS120	250mm/s	100-550	200+ 刹车	

龙门三轴 Gantry Type ZYBS976-G

→ P285

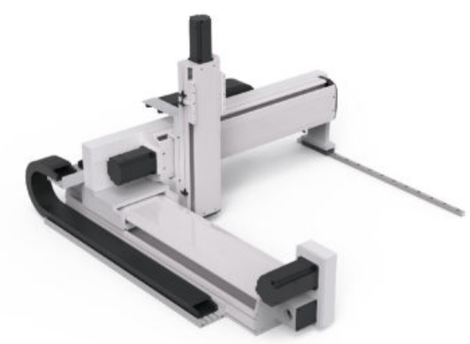

名称	产品型号	工作速度	标准行程 (mm)	驱动功率 (w)	负荷轴最大可搬运重量 (kg)
X 轴	ZBS220	2000mm/s	600-3050	750	18
Y 轴	ZSS170	1000mm/s	250-750	750	
Z 轴	ZSS140	500mm/s	100-550	400+ 刹车	

ZSH Series
内嵌式导轨系列

普通级/丝杆驱动/一般环境/无尘环境

ECONOMIC TYPE/BALL SCREW DRIVE/SEMI-ENCLOSED/FULLY-ENCLOSED

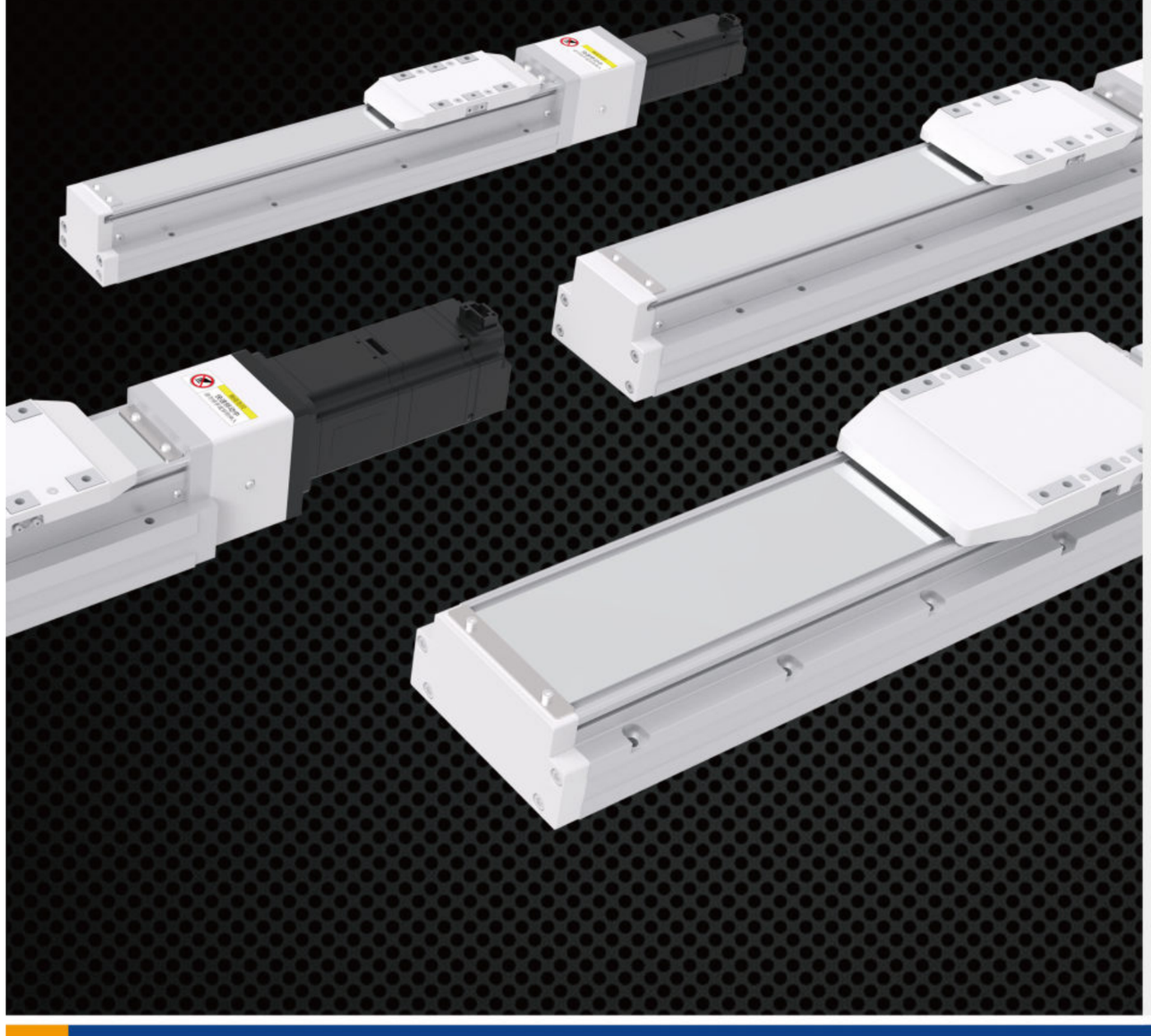

目录

CONTENTS

ZSH5

最大行程 800mm
最大负载 30KG
本体高度 60mm
本体宽度 54mm
..... 023

ZSH12

最大行程 1200mm
最大负载 110KG
本体高度 76mm
本体宽度 120mm
..... 031

ZSH8

最大行程 1100mm
最大负载 50KG
本体高度 78mm
本体宽度 82mm
..... 027

产品索引 轨道内嵌式电动滑台

SPEC INDEX BUILT-IN LM GUIDE ELECTRIC ACTUATOR SLIDE TYPE

使用环境 Use Where	传动方式 Driven Mode	产品型号 Mode	驱动功率 Motor Power (W)	本体宽幅 Width (mm)	重复定位精度 Positioning Precision (mm)	丝杆规格(C7级) Ball Screw Spec 外径 Diameter (mm)	导程 Lead (mm)	最大搬运重量"2 Maximum Load Weight 水平使用 Horizontal (kg)	垂直使用 Vertical (kg)	额定速度 Maximum speed"1 (mm/s)
一般环境 Standard	滚珠丝杆 Ball Screw	ZSH5	100	54	±0.01	12	5	30	10	250
							10	15	5	500
							20	10	2.5	1000
		ZSH8	200	82	±0.01	16	5	50	15	250
							10	30	8	500
							20	12	2.5	1000
		ZSH12	400	120	±0.01	16	5	110	33	250
							10	88	22	500
							20	40	10	1000
							32	30	8	1600

标准行程及最高使用速度"3 Stroke (mm) & Maximum Speed (mm/s) 行程 Stroke	100	150	200	250	300	350	400	450	500	550	600	650	700	750	800	850	900	950	1000	1050	1100	1150	1200	1250	1300	1350	1400	1450	1500	页码 Page
250												225	200	175	150															023
500												450	400	350	300															
1000												900	800	700	600															
250															225	200	175	150	125	100	75									027
500															450	400	350	300	250	200	150									
1000															900	800	700	600	500	400	300									
250																225	200	175	167	158	150	133	125							031
500																450	400	350	333	317	300	267	250							
1000																900	800	700	667	633	600	533	500							
1600																1440	1280	1120	1067	1013	900	853	800							

代表速度 speed

*注 Notes:

1. 额定速度为电机额定转速（3000r/min）时的速度，或由滚珠丝杠的容许转速限制的速度。
Rated speed is the motor at rated speed (3000 r/min), or limited by ball screw permissible revolution.

2. 最大可搬运重量为额定转速下加速度0.3G时（导程5mm或以下时为0.15G）的质量。如果在最大搬运重量的范围内，则与搬运重量无关，可以按此速度搬运。但是，随着重量增加，加速、减速曲线趋缓，如果移动距离较短，则不能达到标注的最高速度。
Maximum load weight is under the rated speed when acceleration is 0.3 G or 0.1 5G(ball screw lead ≤ 5 mm),in range of max load weight,it runs at max speed and smoothly, However, with the increase of weight , the slowing of acceleration, deceleration and curve, if the moving distance is too short ,it can not reach the max speed it annotated.

3. 各行程的最高速度为电转速（3000r/min）时的速度，滚珠螺杆驱动机型的行程较长时，因滚珠丝杆发生共振以最高速度工作时，可能会出现异声、震动等情况。应适当降低运动速度。
The highest speed of each stroke is that when motor runs at speed (3000 r/min), When the length of ball screw types a re too long, because of resonance and moving at the highest speed, it may appear noise,vibration, and so on . Now should slow down its s peed appropriately.

4. 行程是指我们标准产品所能达到的最大行程，有特殊要求请咨询销售人员。
Stroke refers to its max distance of our standard products can achieve, ask our salesman for help if needed.

ZSH5 单轴/1-Axis

滚珠丝杆驱动
Ball Screw Drive

此图仅供参考，出货规格详见尺寸规格图
The picture is just for the reference.Please check the actual dimensions on the drawing.

最大行程 Maximum Stroke	800mm	最高速度 Maximum Stroke	1000mm/s	额定扭矩 Maximux Static Torque	0.32N·m	滚珠丝杆 Ball Screw	ø12mm

电机马达连接方式 Motor Connection Style

BC

BL

BR

BM

型号表示方式
Ordering Method

ZSH5 – L05 – S100 – BC – T10B – C 1 – N

本体型号 Ontology Model

滚珠丝杆导程 Ball Screw Lead
- 05 5mm
- 10 10mm
- 20 20mm

有效行程 Maximum Stroke
标准范围 50 - 800mm
行程间隔 50mm Pitch

马达连接方式 Motor Position
- BC 马达直连外置 Motor Direct Connection
- BM 马达下折 Under Linear Module
- BL 马达左折 Left Linear Module
- BR 马达右折 Right Linear Module

马达品牌、功率 Coil Specifications
- T 台达（标准）Delta — 10 100w
- P 松下（标准）Panasonic — 20 200w
- Y 安川（标准）Yaskawa — 40 400w
- C 客户自配 Customer Preared — 75 750w
- B 有刹车 With Brake *

注：若无刹车则不表示；选用步进电机请咨询销售人员。

原点感应器 Origin Sensor
- 外挂型 Out Side
  - C 马达侧 Moter side
  - D 反马达侧 Opposite Motor Side
- 无 No Sensor
  - E 无 No Sensor

端点极限感应器 Limit Sensor
- 1 1只 pcs
- 2 2只 pcs
- 3 3只 pcs
- 无 No Sensor
  - 0 无 No Sensor

非标定制 Non-Standard Model

基本规格 Specification

性能	重复定位精度 Repeatability (mm)		±0.01		
	滚珠丝杆导程 Ball Screw Lead (mm)		5	10	20
	最高速度 Maximum Speed (mm/s)		250	500	1000
	最大可搬运重量 Maximum Payload	水平使用 Horizontal(kg)	30	15	10
		垂直使用 Vertical(kg)	10	5	2.5
	额定推力 Rate Thrust (N)		341	170	85
	标准行程 Stroke Pitch (mm)		50~800mm / 间隔 50mm Pitch		
配件	驱动功率 AC Servo Motor Output (W)		100		
	滚珠丝杆外径 Ball Screw ø (mm)		C7ø12		
	联轴器 Couping(mm)		7×8		
	原点感应器 Home Sensor	外挂 Outside	EE-SX674(NPN) EE-SX674P(PNP) PM-Y45(NPN) PM-Y45P(PNP)		

感应器接线图（原点及端点） Sensor Layout

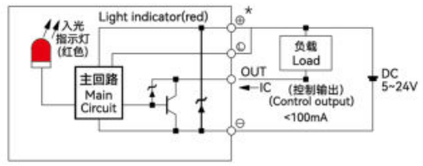

*行程超过600时，会产生滚珠丝杆偏振，此时请降低工作速度。
*When the srtoke is over 600mm,the run-out of the ball screw will occur. We recommend to low down the working speed under this ciumstances.
*马达加减速设定0.2秒。
*Acceleration and deacceleration value is set 0.2 second.
*本产品标准行程工作速度请参照P022页应用。
*Please refer to page P022 for standard stroke working speed.

容许负载力矩表 Allowable Overhang

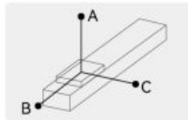

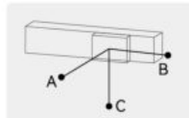

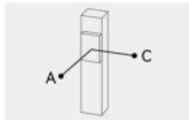

单位(unit): mm

水平安装 Horizontal Installation		A	B	C
导程 5 Lead	10kg	650	75	100
	20kg	440	32	45
	30kg	270	19	25
导程 10 Lead	5kg	600	145	185
	10kg	370	70	85
	15kg	250	42	52
导程 20 Lead	5kg	320	120	130
	8kg	220	70	80
	10kg	175	55	60

单位(unit): mm

墙壁安装 Wall Installation		A	B	C
导程 5 Lead	10kg	100	75	650
	20kg	45	32	420
	30kg	25	19	260
导程 10 Lead	5kg	180	145	600
	10kg	85	68	370
	15kg	52	42	250
导程 20 Lead	5kg	130	120	320
	8kg	75	70	220
	10kg	60	55	170

单位(unit): mm

垂直安装 Vertical Installation		A	C
导程 5 Lead	6kg	145	145
	8kg	110	110
	10kg	90	90
导程 10 Lead	1kg	800	800
	3kg	260	260
	5kg	155	155
导程 20 Lead	1kg	600	600
	2kg	300	300
	2.5kg	250	250

静态容许负载惯量 Static Loading Moment

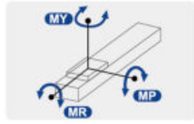

单位(unit): N·m

水平安装 Horizontal Installation	
MY	103
MP	103
MR	144

*力矩所表示的数据，代表重心。
*The torque value in the chart indicate the center of gravity.
*产品在规范的使用条件下,使用寿命为10000公里。
*Operation life is 10,000km when the product is using under the specified conditions.
*倒吊使用无法套用标准规范，如有需求请与我们联系。
*Data information is not for ceiling-mount inverse use, contact us for the details if you want to apply ceiling-mount inverse usage.

推荐搭配伺服电机一览表 Recommended Motor Table

品牌 Brand	特征码 Coding	有无刹车 Wherer With Brake	马达功率 Motor Power	电源电压 (AC-voltage)	伺服马达型号 Motor Model	伺服驱动型号 Motor Model
台达 Delta	T	无刹车(水平使用) Without Brake(Horizontal Type)	100W	220V	ECMA-C20401ES	ASD-B2-0121-B
		有刹车(垂直使用) With Brake(Vertical Type)	100W	220V	ECMA-C20401SS	ASD-B2-0121-B
松下 Panasonic	P	无刹车(水平使用) Without Brake(Horizontal Type)	100W	220V	MSMF012L1U2M	MADLN05SG
		有刹车(垂直使用) With Brake(Vertical Type)	100W	220V	MSMF012L1V2M	MADLN05SG
安川 Yaskawa	Y	无刹车(水平使用) Without Brake(Horizontal Type)	100W	220V	SGM7J01AFC6S	SGD7SR90A00A002
		有刹车(垂直使用) With Brake(Vertical Type)	100W	220V	SGM7J01AFC6E	SGD7SR90A00A002

ZSH5 单轴/1-Axis

滚珠丝杆驱动
Ball Screw Drive

BC 马达直连
Motor Direct Connection

单位(Unit):mm

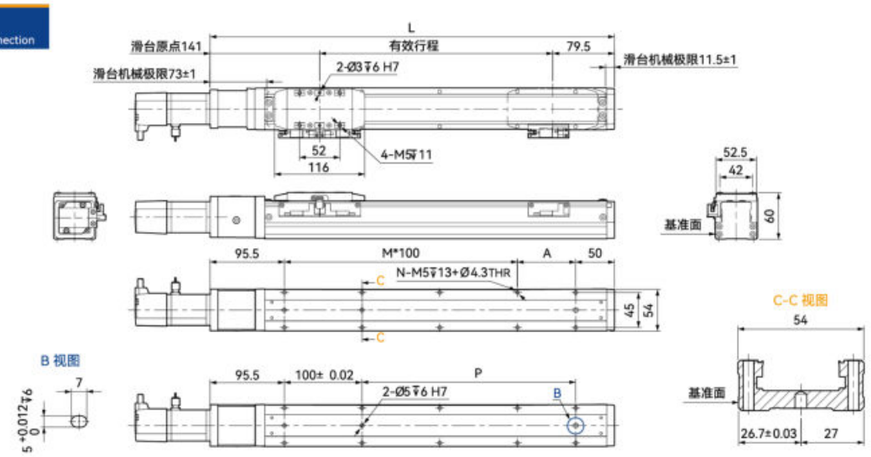

有效行程	50	100	150	200	250	300	350	400	450	500	550	600	650	700	750	800
L	270.5	320.5	370.5	420.5	470.5	520.5	570.5	620.5	670.5	720.5	770.5	820.5	870.5	920.5	970.5	1020.5
A	25	75	25	75	25	75	25	75	25	75	25	75	25	75	25	75
M	1	1	2	2	3	3	4	4	5	5	6	6	7	7	8	8
N	6	6	8	8	10	10	12	12	14	14	16	16	18	18	20	20
P	25	75	125	175	225	275	325	375	425	475	525	575	625	675	725	775
KG	1.65	1.79	1.92	2.11	2.39	2.50	2.52	2.75	2.86	2.95	3.15	3.28	3.44	3.58	3.71	4.09

BL 马达左折
Left Linear Module

单位(Unit):mm

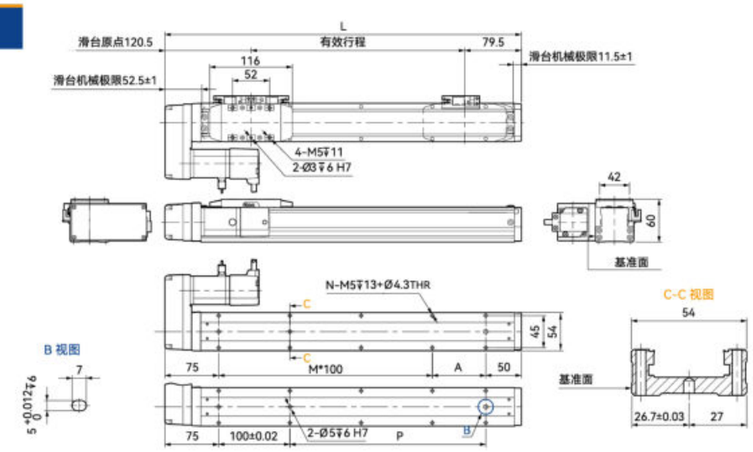

有效行程	50	100	150	200	250	300	350	400	450	500	550	600	650	700	750	800
L	250	300	350	400	450	500	550	600	650	700	750	800	850	900	950	1000
A	25	75	25	75	25	75	25	75	25	75	25	75	25	75	25	75
M	1	1	2	2	3	3	4	4	5	5	6	6	7	7	8	8
N	6	6	8	8	10	10	12	12	14	14	16	16	18	18	20	20
P	25	75	125	175	225	275	325	375	425	475	525	575	625	675	725	775
KG	1.68	1.80	2.03	2.14	2.42	2.53	2.58	2.78	2.89	2.98	3.18	3.31	3.47	3.60	3.74	4.12

BM 马达下折
Under Linear Module

马达下折时，如果替换抱闸马达，或者超过马达总长度限制时无法套用标准PIN孔，如有需求咨询销售人员。

单位(Unit):mm

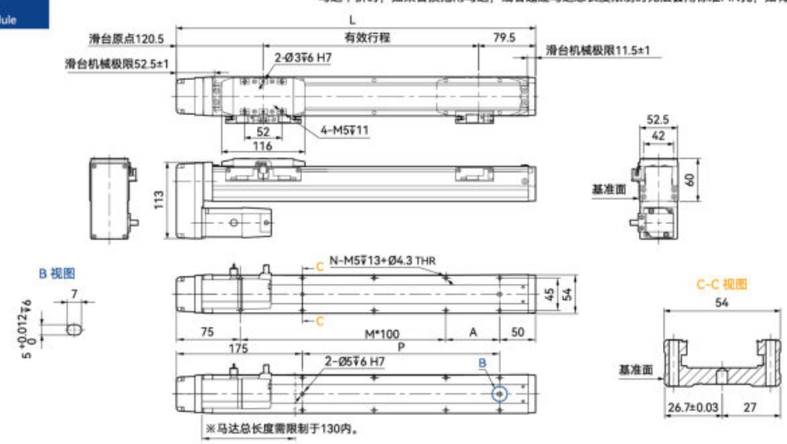

有效行程	50	100	150	200	250	300	350	400	450	500	550	600	650	700	750	800
L	250	300	350	400	450	500	550	600	650	700	750	800	850	900	950	1000
A	25	75	25	75	25	75	25	75	25	75	25	75	25	75	25	75
M	1	1	2	2	3	3	4	4	5	5	6	6	7	7	8	8
N	6	6	8	8	10	10	12	12	14	14	16	16	18	18	20	20
P	25	75	125	175	225	275	325	375	425	475	525	575	625	675	725	775
KG	1.68	1.80	2.03	2.14	2.42	2.53	2.58	2.78	2.89	2.98	3.18	3.31	3.47	3.60	3.74	4.12

BR 马达右折
Right Linear Module

单位(Unit):mm

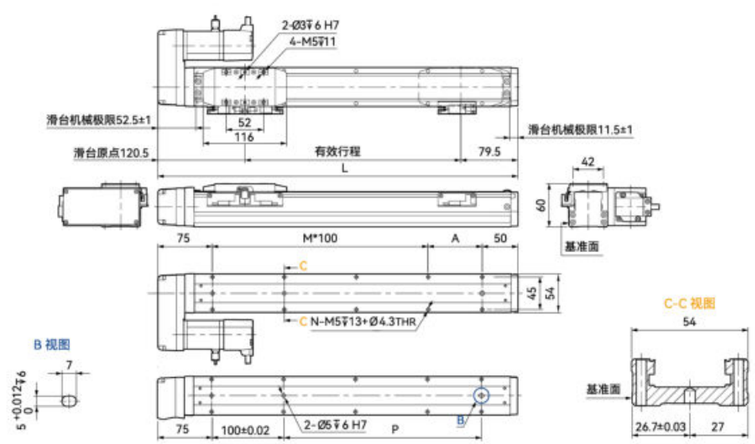

有效行程	50	100	150	200	250	300	350	400	450	500	550	600	650	700	750	800
L	250	300	350	400	450	500	550	600	650	700	750	800	850	900	950	1000
A	25	75	25	75	25	75	25	75	25	75	25	75	25	75	25	75
M	1	1	2	2	3	3	4	4	5	5	6	6	7	7	8	8
N	6	6	8	8	10	10	12	12	14	14	16	16	18	18	20	20
P	25	75	125	175	225	275	325	375	425	475	525	575	625	675	725	775
KG	1.68	1.80	2.03	2.14	2.42	2.53	2.58	2.78	2.89	2.98	3.18	3.31	3.47	3.60	3.74	4.12

ZSH8 单轴/1-Axis

滚珠丝杆驱动
Ball Screw Drive

此图仅供参考，出货规格详见尺寸规格图
The picture is just for the reference.Please check the actual dimensions on the drawing.

最大行程 Maximum Stroke	1100mm
最高速度 Maximum Stroke	1000mm/s
额定扭矩 Maximux Static Torque	0.64N·m
滚珠丝杆 Ball Screw	ø16mm

电机马达连接方式 Motor Connection Style

BC

BL

BR

BM

型号表示方式
Ordering Method

ZSH8 – L05 – S100 – BC – T20B – C 1 – N

本体型号 Ontology Model

滚珠丝杆导程 Ball Screw Lead
- 05 5mm
- 10 10mm
- 20 20mm

有效行程 Maximum Stroke
- 标准范围 50 - 1100mm
- 行程间隔 50mm Pitch

马达连接方式 Motor Position
- BC 马达直连外置 Motor Direct Connection
- BM 马达下折 Under Linear Module
- BL 马达左折 Left Linear Module
- BR 马达右折 Right Linear Module

马达品牌、功率 Coil Specifications
- T 台达（标准）Delta
- P 松下（标准）Panasonic
- Y 安川（标准）Yaskawa
- C 客户自配 Customer Preared
- 10 100w
- 20 200w
- 40 400w
- 75 750w
- B 有刹车 With Brake *

注：若无刹车则不表示；选用步进电机请咨询销售人员。

原点感应器 Origin Sensor
- 外挂型 Out Side
- C 马达侧 Moter side
- D 反马达侧 Opposite Motor Side
- 无 No Sensor
- E 无 No Sensor

端点极限感应器 Limit Sensor
- 1 1只 pcs
- 2 2只 pcs
- 3 3只 pcs
- 无 No Sensor
- 0 无 No Sensor

非标定制 Non-Standard Model

基本规格 Specification

性能	重复定位精度 Repeatability (mm)		±0.01		
	滚珠丝杆导程 Ball Screw Lead (mm)		5	10	20
	最高速度 Maximum Speed (mm/s)		250	500	1000
	最大可搬运重量 Maximum Payload	水平使用 Horizontal(kg)	50	30	12
		垂直使用 Vertical(kg)	15	10	2.5
	额定推力 Rate Thrust (N)		683	341	174
	标准行程 Stroke Pitch (mm)		50~1100mm / 间隔 50mm Pitch		
配件	驱动功率 AC Servo Motor Output (W)		200		
	滚珠丝杆外径 Ball Screw ø (mm)		C7ø16		
	联轴器 Couping(mm)		10×14 (11*)		
	原点感应器 Home Sensor	外挂 Outside	EE-SX674(NPN) EE-SX674P(PNP) PM-Y45(NPN) PM-Y45P(PNP)		

感应器接线图（原点及端点） Sensor Layout

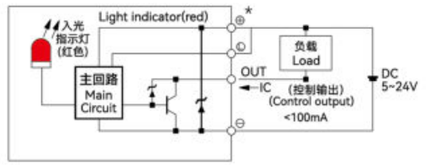

*行程超过750时，会产生滚珠丝杆偏振，此时请降低工作速度。
*When the srtoke is over 750mm,the run-out of the ball screw will occur. We recommend to low down the working speed under this cicumstances.
*马达加减速设定0.2秒。
*Acceleration and deaceleration value is set 0.2 second.
*使用Panasonic 200W马达时，马达轴心为Φ11；其它品牌，马达轴心为Φ14。
*Motor (200W) Shaft Diameter : Panasonic : 11mm ; Other : 14mm.
*本产品标准行程工作速度请参照P022页应用。
*Please refer to page P022 for standard stroke working speed.

容许负载力矩表 Allowable Overhang

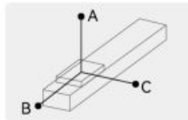

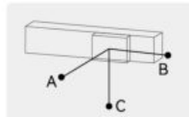

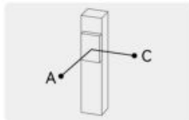

单位(unit): mm

水平安装 Horizontal Installation		A	B	C
导程 5 Lead	20kg	1560	153	237
	35kg	890	81	126
	50kg	550	53	82
导程 10 Lead	10kg	1730	286	412
	20kg	839	136	196
	30kg	541	86	124
导程 20 Lead	6kg	1213	403	493
	9kg	800	264	323
	18kg	592	194	238

单位(unit): mm

墙壁安装 Wall Installation		A	B	C
导程 5 Lead	20kg	214	153	1435
	35kg	113	81	845
	50kg	74	53	506
导程 10 Lead	10kg	370	286	1400
	20kg	176	136	800
	30kg	112	86	495
导程 20 Lead	6kg	444	403	760
	9kg	292	264	277
	18kg	214	194	544

单位(unit): mm

垂直安装 Vertical Installation		A	C
导程 5 Lead	10kg	331	331
	15kg	220	220
	—	—	—
导程 10 Lead	5kg	589	589
	8kg	368	368
	—	—	—
导程 20 Lead	3kg	935	935
	—	—	—
	—	—	—

静态容许负载惯量 Static Loading Moment

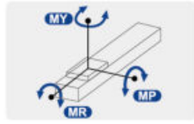

单位(unit): N·m

水平安装 Horizontal Installation	
MY	318
MP	318
MR	626

*力矩所表示的数据，代表重心。
*The torque value in the chart indicate the center of gravity.
*产品在规范的使用条件下,使用寿命为10000公里。
*Operation life is 10,000km when the product is using under the specified conditions.
*倒吊使用无法套用标准规范，如有需求请与我们联系。
*Data information is not for ceiling-mount inverse use, contact us for the details if you want to apply ceiling-mount inverse usage.

推荐搭配伺服电机一览表 Recommended Motor Table

品牌 Brand	特征码 Coding	有无刹车 Wherer With Brake	马达功率 Motor Power	电源电压 (Ac-voltage)	伺服马达型号 Motor Model	伺服驱动型号 Motor Model
台达 Delta	T	无刹车(水平使用) Without Brake(Horizontal Type)	200W	220V	ECMA-C20602RS	ASD-B2-0221-B
		有刹车(垂直使用) With Brake(Vertical Type)	200W	220V	ECMA-C20602SS	ASD-B2-0221-B
松下 Panasonic	P	无刹车(水平使用) Without Brake(Horizontal Type)	200W	220V	MHMF022L1U2M	MADLN15SG
		有刹车(垂直使用) With Brake(Vertical Type)	200W	220V	MHMF022L1V2M	MADLN15SG
安川 Yaskawa	Y	无刹车(水平使用) Without Brake(Horizontal Type)	200W	220V	SGM7J02AFC6S	SGD7S1R6A00A002
		有刹车(垂直使用) With Brake(Vertical Type)	200W	220V	SGM7J02AFC6E	SGD7S1R6A00A002

ZSH8 单轴/1-Axis

滚珠丝杆驱动
Ball Screw Drive

BC 马达直连
Motor Direct Connection

单位(Unit):mm

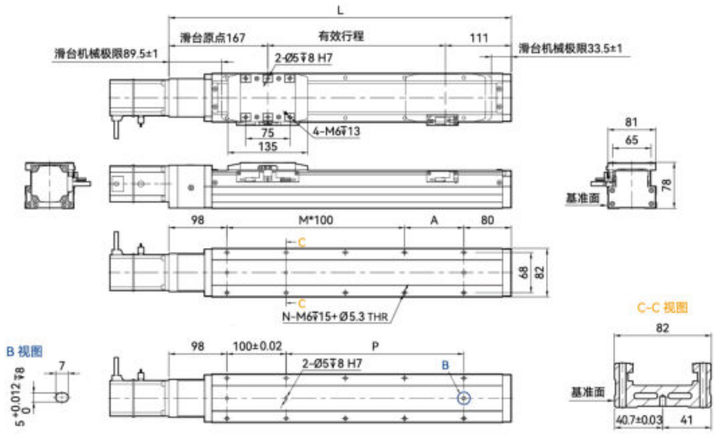

有效行程	50	100	150	200	250	300	350	400	450	500	550	600	650	700	750	800	850	900	950	1000	1050	1100
L	328	378	428	478	528	578	628	678	728	778	828	878	928	978	1028	1078	1128	1178	1228	1278	1328	1378
A	50	100	50	100	50	100	50	100	50	100	50	100	50	100	50	100	50	100	50	100	50	100
M	1	1	2	2	3	3	4	4	5	5	6	6	7	7	8	8	9	9	10	10	11	11
N	6	6	8	8	10	10	12	12	14	14	16	16	18	18	20	20	22	22	24	24	26	26
P	50	100	150	200	250	300	350	400	450	500	550	600	650	700	750	800	850	900	950	1000	1050	1100
KG	3.91	4.29	4.70	5.00	5.35	5.68	6.00	6.35	6.64	6.97	7.41	7.71	8.12	8.41	8.65	8.96	9.37	9.62	10.01	10.28	10.70	11.12

BL 马达左折
Left Linear Module

单位(Unit):mm

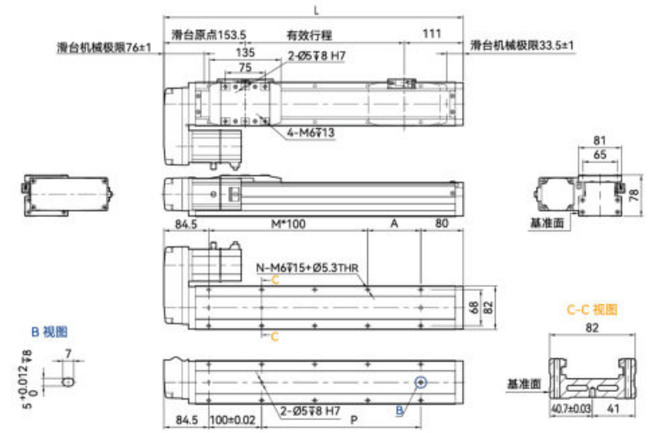

有效行程	50	100	150	200	250	300	350	400	450	500	550	600	650	700	750	800	850	900	950	1000	1050	1100
L	314.5	364.5	414.5	464.5	514.5	564.5	614.5	664.5	714.5	764.5	814.5	864.5	914.5	964.5	1014.5	1064.5	1114.5	1164.5	1214.5	1264.5	1314.5	1364.5
A	50	100	50	100	50	100	50	100	50	100	50	100	50	100	50	100	50	100	50	100	50	100
M	1	1	2	2	3	3	4	4	5	5	6	6	7	7	8	8	9	9	10	10	11	11
N	6	6	8	8	10	10	12	12	14	14	16	16	18	18	20	20	22	22	24	24	26	26
P	50	100	150	200	250	300	350	400	450	500	550	600	650	700	750	800	850	900	950	1000	1050	1100
KG	3.95	4.33	4.74	5.09	5.39	5.72	6.04	6.39	6.68	7.01	7.45	7.75	8.16	8.45	8.69	9.00	9.41	9.66	10.08	10.32	10.74	11.16

BM 马达下折
Under Linear Module

马达下折时，如果替换抱闸马达，或者超过马达总长度限制时无法套用标准PIN孔，如有需求咨询销售人员。

单位(Unit):mm

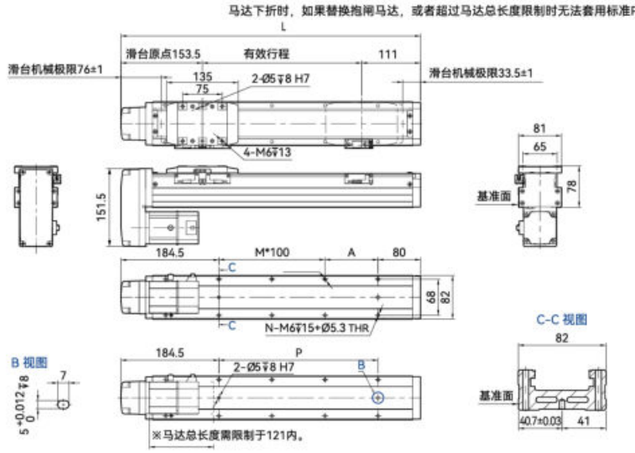

有效行程	50	100	150	200	250	300	350	400	450	500	550	600	650	700	750	800	850	900	950	1000	1050	1100
L	314.5	364.5	414.5	464.5	514.5	564.5	614.5	664.5	714.5	764.5	814.5	864.5	914.5	964.5	1014.5	1064.5	1114.5	1164.5	1214.5	1264.5	1314.5	1364.5
A	50	100	50	100	50	100	50	100	50	100	50	100	50	100	50	100	50	100	50	100	50	100
M	0	0	1	1	2	2	3	3	4	4	5	5	6	6	7	7	8	8	9	9	10	10
N	4	4	6	6	8	8	10	10	12	12	14	14	16	16	18	18	20	20	22	22	24	24
P	50	100	150	200	250	300	350	400	450	500	550	600	650	700	750	800	850	900	950	1000	1050	1100
KG	3.95	4.33	4.74	5.09	5.39	5.72	6.04	6.39	6.68	7.01	7.45	7.75	8.16	8.45	8.69	9.00	9.41	9.66	10.08	10.32	10.74	11.16

BR 马达右折
Right Linear Module

单位(Unit):mm

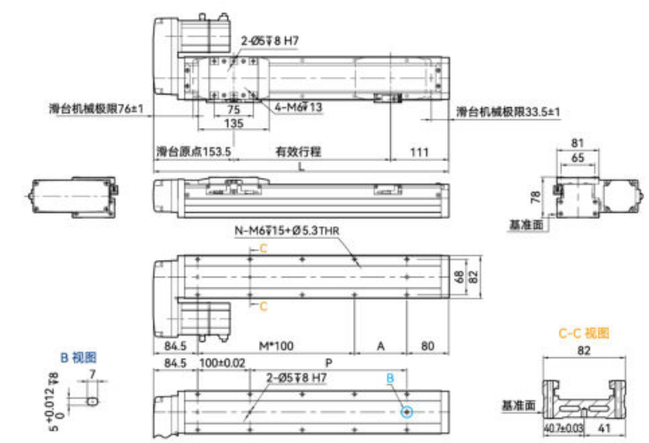

有效行程	50	100	150	200	250	300	350	400	450	500	550	600	650	700	750	800	850	900	950	1000	1050	1100
L	314.5	364.5	414.5	464.5	514.5	564.5	614.5	664.5	714.5	764.5	814.5	864.5	914.5	964.5	1014.5	1064.5	1114.5	1164.5	1214.5	1264.5	1314.5	1364.5
A	50	100	50	100	50	100	50	100	50	100	50	100	50	100	50	100	50	100	50	100	50	100
M	1	1	2	2	3	3	4	4	5	5	6	6	7	7	8	8	9	9	10	10	11	11
N	6	6	8	8	10	10	12	12	14	14	16	16	18	18	20	20	22	22	24	24	26	26
P	50	100	150	200	250	300	350	400	450	500	550	600	650	700	750	800	850	900	950	1000	1050	1100
KG	3.95	4.33	4.74	5.09	5.39	5.72	6.04	6.39	6.68	7.01	7.45	7.75	8.16	8.45	8.69	9.00	9.41	9.66	10.08	10.32	10.74	11.16

ZSH12 单轴/1-Axis

滚珠丝杆驱动
Ball Screw Drive

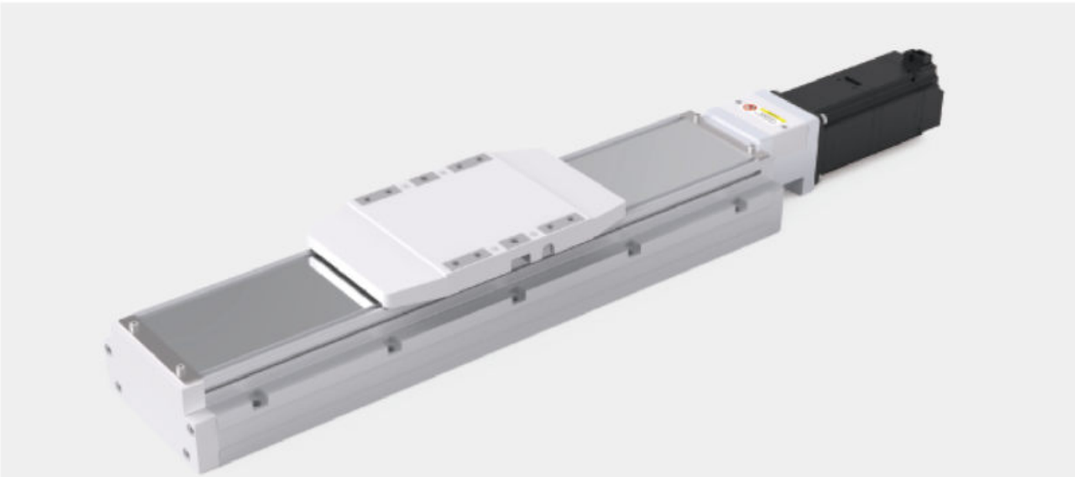

此图仅供参考，出货规格详见尺寸规格图
The picture is just for the reference.Please check the actual dimensions on the drawing.

最大行程 Maximum Stroke	最高速度 Maximum Stroke	额定扭矩 Maximux Static Torque	滚珠丝杆 Ball Screw
1200mm	1600mm/s	1.27N·m	ø16mm

电机马达连接方式 Motor Connection Style

BC

BL

BR

BM

型号表示方式
Ordering Method

ZSH12 – L05 – S100 – BC – T40B – C 1 – N

本体型号 Ontology Model

滚珠丝杆导程 Ball Screw Lead
- 05 5mm
- 10 10mm
- 20 20mm
- 32 32mm

有效行程 Maximum Stroke
标准范围 50 - 1200mm
行程间隔 50mm Pitch

马达连接方式 Motor Position
- BC 马达直连外置 Motor Direct Connection
- BM 马达下折 Under Linear Module
- BL 马达左折 Left Linear Module
- BR 马达右折 Right Linear Module

马达品牌、功率 Coil Specifications
- T 台达（标准）Delta
- P 松下（标准）Panasonic
- Y 安川（标准）Yaskawa
- C 客户自配 Customer Preared
- 10 100w
- 20 200w
- 40 400w
- 75 750w
- B 有刹车 With Brake *

注：若无刹车则不表示；选用步进电机请咨询销售人员。

原点感应器 Origin Sensor
外挂型 Out Side
- C 马达侧 Moter side
- D 反马达侧 Opposite Motor Side

无 No Sensor
- E 无 No Sensor

端点极限感应器 Limit Sensor
- 1 1只 pcs
- 2 2只 pcs
- 3 3只 pcs

无 No Sensor
- 0 无 No Sensor

非标定制 Non-Standard Model

基本规格 Specification

性能	重复定位精度 Repeatability (mm)		±0.01			
	滚珠丝杆导程 Ball Screw Lead (mm)		5	10	20	32
	最高速度 Maximum Speed (mm/s)		250	500	1000	1600
	最大可搬运重量 Maximum Payload	水平使用 Horizontal(kg)	110	88	40	30
		垂直使用 Vertical(kg)	33	22	10	8
	额定推力 Rate Thrust (N)		1388	694	374	218
	标准行程 Stroke Pitch (mm)		50~1200mm / 间隔 50mm Pitch			
配件	驱动功率 AC Servo Motor Output (W)		400			
	滚珠丝杆外径 Ball Screw ø (mm)		C7ø16			
	联轴器 Couping(mm)		10×14			
	原点感应器 Home Sensor	外挂 Outside	EE-SX674(NPN) EE-SX674P(PNP) PM-Y45(NPN) PM-Y45P(PNP)			

感应器接线图（原点及端点） Sensor Layout

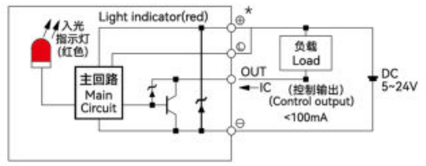

*行程超过800时，会产生滚珠丝杆偏振，此时请降低工作速度。
*When the stroke is over 800mm,the run-out of the ball screw will occur. We recommend to low down the working speed under this cicumstances.
*马达加减速设定0.2秒。
*Acceleration and deacceleration value is set 0.2 second.
*本产品标准行程工作速度请参照P022页应用。
*Please refer to page P022 for standard stroke working speed.

容许负载力矩表 Allowable Overhang

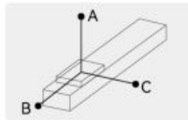

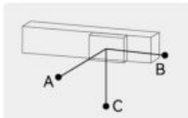

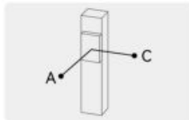

单位(unit): mm

水平安装 Horizontal Installation		A	B	C
导程 5 Lead	60kg	2850	250	340
	80kg	2100	180	250
	110kg	1500	120	170
导程 10 Lead	30kg	2850	490	600
	50kg	1700	280	350
	88kg	950	140	190
导程 20 Lead	10kg	3400	1250	1400
	22kg	1650	550	620
	40kg	900	290	330
导程 32 Lead	15kg	1100	570	550
	25kg	620	330	320
	30kg	520	270	260

单位(unit): mm

墙壁安装 Wall Installation		A	B	C
导程 5 Lead	55kg	280	280	3300
	75kg	200	195	2400
	110kg	130	125	1550
导程 10 Lead	35kg	400	410	2500
	55kg	245	250	1550
	88kg	150	150	950
导程 20 Lead	12kg	900	1070	3000
	20kg	550	630	1800
	40kg	260	300	900
导程 32 Lead	15kg	440	570	1050
	30kg	210	270	520
	—	—	—	—

单位(unit): mm

垂直安装 Vertical Installation		A	C
导程 5 Lead	15kg	1200	1200
	22kg	820	820
	33kg	550	550
导程 10 Lead	10kg	1600	1600
	14kg	1150	1150
	22kg	730	730
导程 20 Lead	7kg	1800	1800
	10kg	1250	1250
	—	—	—
导程 32 Lead	5kg	1600	1600
	8kg	1000	1000
	—	—	—

静态容许负载惯量 Static Loading Moment

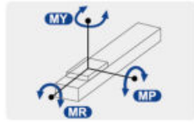

单位(unit): N·m

水平安装 Horizontal Installation	
MY	606
MP	606
MR	1168

*力矩所表示的数据，代表重心。
*The torque value in the chart indicate the center of gravity.
*产品在规范的使用条件下,使用寿命为10000公里。
*Operation life is 10,000km when the product is using under the specified conditions.
*倒吊使用无法套用标准规范，如有需求请与我们联系。
*Data information is not for ceiling-mount inverse use, contact us for the details if you want to apply ceiling-mount inverse usage.

推荐搭配伺服电机一览表 Recommended Motor Table

品牌 Brand	特征码 Coding	有无刹车 Wherer With Brake	马达功率 Motor Power	电源电压 (AC-voltage)	伺服马达型号 Motor Model	伺服驱动型号 Motor Model
台达 Delta	T	无刹车(水平使用) Without Brake(Horizontal Type)	400W	220V	ECMA-C20604RS	ASD-B2-0421-B
		有刹车(垂直使用) With Brake(Vertical Type)	400W	220V	ECMA-C20604SS	ASD-B2-0421-B
松下 Panasonic	P	无刹车(水平使用) Without Brake(Horizontal Type)	400W	220V	MHMF042L1U2M	MBDLN25SG
		有刹车(垂直使用) With Brake(Vertical Type))	400W	220V	MHMF042L1V2M	MBDLN25SG
安川 Yaskawa	Y	无刹车(水平使用) Without Brake(Horizontal Type)	400W	220V	SGM7J04AFC6S	SGD7S2R8A00A002
		有刹车(垂直使用) With Brake(Vertical Type)	400W	220V	SGM7J04AFC6E	SGD7S2R8A00A002

ZSH12 单轴/1-Axis

滚珠丝杆驱动
Ball Screw Drive

BC 马达直连
Motor Direct Connection

单位(Unit):mm

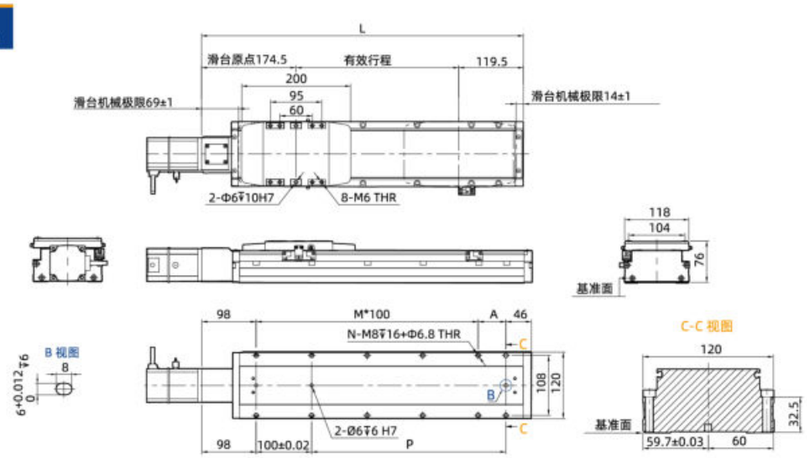

有效行程	50	100	150	200	250	300	350	400	450	500	550	600	650	700	750	800	850	900	950	1000	1050	1100	1150	1200
L	344	394	444	494	544	594	644	694	744	794	844	894	944	994	1044	1094	1144	1194	1244	1294	1344	1394	1444	1494
A	100	50	100	50	100	50	100	50	100	50	100	50	100	50	100	50	100	50	100	50	100	50	100	50
M	1	2	2	3	3	4	4	5	5	6	6	7	7	8	8	9	9	10	10	11	11	12	12	13
N	6	8	8	10	10	12	12	14	14	16	16	18	18	20	20	22	22	24	24	26	26	28	28	30
P	100	150	200	250	300	350	400	450	500	550	600	650	700	750	800	850	900	950	1000	1050	1100	1150	1200	1250
KG	5.05	5.4	5.75	6.1	6.45	6.8	7.15	7.5	7.85	8.2	8.55	8.9	9.25	9.6	9.95	10.3	10.65	11	11.35	11.7	12.05	12.4	12.75	13.1

BL 马达左折
Left Linear Module

单位(Unit):mm

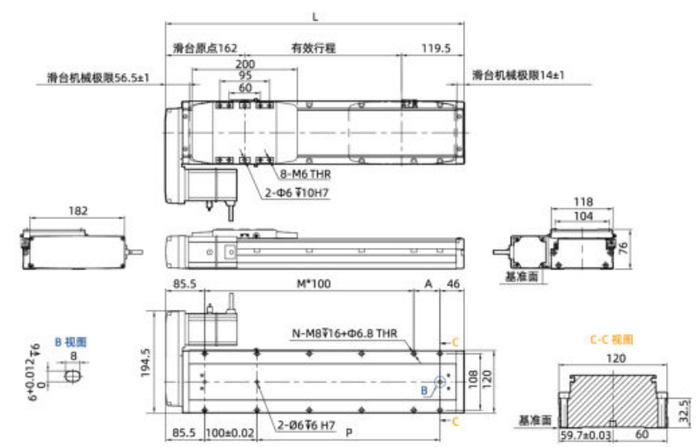

有效行程	50	100	150	200	250	300	350	400	450	500	550	600	650	700	750	800	850	900	950	1000	1050	1100	1150	1200
L	331.5	381.5	431.5	481.5	531.5	581.5	631.5	681.5	731.5	781.5	831.5	881.5	931.5	981.5	1031.5	1081.5	1131.5	1181.5	1231.5	1281.5	1331.5	1381.5	1431.5	1481.5
A	100	50	100	50	100	50	100	50	100	50	100	50	100	50	100	50	100	50	100	50	100	50	100	50
M	1	2	2	3	3	4	4	5	5	6	6	7	7	8	8	9	9	10	10	11	11	12	12	13
N	6	8	8	10	10	12	12	14	14	16	16	18	18	20	20	22	22	24	24	26	26	28	28	30
P	100	150	200	250	300	350	400	450	500	550	600	650	700	750	800	850	900	950	1000	1050	1100	1150	1200	1250
KG	5.25	5.6	5.95	6.3	6.65	7	7.35	7.7	8.05	8.4	8.75	9.1	9.45	9.8	10.15	10.5	10.85	11.2	11.55	11.9	12.25	12.6	12.95	13.3

BM 马达下折
Under Linear Module

马达下折时，如果替换抱闸马达，或者超过马达总长度限制时无法套用标准PIN孔，如有需求咨询销售人员。

单位(Unit):mm

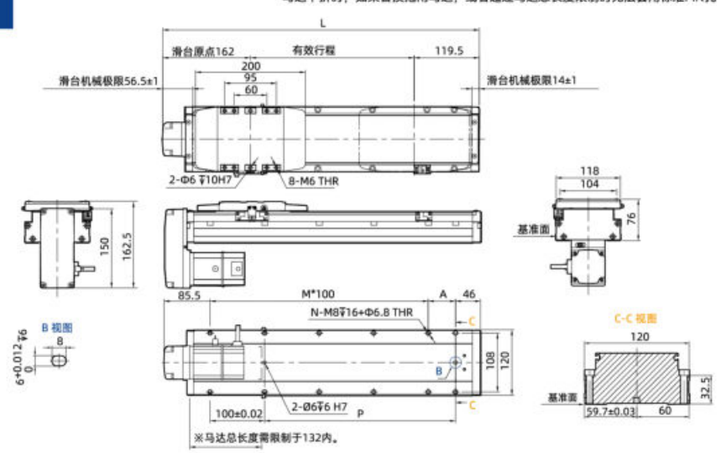

有效行程	50	100	150	200	250	300	350	400	450	500	550	600	650	700	750	800	850	900	950	1000	1050	1100	1150	1200
L	331.5	381.5	431.5	481.5	531.5	581.5	631.5	681.5	731.5	781.5	831.5	881.5	931.5	981.5	1031.5	1081.5	1131.5	1181.5	1231.5	1281.5	1331.5	1381.5	1431.5	1481.5
A	100	50	100	50	100	50	100	50	100	50	100	50	100	50	100	50	100	50	100	50	100	50	100	50
M	1	2	2	3	3	4	4	5	5	6	6	7	7	8	8	9	9	10	10	11	11	12	12	13
N	6	8	8	10	10	12	12	14	14	16	16	18	18	20	20	22	22	24	24	26	26	28	28	30
P	100	150	200	250	300	350	400	450	500	550	600	650	700	750	800	850	900	950	1000	1050	1100	1150	1200	1250
KG	5.25	5.6	5.95	6.3	6.65	7	7.35	7.7	8.05	8.4	8.75	9.1	9.45	9.8	10.15	10.5	10.85	11.2	11.55	11.9	12.25	12.6	12.95	13.3

BR 马达右折
Right Linear Module

单位(Unit):mm

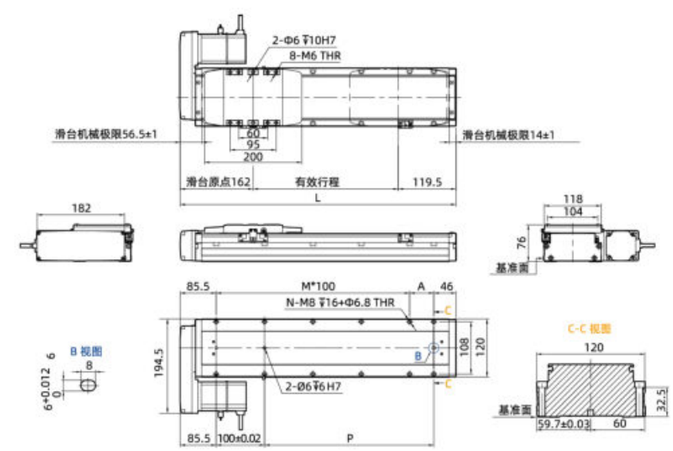

有效行程	50	100	150	200	250	300	350	400	450	500	550	600	650	700	750	800	850	900	950	1000	1050	1100	1150	1200
L	331.5	381.5	431.5	481.5	531.5	581.5	631.5	681.5	731.5	781.5	831.5	881.5	931.5	981.5	1031.5	1081.5	1131.5	1181.5	1231.5	1281.5	1331.5	1381.5	1431.5	1481.5
A	100	50	100	50	100	50	100	50	100	50	100	50	100	50	100	50	100	50	100	50	100	50	100	50
M	1	2	2	3	3	4	4	5	5	6	6	7	7	8	8	9	9	10	10	11	11	12	12	13
N	6	8	8	10	10	12	12	14	14	16	16	18	18	20	20	22	22	24	24	26	26	28	28	30
P	100	150	200	250	300	350	400	450	500	550	600	650	700	750	800	850	900	950	1000	1050	1100	1150	1200	1250
KG	5.25	5.6	5.95	6.3	6.65	7	7.35	7.7	8.05	8.4	8.75	9.1	9.45	9.8	10.15	10.5	10.85	11.2	11.55	11.9	12.25	12.6	12.95	13.3

ZSS Series
线性模组系列

精密级/丝杆驱动/一般环境

PRECISION TYPE/BALL SCREW DRIVE/SEMI-ENCLOSED

目录

CONTENTS

ZSS120

最大行程 1050mm
最大负载 50KG
本体高度 70mm
本体宽度 102mm
..... 039

ZSS130

最大行程 1050mm
最大负载 70KG
本体高度 78mm
本体宽度 135mm
..... 043

ZSS140

最大行程 1050mm
最大负载 110KG
本体高度 78mm
本体宽度 135mm
..... 049

ZSS170

最大行程 1250mm
最大负载 120KG
本体高度 97mm
本体宽度 170mm
..... 055

ZSS200

最大行程 1500mm
最大负载 140KG
本体高度 101.5mm
本体宽度 175mm
..... 059

ZSS220

最大行程 1500mm
最大负载 150KG
本体高度 122mm
本体宽度 220mm
..... 063

产品索引 标准滚珠丝杆滑台系列

SPEC INDEX STANDARD BALL SCREW MODULE SERIESR

使用环境 Use Where	传动方式 Driven Mode	产品型号 Mode	驱动功率 Motor Power (W)	本体宽幅 Width (mm)	重复定位精度 Positioning Precision (mm)	丝杆规格(C7级) Ball Screw Spec 外径 Diameter (mm)	导程 Lead (mm)	最大搬运重量"2 Maximum Load Weight 水平使用 Horizontal (kg)	垂直使用 Vertical (kg)	额定速度 Maximum speed"1 (mm/s)
一般环境 Semi-enclosed	滚珠丝杆 Ball Screw	ZSS120	200	102	±0.01	16	5	50	12	250
							10	30	8	500
							20	18	3	1000
							32	5	—	1600
		ZSS130	200	135	±0.01	16	5	70	17	250
							10	47	12	500
							20	24	6	1000
							32	13	—	1600
		ZSS140	400	135	±0.01	16	5	110	33	250
							10	88	22	500
							20	40	10	1000
							32	30	8	1600
		ZSS170	750	170	±0.01	20	5	120	50	250
							10	120	40	500
							20	83	25	1000
							40	43	12	2000
		ZSS200	750	175	±0.01	25	5	140	50	250
							10	140	40	500
							25	95	18	1250
		ZSS220	750	220	±0.01	25	5	150	55	250
							10	150	45	500
							25	105	20	1250
							50	43	12	2500

页码 Page
051
055
061
067
071
075

*注 Notes:

1. 额定速度为电机额定转速（3000r/min）时的速度，或由滚珠丝杠的容许转速限制的速度。
Rated speed is the motor at rated speed (3000 r/min), or limited by ball screw permissible revolution.

2. 最大可搬运重量为额定转速下加速度0.3G时（导程5mm或以下时为0.15G）的质量。如果在最大搬运重量的范围内，则与搬运重量无关，可以按此速度搬运。但是，随着重量增加，加速、减速曲线趋缓，如果移动距离较短，则不能达到标注的最高速度。
Maximum load weight is under the rated speed when acceleration is 0.3 G or 0.1 5G(ball screw lead ≤ 5 mm),in range of max load weight,it runs at max speed and smoothly, However, with the increase of weight , the slowing of acceleration, deceleration and curve, if the moving distance is too short ,it can not reach the max speed it annotated.

3. 各行程的最高速度为电转速（3000r/min）时的速度，滚珠螺杆驱动机型的行程较长时，因滚珠丝杆发生共振以最高速度工作时，可能会出现异声、震动等情况。应适当降低运动速度。
The highest speed of each stroke is that when motor runs at speed (3000 r/min), When the length of ball screw types a re too long, because of resonance and moving at the highest speed, it may appear noise,vibration, and so on . Now should slow down its s peed appropriately.

4. 行程是指我们标准产品所能达到的最大行程，有特殊要求请咨询销售人员。
Stroke refers to its max distance of our standard products can achieve, ask our salesman for help if needed.

ZSS120 单轴/1-Axis

滚珠丝杆驱动
Ball Screw Drive

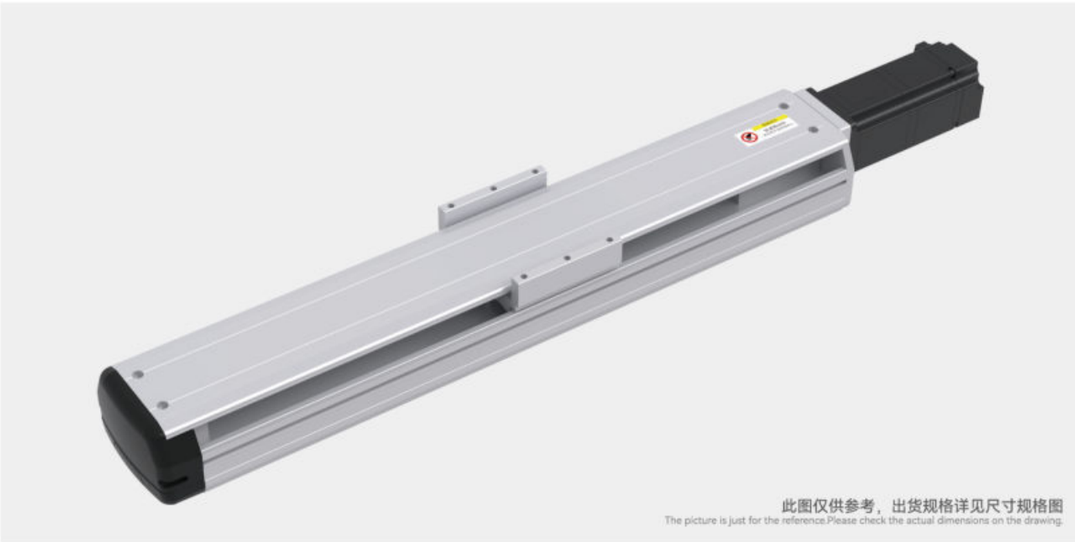

此图仅供参考，出货规格详见尺寸规格图
The picture is just for the reference.Please check the actual dimensions on the drawing.

最大行程 Maximum Stroke	最高速度 Maximum Stroke	额定扭矩 Maximux Static Torque	滚珠丝杆 Ball Screw	直线导轨 Linear Guide
1050mm	1600mm/s	0.64N·m	ø16mm	12×7.5-2支

电机马达连接方式 Motor Connection Style

BC

BL

BR

BM

型号表示方式
Ordering Method

ZSS120 – L05 – S100 – BC – T20B – C 1 – N

本体型号 Ontology Model

滚珠丝杆导程 Ball Screw Lead
- 05 5mm
- 10 10mm
- 20 20mm
- 32 32mm

有效行程 Maximum Stroke
- 标准范围 100 - 1050mm
- 行程间隔 50mm Pitch

马达连接方式 Motor Position
- BC 马达直连外置 Motor Direct Connection
- BM 马达下折 Under Linear Module
- BL 马达左折 Left Linear Module
- BR 马达右折 Right Linear Module

马达品牌、功率 Coil Specifications
- T 台达（标准）Delta
- P 松下（标准）Panasonic
- Y 安川（标准）Yaskawa
- C 客户自配 Customer Preared
- 10 100w
- 20 200w
- 40 400w
- 75 750w
- B 有刹车 With Brake *

注：若无刹车则不表示；选用步进电机请咨询销售人员。

原点感应器 Origin Sensor
- 外挂型 Out Side
  - C 马达侧 Moter side
  - D 反马达侧 Opposite Motor Side
- 无 No Sensor
  - E 无 No Sensor

端点极限感应器 Limit Sensor
- 1 1只 pcs
- 2 2只 pcs
- 3 3只 pcs
- 无 No Sensor
  - 0 无 No Sensor

非标定制 Non-Standard Model

基本规格 Specification

性能	重复定位精度 Repeatability (mm)		±0.01			
	滚珠丝杆导程 Ball Screw Lead (mm)		5	10	20	32
	最高速度 Maximum Speed (mm/s)		250	500	1000	1600
	最大可搬运重量 Maximum Payload	水平使用 Horizontal(kg)	50	30	18	5
		垂直使用 Vertical(kg)	12	8	3	—
	额定推力 Rate Thrust (N)		788	394	197	123
	标准行程 Stroke Pitch (mm)		100~1050mm / 间隔 50mm pitch			
配件	驱动功率 AC Servo Motor Output (W)		200			
	滚珠丝杆外径 Ball Screw ø (mm)		C7ø16			
	直线导轨 Linear Guide(mm)		W12×H7.5			
	联轴器 Couping(mm)		10×14			
	原点感应器 Home Sensor	外挂 Outside	EE-SX672(NPN) EE-SX672P(PNP)			

感应器接线图（原点及端点） Sensor Layout

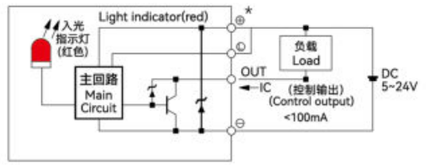

*行程超过750时，会产生滚珠丝杆偏摆，此时请降低工作速度。
*When the stroke is over 750mm,the run-out of the ball screw will occur. We recommend to low down the working speed under this cicumstances.
*马达加减速设定0.2秒。
*Acceleration and deacceleration value is set 0.2 second.
*本产品标准行程工作速度请参照P050页应用。
*Please refer to page P050 for standard stroke working speed.

容许负载力矩表 Allowable Overhang

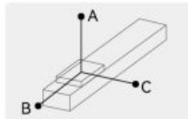

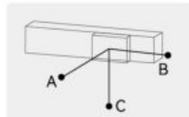

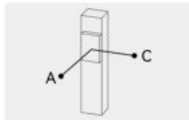

单位(unit): mm

水平安装 Horizontal Installation		A	B	C
导程 5 Lead	30kg	882	65	78
	40kg	606	43	51
	50kg	437	29	35
导程 10 Lead	15kg	875	138	157
	25kg	485	73	83
	30kg	386	56	64
导程 20 Lead	5kg	1160	384	386
	10kg	561	180	181
	18kg	288	88	89
导程 32 Lead	3kg	822	444	385
	5kg	492	255	224
	—	—	—	—

单位(unit): mm

墙壁安装 Wall Installation		A	B	C
导程 5 Lead	25kg	100	84	1102
	35kg	63	52	725
	50kg	35	29	433
导程 10 Lead	10kg	250	221	1311
	20kg	110	97	633
	30kg	64	56	385
导程 20 Lead	6kg	317	316	955
	12kg	147	144	455
	18kg	89	88	288
导程 32 Lead	2kg	591	682	1256
	5kg	224	255	488
	—	—	—	—

单位(unit): mm

垂直安装 Vertical Installation		A	C
导程 5 Lead	5kg	544	544
	8kg	341	341
	12kg	227	227
导程 10 Lead	4kg	606	606
	8kg	303	303
	—	—	—
导程 20 Lead	2kg	961	961
	3kg	639	639
	—	—	—

静态容许负载惯量 Static Loading Moment

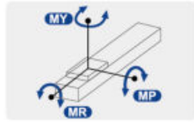

单位(unit): N·m

水平安装 Horizontal Installation	
MY	150
MP	130
MR	130

*力矩所表示的数据，代表重心。
*The torque value in the chart indicate the center of gravity.
*产品在规范的使用条件下,使用寿命为10000公里。
*Operation life is 10,000km when the product is using under the specified conditions.
*倒吊使用无法套用标准规范，如有需求请与我们联系。
*Data information is not for ceiling-mount inverse use, contact us for the details if you want to apply ceiling-mount inverse usage.

推荐搭配伺服电机一览表 Recommended Motor Table

品牌 Brand	特征码 Coding	有无刹车 Wherer With Brake	马达功率 Motor Power	电源电压 (Ac-voltage)	伺服马达型号 Motor Model	伺服驱动型号 Motor Model
台达 Delta	T	无刹车(水平使用) Without Brake(Horizontal Type)	200W	220V	ECMA-C20602RS	ASD-B2-0221-B
		有刹车(垂直使用) With Brake(Vertical Type)	200W	220V	ECMA-C20602SS	ASD-B2-0221-B
松下 Panasonic	P	无刹车(水平使用) Without Brake(Horizontal Type)	200W	220V	MHMF022L1U2M	MADLN15SG
		有刹车(垂直使用) With Brake(Vertical Type)	200W	220V	MHMF022L1V2M	MADLN15SG
安川 Yaskawa	Y	无刹车(水平使用) Without Brake(Horizontal Type)	200W	220V	SGM7J02AFC6S	SGD7S1R6A00A002
		有刹车(垂直使用) With Brake(Vertical Type)	200W	220V	SGM7J02AFC6E	SGD7S1R6A00A002

ZSS120 单轴/1-Axis

滚珠丝杆驱动
Ball Screw Drive

BC 马达直连 Motor Direct Connection

单位(Unit):mm

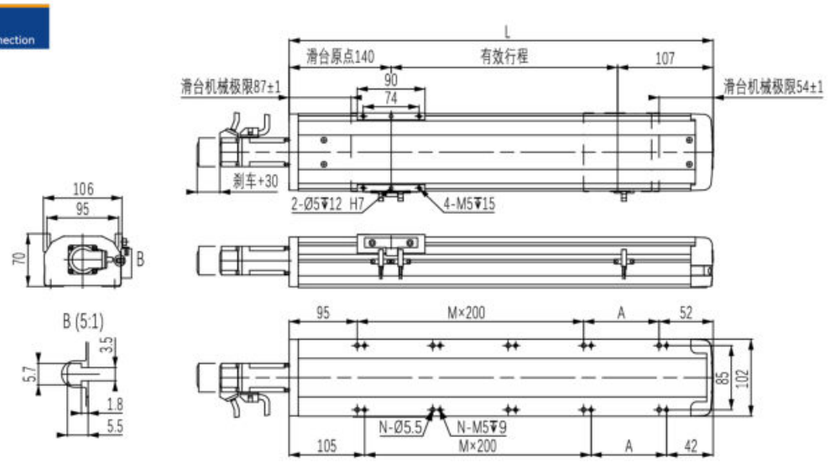

有效行程	100	150	200	250	300	350	400	450	500	550	600	650	700	750	800	850	900	950	1000	1050
L	347	397	447	497	547	597	647	697	747	797	847	897	947	997	1047	1097	1147	1197	1247	1297
A	200	50	100	150	200	50	100	150	200	50	100	150	200	50	100	150	200	50	100	150
M	0	1	1	1	1	2	2	2	2	3	3	3	3	4	4	4	4	5	5	5
N	4	6	6	6	6	8	8	8	8	10	10	10	10	12	12	12	12	14	14	14
KG	5.67	6.06	6.45	6.84	7.23	7.63	8.01	8.4	8.79	9.18	9.57	9.96	10.35	10.74	11.13	11.52	11.91	12.3	12.69	13.08

BL 马达左折 Left Linear Module

单位(Unit):mm

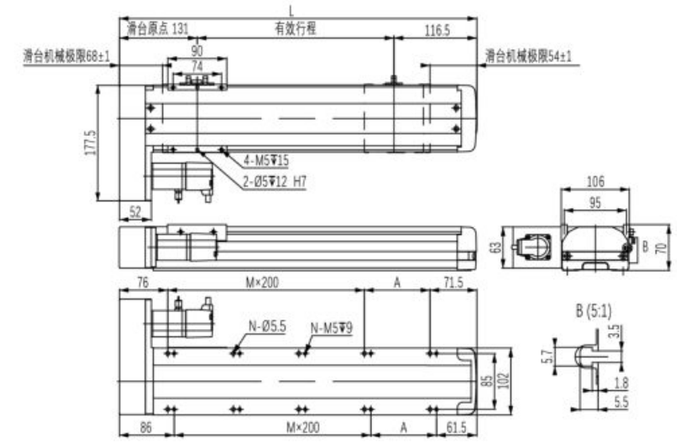

有效行程	100	150	200	250	300	350	400	450	500	550	600	650	700	750	800	850	900	950	1000	1050
L	347.5	397.5	447.5	497.5	547.5	597.5	647.5	697.5	747.5	797.5	847.5	897.5	947.5	997.5	1047.5	1097.5	1147.5	1197.5	1247.5	1297.5
A	200	50	100	150	200	50	100	150	200	50	100	150	200	50	100	150	200	50	100	150
M	0	1	1	1	1	2	2	2	2	3	3	3	3	4	4	4	4	5	5	5
N	4	6	6	6	6	8	8	8	8	10	10	10	10	12	12	12	12	14	14	14
KG	6.05	6.44	6.83	7.22	7.61	8	8.39	8.78	9.17	9.56	9.95	10.34	10.73	11.12	11.51	11.9	12.29	12.68	13.07	13.46

BM 马达下折 Under Linear Module

单位(Unit):mm

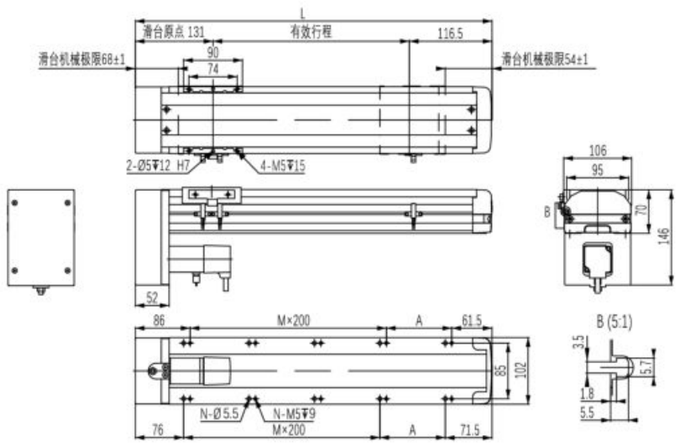

有效行程	100	150	200	250	300	350	400	450	500	550	600	650	700	750	800	850	900	950	1000	1050
L	347.5	397.5	447.5	497.5	547.5	597.5	647.5	697.5	747.5	797.5	847.5	897.5	947.5	997.5	1047.5	1097.5	1147.5	1197.5	1247.5	1297.5
A	200	50	100	150	200	50	100	150	200	50	100	150	200	50	100	150	200	50	100	150
M	0	1	1	1	1	2	2	2	2	3	3	3	3	4	4	4	4	5	5	5
N	4	6	6	6	6	8	8	8	8	10	10	10	10	12	12	12	12	14	14	14
KG	6.05	6.44	6.83	7.22	7.61	8	8.39	8.78	9.17	9.56	9.95	10.34	10.73	11.12	11.51	11.9	12.29	12.68	13.07	13.46

BR 马达右折 Right Linear Module

单位(Unit):mm

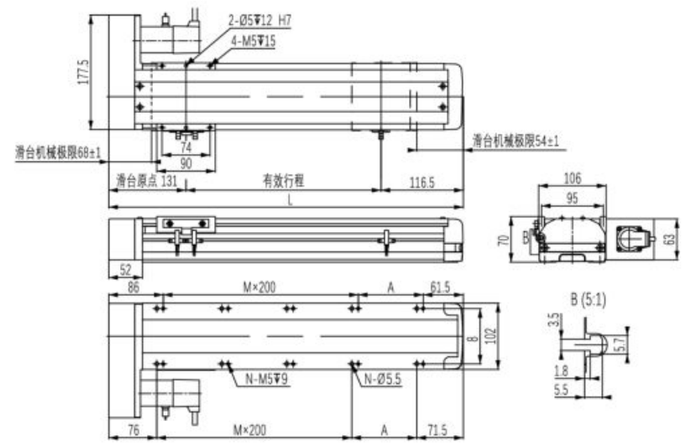

有效行程	100	150	200	250	300	350	400	450	500	550	600	650	700	750	800	850	900	950	1000	1050
L	347.5	397.5	447.5	497.5	547.5	597.5	647.5	697.5	747.5	797.5	847.5	897.5	947.5	997.5	1047.5	1097.5	1147.5	1197.5	1247.5	1297.5
A	200	50	100	150	200	50	100	150	200	50	100	150	200	50	100	150	200	50	100	150
M	0	1	1	1	1	2	2	2	2	3	3	3	3	4	4	4	4	5	5	5
N	4	6	6	6	6	8	8	8	8	10	10	10	10	12	12	12	12	14	14	14
KG	6.05	6.44	6.83	7.22	7.61	8	8.39	8.78	9.17	9.56	9.95	10.34	10.73	11.12	11.51	11.9	12.29	12.68	13.07	13.46

ZSS130 单轴/1-Axis

滚珠丝杆驱动
Ball Screw Drive

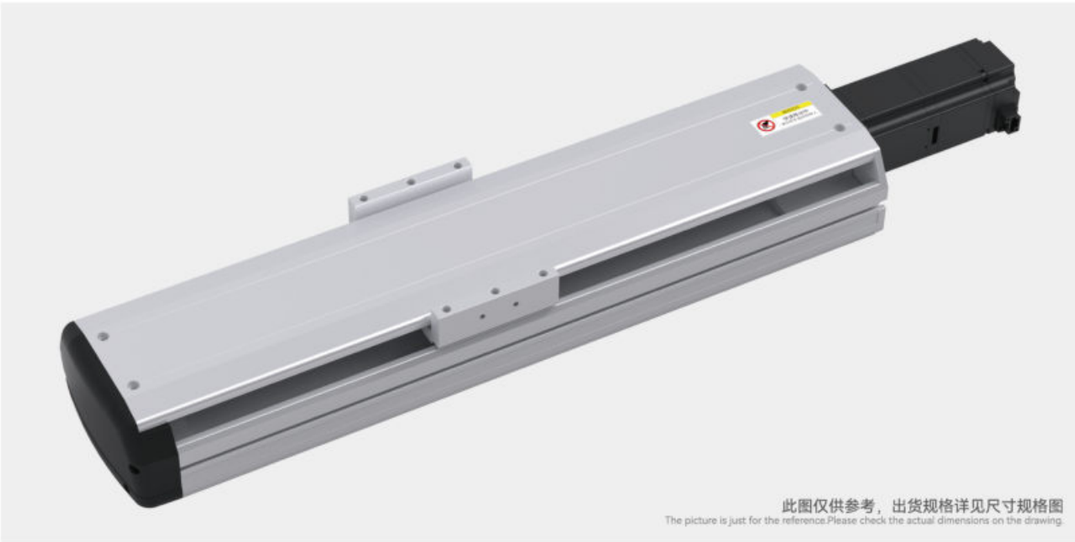

最大行程 Maximum Stroke	最高速度 Maximum Stroke	额定扭矩 Maximus Static Torque	滚珠丝杆 Ball Screw	直线导轨 Linear Guide
1050mm	1600mm/s	0.64N·m	ø16mm	15×12.5-2支

电机马达连接方式 Motor Connection Style

型号表示方式
Ordering Method

ZSS130 – L05 – S100 – BC – T20B – C 1 – N

本体型号 Ontology Model

滚珠丝杆导程 Ball Screw Lead
- 05 5mm
- 10 10mm
- 20 20mm
- 32 32mm

有效行程 Maximum Stroke
- 标准范围 100 - 1050mm
- 行程间隔 50mm Pitch

马达连接方式 Motor Position
- BC 马达直连外置 Motor Direct Connection
- BM 马达下折 Under Linear Module
- BL 马达左折 Left Linear Module
- BR 马达右折 Right Linear Module
- M 马达内置 Motor Built-In

马达品牌、功率 Coil Specifications
- T 台达（标准）Delta
- P 松下（标准）Panasonic
- Y 安川（标准）Yaskawa
- C 客户自配 Customer Preared
- 10 100w
- 20 200w
- 40 400w
- 75 750w
- B 有刹车 With Brake *

注：若无刹车则不表示；选用步进电机请咨询销售人员。

原点感应器 Origin Sensor
- 外挂型 Out Side
  - C 马达侧 Moter side
  - D 反马达侧 Opposite Motor Side
- 无 No Sensor
  - E 无 No Sensor

端点极限感应器 Limit Sensor
- 1 1只 pcs
- 2 2只 pcs
- 3 3只 pcs
- 无 No Sensor
  - 0 无 No Sensor

非标定制 Non-Standard Model

基本规格 Specification

性能	重复定位精度 Repeatability (mm)		±0.01			
	滚珠丝杆导程 Ball Screw Lead (mm)		5	10	20	32
	最高速度 Maximum Speed (mm/s)		250	500	1000	1600
	最大可搬运重量 Maximum Payload	水平使用 Horizontal(kg)	70	47	24	13
		垂直使用 Vertical(kg)	17	12	6	—
	额定推力 Rate Thrust (N)		788	394	197	123
	标准行程 Stroke Pitch (mm)		100~1050mm / 间隔 50mm pitch			
配件	驱动功率 AC Servo Motor Output (W)		200			
	滚珠丝杆外径 Ball Screw ø (mm)		C7ø16			
	直线导轨 Linear Guide(mm)		W15×H12.5			
	联轴器 Couping(mm)		10×14			
	原点感应器 Home Sensor	外挂 Outside	EE-SX672(NPN) EE-SX672P(PNP)			

感应器接线图（原点及端点） Sensor Layout

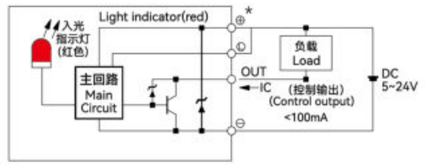

- *行程超过750时，会产生滚珠丝杆偏振，此时请降低工作速度。
  *When the stroke is over 750mm,the run-out of the ball screw will occur. We recommend to low down the working speed under this ciumstances.
- *马达加减速设定0.2秒。
  *Acceleration and deacceleration value is set 0.2 second.
- *本产品标准行程工作速度请参照P050页应用。
  *Please refer to page P050 for standard stroke working speed.

容许负载力矩表 Allowable Overhang

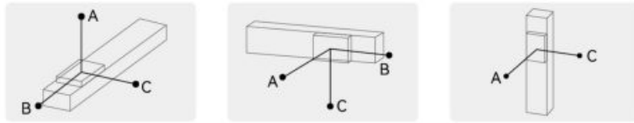

单位(unit): mm

水平安装 Horizontal Installation		A	B	C
导程 5 Lead	40kg	795	63	225
	55kg	558	43	155
	70kg	422	32	115
导程 10 Lead	25kg	588	95	276
	35kg	410	65	190
	47kg	295	46	135
导程 20 Lead	6kg	1068	355	710
	15kg	416	136	275
	24kg	252	81	166
导程 32 Lead	7kg	385	205	298
	13kg	204	106	156
	—	—	—	—

单位(unit): mm

墙壁安装 Wall Installation		A	B	C
导程 5 Lead	30kg	310	88	1066
	50kg	172	49	620
	70kg	115	32	422
导程 10 Lead	20kg	351	122	743
	30kg	225	78	484
	47kg	135	46	294
导程 20 Lead	5kg	852	428	1227
	12kg	345	173	522
	24kg	166	81	253
导程 32 Lead	6kg	350	240	453
	13kg	155	106	204
	—	—	—	—

单位(unit): mm

垂直安装 Vertical Installation		A	C
导程 5 Lead	5kg	580	580
	11kg	264	264
	17kg	170	170
导程 10 Lead	4kg	644	644
	8kg	322	322
	12kg	215	215
导程 20 Lead	3kg	667	667
	6kg	335	335
	—	—	—

静态容许负载惯量 Static Loading Moment

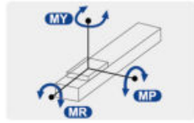

单位(unit): N·m

水平安装 Horizontal Installation	
MY	174
MP	175
MR	153

- *力矩所表示的数据，代表重心。
  *The torque value in the chart indicate the center of gravity.
- *产品在规范的使用条件下,使用寿命为10000公里。
  *Operation life is 10,000km when the product is using under the specified conditions.
- *倒吊使用无法套用标准规范，如有需求请与我们联系。
  *Data information is not for ceiling-mount inverse use, contact us for the details if you want to apply ceiling-mount inverse usage.

推荐搭配伺服电机一览表 Recommended Motor Table

品牌 Brand	特征码 Coding	有无刹车 Wherer With Brake	马达功率 Motor Power	电源电压 (Ac-voltage)	伺服马达型号 Motor Model	伺服驱动型号 Motor Model
台达 Delta	T	无刹车(水平使用) Without Brake(Horizontal Type)	200W	220V	ECMA-C20602RS	ASD-B2-0221-B
		有刹车(垂直使用) With Brake(Vertical Type)	200W	220V	ECMA-C20602SS	ASD-B2-0221-B
松下 Panasonic	P	无刹车(水平使用) Without Brake(Horizontal Type)	200W	220V	MHMF022L1U2M	MADLN15SG
		有刹车(垂直使用) With Brake(Vertical Type)	200W	220V	MHMF022L1V2M	MADLN15SG
安川 Yaskawa	Y	无刹车(水平使用) Without Brake(Horizontal Type)	200W	220V	SGM7J02AFC6S	SGD7S1R6A00A002
		有刹车(垂直使用) With Brake(Vertical Type)	200W	220V	SGM7J02AFC6E	SGD7S1R6A00A002

ZSS130 单轴/1-Axis

滚珠丝杆驱动
Ball Screw Drive

BC 马达直连
Motor Direct Connection

单位(Unit):mm

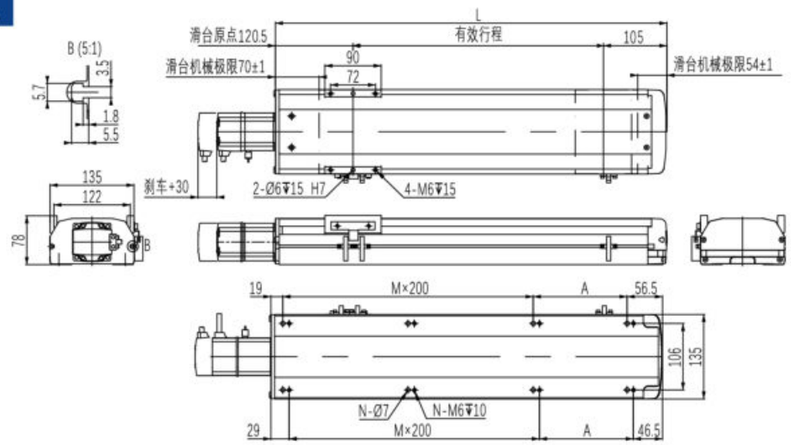

有效行程	100	150	200	250	300	350	400	450	500	550	600	650	700	750	800	850	900	950	1000	1050
L	325.5	375.5	425.5	475.5	525.5	575.5	625.5	675.5	725.5	775.5	825.5	875.5	925.5	975.5	1025.5	1075.5	1125.5	1175.5	1225.5	1275.5
A	50	100	150	200	50	100	150	200	50	100	150	200	50	100	150	200	50	100	150	200
M	1	1	1	1	2	2	2	2	3	3	3	3	4	4	4	4	5	5	5	5
N	6	6	6	6	8	8	8	8	10	10	10	10	12	12	12	12	14	14	14	14
KG	7.96	8.52	9.08	9.64	10.2	10.76	11.32	11.88	12.44	13	13.56	14.12	14.68	15.24	15.80	16.36	16.92	17.48	18.04	18.60

BL 马达左折
Left Linear Module

单位(Unit):mm

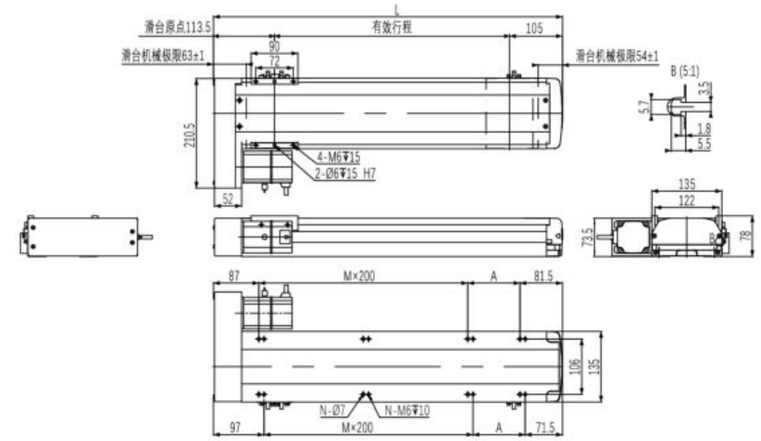

有效行程	100	150	200	250	300	350	400	450	500	550	600	650	700	750	800	850	900	950	1000	1050
L	318.5	368.5	418.5	468.5	518.5	568.5	618.5	668.5	718.5	768.5	818.5	868.5	918.5	968.5	1018.5	1068.5	1118.5	1168.5	1218.5	1268.5
A	150	200	50	100	150	200	50	100	150	200	50	100	150	200	50	100	150	200	50	100
M	0	0	1	1	1	1	2	2	2	2	3	3	3	3	4	4	4	4	5	5
N	4	4	6	6	6	6	8	8	8	8	10	10	10	10	12	12	12	12	14	14
KG	8.5	9.06	9.62	10.18	10.74	11.3	11.86	12.42	12.98	13.54	14.1	14.66	15.22	15.78	16.34	16.9	17.46	18.02	18.58	19.14

BM 马达下折
Under Linear Module

单位(Unit):mm

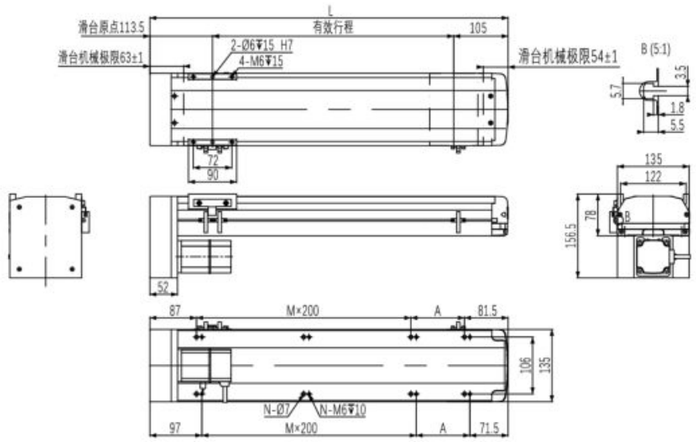

有效行程	100	150	200	250	300	350	400	450	500	550	600	650	700	750	800	850	900	950	1000	1050
L	318.5	368.5	418.5	468.5	518.5	568.5	618.5	668.5	718.5	768.5	818.5	868.5	918.5	968.5	1018.5	1068.5	1118.5	1168.5	1218.5	1268.5
A	150	200	50	100	150	200	50	100	150	200	50	100	150	200	50	100	150	200	50	100
M	0	0	1	1	1	1	2	2	2	2	3	3	3	3	4	4	4	4	5	5
N	4	4	6	6	6	6	8	8	8	8	10	10	10	10	12	12	12	12	14	14
KG	8.5	9.06	9.62	10.18	10.74	11.3	11.86	12.42	12.98	13.54	14.1	14.66	15.22	15.78	16.34	16.9	17.46	18.02	18.58	19.14

BR 马达右折
Right Linear Module

单位(Unit):mm

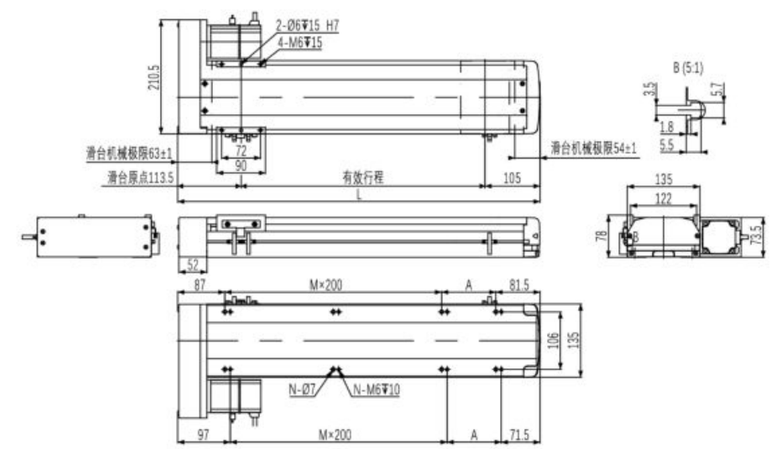

有效行程	100	150	200	250	300	350	400	450	500	550	600	650	700	750	800	850	900	950	1000	1050
L	318.5	368.5	418.5	468.5	518.5	568.5	618.5	668.5	718.5	768.5	818.5	868.5	918.5	968.5	1018.5	1068.5	1118.5	1168.5	1218.5	1268.5
A	150	200	50	100	150	200	50	100	150	200	50	100	150	200	50	100	150	200	50	100
M	0	0	1	1	1	1	2	2	2	2	3	3	3	3	4	4	4	4	5	5
N	4	4	6	6	6	6	8	8	8	8	10	10	10	10	12	12	12	12	14	14
KG	8.5	9.06	9.62	10.18	10.74	11.3	11.86	12.42	12.98	13.54	14.1	14.66	15.22	15.78	16.34	16.9	17.46	18.02	18.58	19.14

ZSS130 单轴/1-Axis

M 马达内置
Motor Built-In

单位(Unit):mm

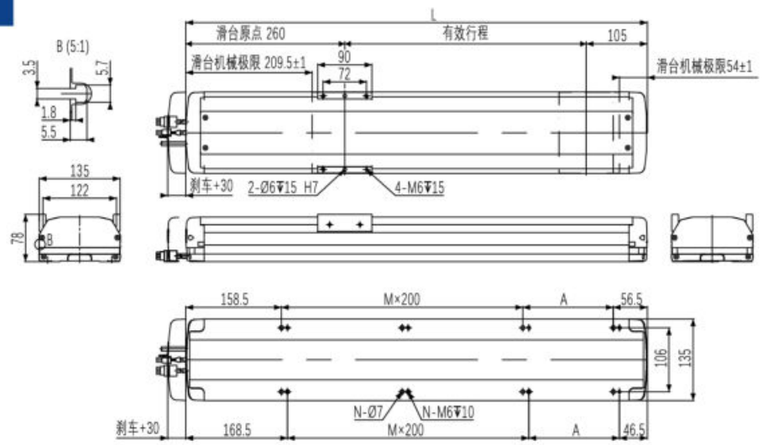

有效行程	100	150	200	250	300	350	400	450	500	550	600	650	700	750	800	850	900	950	1000	1050
L	465	515	565	615	665	715	765	815	865	915	965	1015	1065	1115	1165	1215	1265	1315	1365	1415
A	50	100	150	200	50	100	150	200	50	100	150	200	50	100	150	200	50	100	150	200
M	1	1	1	1	2	2	2	2	3	3	3	3	4	4	4	4	5	5	5	5
N	6	6	6	6	8	8	8	8	10	10	10	10	12	12	12	12	14	14	14	14
KG	8.86	9.42	9.98	10.54	11.1	11.66	12.22	12.78	13.34	13.9	14.46	15.02	15.58	16.14	16.7	17.26	17.82	18.38	18.94	19.5

产品资讯
内嵌导轨ZSH 滚珠丝杆滑台
通用型ZSS 滚珠丝杆滑台
无尘环境ZSC 滚珠丝杆滑台
防尘款ZSM 滚珠丝杆滑台
欧规系列ZQ 高速轻便经济
通用型ZBS 同步皮带滑台
无尘环境ZBC 同步皮带滑台
双驱异动ZPS ZPB系列滑台
300KG搬运ZHS 齿轮齿条滑台
直线电机ZQR 超高精度滑台
直交机械手 多轴标准组合
参考资料

ZSS140 单轴/1-Axis

滚珠丝杆驱动
Ball Screw Drive

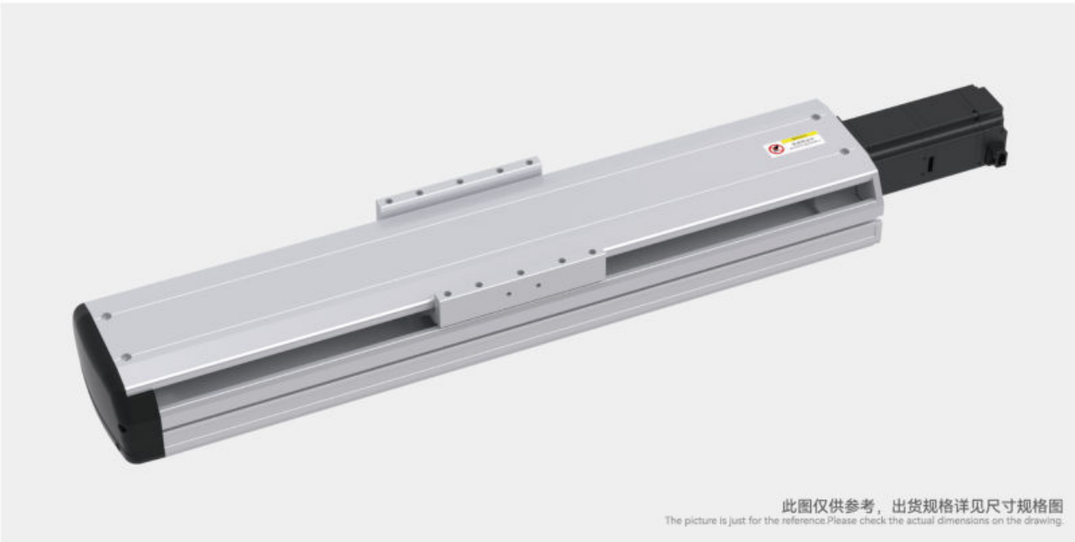

此图仅供参考，出货规格详见尺寸规格图
The picture is just for the reference.Please check the actual dimensions on the drawing.

最大行程 Maximum Stroke	1050mm	最高速度 Maximum Stroke	1600mm/s	额定扭矩 Maximux Static Torque	1.27N·m	滚珠丝杆 Ball Screw	ø16mm	直线导轨 Linear Guide	15×12.5-2支

电机马达连接方式 Motor Connection Style

型号表示方式
Ordering Method

ZSS140 – L05 – S100 – BC – T40B – C 1 – N

本体型号 Ontology Model

滚珠丝杆导程 Ball Screw Lead

05	5mm
10	10mm
20	20mm
32	32mm

有效行程 Maximum Stroke

标准范围 100 - 1050mm
行程间隔 50mm Pitch

马达连接方式 Motor Position

BC	马达直连外置 Motor Direct Connection
BM	马达下折 Under Linear Module
BL	马达左折 Left Linear Module
BR	马达右折 Right Linear Module
M	马达内置 Motor Built-In

马达品牌、功率 Coil Specifications

T	台达（标准） Delta	10	100w	B 有刹车 With Brake *
P	松下（标准） Panasonic	20	200w	
Y	安川（标准） Yaskawa	40	400w	注：若无刹车则不表示；选用步进电机请咨询销售人员。
C	客户自配 Customer Preared	75	750w	

原点感应器 Origin Sensor

外挂型 Out Side

C	马达侧 Moter side
D	反马达侧 Opposite Motor Side

无 No Sensor
E 无 No Sensor

端点极限感应器 Limit Sensor

1	1只 pcs
2	2只 pcs
3	3只 pcs

无 No Sensor
0 无 No Sensor

非标定制 Non-Standard Model

基本规格 Specification

性能	重复定位精度 Repeatability (mm)		±0.01			
	滚珠丝杆导程 Ball Screw Lead (mm)		5	10	20	32
	最高速度 Maximum Speed (mm/s)		250	500	1000	1600
	最大可搬运重量 Maximum Payload	水平使用 Horizontal(kg)	110	88	40	30
		垂直使用 Vertical(kg)	33	22	10	8
	额定推力 Rate Thrust (N)		1564	782	391	244
	标准行程 Stroke Pitch (mm)		100~1050mm / 间隔 50mm pitch			
配件	驱动功率 AC Servo Motor Output (W)		400			
	滚珠丝杆外径 Ball Screw ø (mm)		C7ø16			
	直线导轨 Linear Guide(mm)		W15×H12.5			
	联轴器 Couping(mm)		10×14			
	原点感应器 Home Sensor	外挂 Outside	EE-SX672(NPN) EE-SX672P(PNP)			

感应器接线图（原点及端点） Sensor Layout

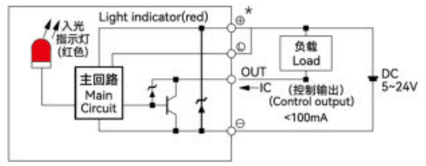

*行程超过750时，会产生滚珠丝杆偏振，此时请降低工作速度。
*When the srtoke is over 750mm,the run-out of the ball screw will occur. We recommend to low down the working speed under this ciumstances.
*马达加减速设定0.2秒。
*Acceleration and deacceleration value is set 0.2 second.
*本产品标准行程工作速度请参照P050页应用。
*Please refer to page P050 for standard stroke working speed.

容许负载力矩表 Allowable Overhang

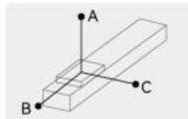

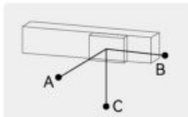

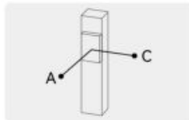

单位(unit): mm

水平安装 Horizontal Installation		A	B	C
导程 5 Lead	60kg	2512	242	232
	80kg	1811	172	164
	110kg	1284	114	108
导程 10 Lead	30kg	2727	470	430
	50kg	1577	266	242
	88kg	854	134	122
导程 20 Lead	10kg	2304	1222	1028
	22kg	1443	540	451
	40kg	860	277	233
导程 32 Lead	15kg	1033	545	405
	25kg	604	311	233
	30kg	495	251	188

单位(unit): mm

墙壁安装 Wall Installation		A	B	C
导程 5 Lead	55kg	257	269	2883
	75kg	178	186	2000
	110kg	108	114	1284
导程 10 Lead	35kg	363	395	2368
	55kg	218	238	1445
	88kg	123	134	854
导程 20 Lead	12kg	854	1019	2552
	20kg	500	596	1588
	40kg	233	277	860
导程 32 Lead	15kg	405	545	1033
	30kg	188	251	495
	—	—	—	—

单位(unit): mm

垂直安装 Vertical Installation		A	C
导程 5 Lead	15kg	1118	1118
	22kg	770	770
	33kg	513	513
导程 10 Lead	10kg	1500	1500
	14kg	1072	1072
	22kg	682	682
导程 20 Lead	7kg	1700	1700
	10kg	1188	1188
	—	—	—
导程 32 Lead	5kg	1503	1503
	8kg	944	944
	—	—	—

静态容许负载惯量 Static Loading Moment

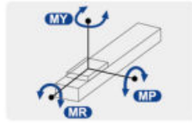

单位(unit): N·m

水平安装 Horizontal Installation	
MY	551
MP	552
MR	485

*力矩所表示的数据，代表重心。
*The torque value in the chart indicate the center of gravity.
*产品在规范的使用条件下,使用寿命为10000公里。
*Operation life is 10,000km when the product is using under the specified conditions.
*倒吊使用无法套用标准规范，如有需求请与我们联系。
*Data information is not for ceiling-mount inverse use, contact us for the details if you want to apply ceiling-mount inverse usage.

推荐搭配伺服电机一览表 Recommended Motor Table

品牌 Brand	特征码 Coding	有无刹车 Wherer With Brake	马达功率 Motor Power	电源电压 (AC-voltage)	伺服马达型号 Motor Model	伺服驱动型号 Motor Model
台达 Delta	T	无刹车(水平使用) Without Brake(Horizontal Type)	400W	220V	ECMA-C20604RS	ASD-B2-0421-B
		有刹车(垂直使用) With Brake(Vertical Type)	400W	220V	ECMA-C20604SS	ASD-B2-0421-B
松下 Panasonic	P	无刹车(水平使用) Without Brake(Horizontal Type)	400W	220V	MHMF042L1U2M	MBDLN25SG
		有刹车(垂直使用) With Brake(Vertical Type))	400W	220V	MHMF042L1V2M	MBDLN25SG
安川 Yaskawa	Y	无刹车(水平使用) Without Brake(Horizontal Type)	400W	220V	SGM7J04AFC6S	SGD7S2R8A00A002
		有刹车(垂直使用) With Brake(Vertical Type)	400W	220V	SGM7J04AFC6E	SGD7S2R8A00A002

ZSS140 单轴/1-Axis

滚珠丝杆驱动
Ball Screw Drive

BC 马达直连
Motor Direct Connection

单位(Unit):mm

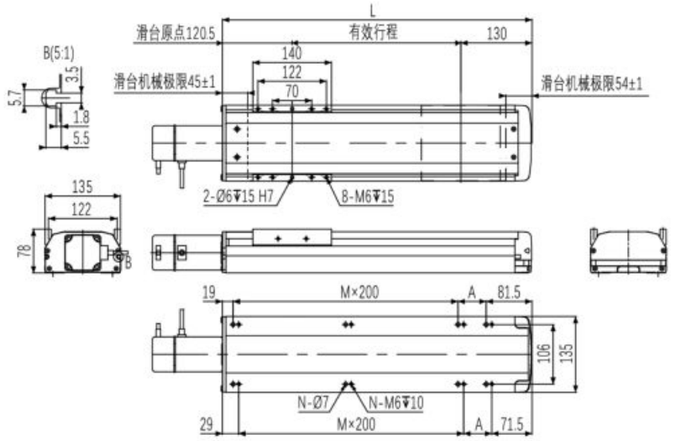

有效行程	100	150	200	250	300	350	400	450	500	550	600	650	700	750	800	850	900	950	1000	1050
L	350.5	400.5	450.5	500.5	550.5	600.5	650.5	700.5	750.5	800.5	850.5	900.5	950.5	1000.5	1050.5	1100.5	1150.5	1200.5	1250.5	1300.5
A	50	100	150	200	50	100	150	200	50	100	150	200	50	100	150	200	50	100	150	200
M	1	1	1	1	2	2	2	2	3	3	3	3	4	4	4	4	5	5	5	5
N	6	6	6	6	8	8	8	8	10	10	10	10	12	12	12	12	14	14	14	14
KG	9.3	9.85	10.4	10.95	11.5	12.05	12.6	13.15	13.7	14.25	14.8	15.35	15.9	16.45	17	17.55	18.1	18.65	19.2	19.75

BL 马达左折
Left Linear Module

单位(Unit):mm

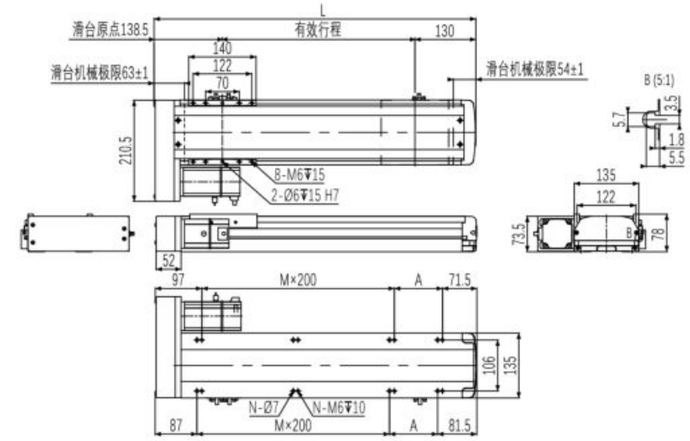

有效行程	100	150	200	250	300	350	400	450	500	550	600	650	700	750	800	850	900	950	1000	1050
L	368.5	418.5	468.5	518.5	568.5	618.5	668.5	718.5	768.5	818.5	868.5	918.5	968.5	1018.5	1068.5	1118.5	1168.5	1218.5	1268.5	1318.5
A	200	50	100	150	200	50	100	150	200	50	100	150	200	50	100	150	200	50	100	150
M	0	1	1	1	1	2	2	2	2	3	3	3	3	4	4	4	4	5	5	5
N	4	6	6	6	6	8	8	8	8	10	10	10	10	12	12	12	12	14	14	14
KG	9.94	10.48	11.02	11.56	12.1	12.64	13.18	13.72	14.26	14.8	15.34	15.88	16.42	16.96	17.5	18.04	18.58	19.2	19.66	20.2

BM 马达下折
Under Linear Module

单位(Unit):mm

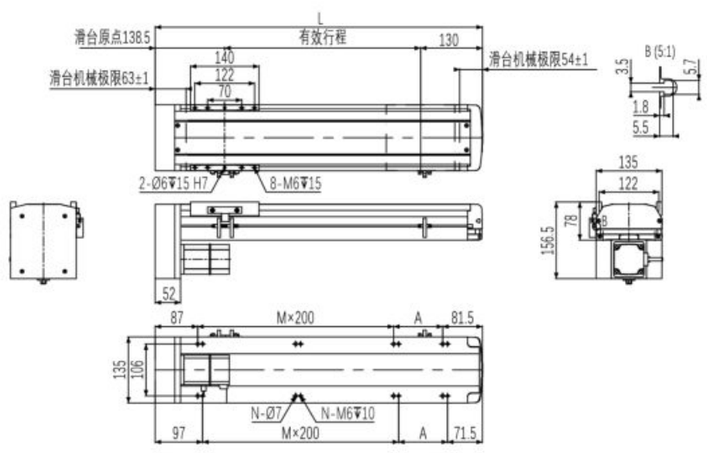

有效行程	100	150	200	250	300	350	400	450	500	550	600	650	700	750	800	850	900	950	1000	1050
L	368.5	418.5	468.5	518.5	568.5	618.5	668.5	718.5	768.5	818.5	868.5	918.5	968.5	1018.5	1068.5	1118.5	1168.5	1218.5	1268.5	1318.5
A	200	50	100	150	200	50	100	150	200	50	100	150	200	50	100	150	200	50	100	150
M	0	1	1	1	1	2	2	2	2	3	3	3	3	4	4	4	4	5	5	5
N	4	6	6	6	6	8	8	8	8	10	10	10	10	12	12	12	12	14	14	14
KG	9.94	10.48	11.02	11.56	12.1	12.64	13.18	13.72	14.26	14.8	15.34	15.88	16.42	16.96	17.5	18.04	18.58	19.2	19.66	20.2

BR 马达右折
Right Linear Module

单位(Unit):mm

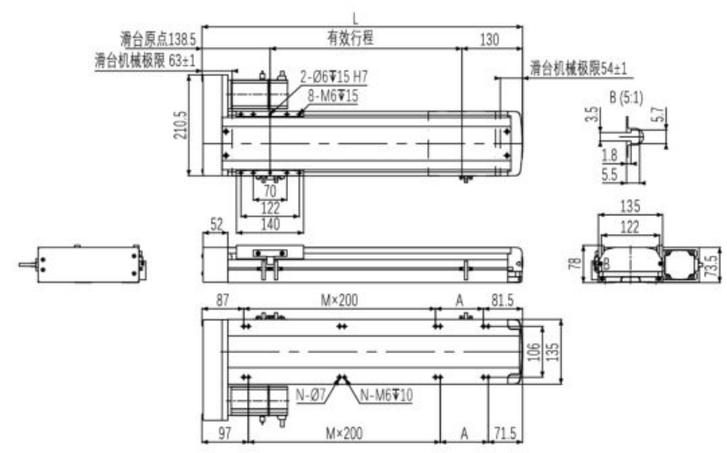

有效行程	100	150	200	250	300	350	400	450	500	550	600	650	700	750	800	850	900	950	1000	1050
L	368.5	418.5	468.5	518.5	568.5	618.5	668.5	718.5	768.5	818.5	868.5	918.5	968.5	1018.5	1068.5	1118.5	1168.5	1218.5	1268.5	1318.5
A	200	50	100	150	200	50	100	150	200	50	100	150	200	50	100	150	200	50	100	150
M	0	1	1	1	1	2	2	2	2	3	3	3	3	4	4	4	4	5	5	5
N	4	6	6	6	6	8	8	8	8	10	10	10	10	12	12	12	12	14	14	14
KG	9.94	10.48	11.02	11.56	12.1	12.64	13.18	13.72	14.26	14.8	15.34	15.88	16.42	16.96	17.5	18.04	18.58	19.2	19.66	20.2

ZSS140 单轴/1-Axis

M 马达内置
Motor Built-In

单位(Unit):mm

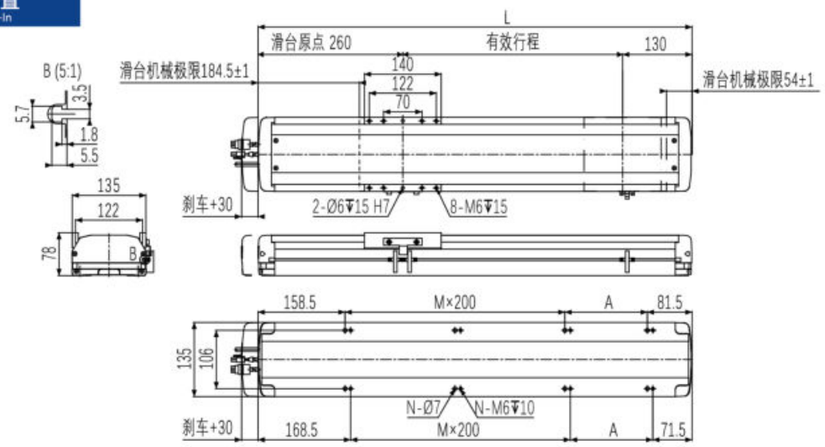

有效行程	100	150	200	250	300	350	400	450	500	550	600	650	700	750	800	850	900	950	1000	1050
L	490	540	590	640	690	740	790	840	890	940	990	1040	1090	1140	1190	1240	1290	1340	1390	1440
A	50	100	150	200	50	100	150	200	50	100	150	200	50	100	150	200	50	100	150	200
M	1	1	1	1	2	2	2	2	3	3	3	3	4	4	4	4	5	5	5	5
N	6	6	6	6	8	8	8	8	10	10	10	10	12	12	12	12	14	14	14	14
KG	10.06	10.62	11.18	11.74	12.3	12.86	13.42	13.98	14.54	15.1	15.66	16.22	16.78	17.34	17.9	18.46	19.02	19.58	20.14	20.7

ZSS170 单轴/1-Axis

滚珠丝杆驱动
Ball Screw Drive

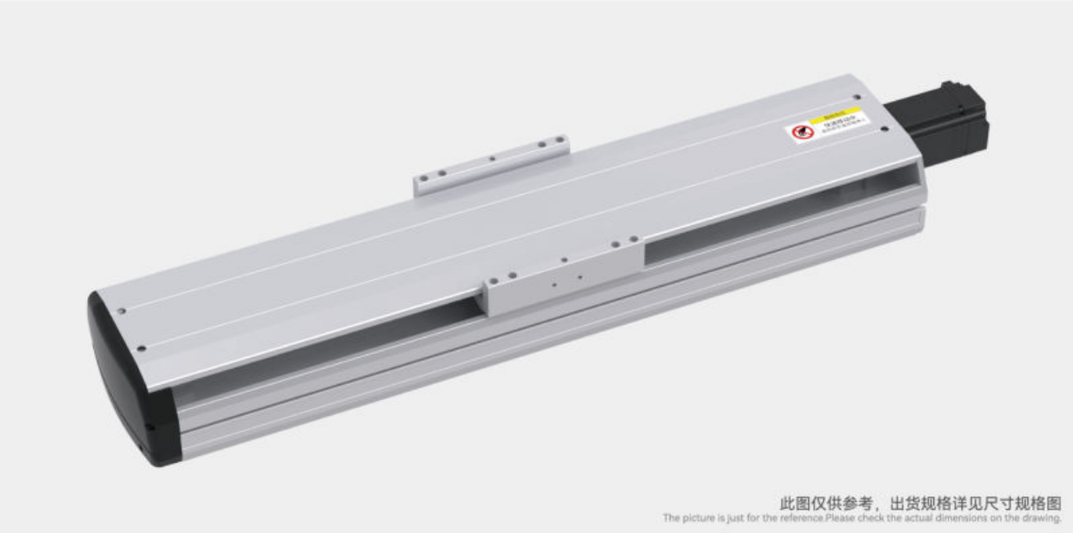

此图仅供参考，出货规格详见尺寸规格图
The picture is just for the reference.Please check the actual dimensions on the drawing.

最大行程 Maximum Stroke	最高速度 Maximum Stroke	额定扭矩 Maximus Static Torque	滚珠丝杆 Ball Screw	直线导轨 Linear Guide
1250mm	2000mm/s	2.39N·m	ø20mm	20×15-2支

电机马达连接方式 Motor Connection Style

BC

BL

BR

BM

型号表示方式
Ordering Method

ZSS170 – L05 – S100 – BC – T75B – C1 – N

本体型号 Ontology Model

滚珠丝杆导程 Ball Screw Lead
- 05 5mm
- 10 10mm
- 20 20mm
- 40 40mm

有效行程 Maximum Stroke
- 标准范围 100 - 1250mm
- 行程间隔 50mm Pitch

马达连接方式 Motor Position
- BC 马达直连外置 Motor Direct Connection
- BM 马达下折 Under Linear Module
- BL 马达左折 Left Linear Module
- BR 马达右折 Right Linear Module

马达品牌、功率 Coil Specifications
- T 台达（标准） Delta
- P 松下（标准） Panasonic
- Y 安川（标准） Yaskawa
- C 客户自配 Customer Preared
- 10 100w
- 20 200w
- 40 400w
- 75 750w
- B 有刹车 With Brake *

注：若无刹车则不表示；选用步进电机请咨询销售人员。

原点感应器 Origin Sensor
- 外挂型 Out Side
- C 马达侧 Moter side
- D 反马达侧 Opposite Motor Side
- 无 No Sensor
- E 无 No Sensor

端点极限感应器 Limit Sensor
- 1 1只 pcs
- 2 2只 pcs
- 3 3只 pcs
- 无 No Sensor
- 0 无 No Sensor

非标定制 Non-Standard Model

基本规格 Specification

性能	重复定位精度 Repeatability (mm)		±0.01			
	滚珠丝杆导程 Ball Screw Lead (mm)		5	10	20	40
	最高速度 Maximum Speed (mm/s)		250	500	1000	2000
	最大可搬运重量 Maximum Payload	水平使用 Horizontal(kg)	120	120	83	43
		垂直使用 Vertical(kg)	50	40	25	12
	额定推力 Rate Thrust (N)		2943	1471	735	367
	标准行程 Stroke Pitch (mm)		100~1250mm / 间隔 50mm pitch			
配件	驱动功率 AC Servo Motor Output (W)		750			
	滚珠丝杆外径 Ball Screw ø (mm)		C7ø20			
	直线导轨 Linear Guide(mm)		W20×H15			
	联轴器 Couping(mm)		12×19			
	原点感应器 Home Sensor	外挂 Outside	EE-SX672(NPN) EE-SX672P(PNP)			

感应器接线图（原点及端点） Sensor Layout

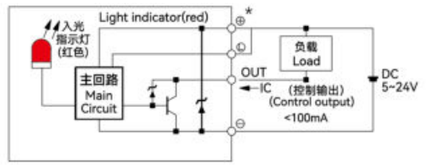

*行程超过850时，会产生滚珠丝杆偏振，此时请降低工作速度。
*When the stroke is over 850mm,the run-out of the ball screw will occur. We recommend to low down the working speed under this cicumstances.
*马达加减速设定0.2秒。
*Acceleration and deaceleration value is set 0.2 second.
*本产品标准行程工作速度请参照P050页应用。
*Please refer to page P050 for standard stroke working speed.

容许负载力矩表 Allowable Overhang

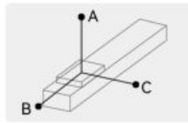

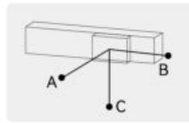

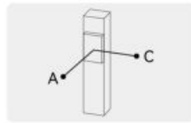

单位(unit): mm

水平安装 Horizontal Installation		A	B	C
导程 5 Lead	70kg	3235	349	408
	90kg	2482	263	306
	120kg	1861	187	218
导程 10 Lead	65kg	1911	338	373
	85kg	1445	248	276
	120kg	1000	164	182
导程 20 Lead	35kg	1666	547	538
	55kg	1030	331	328
	83kg	654	206	204
导程 40 Lead	15kg	1126	740	577
	22kg	755	491	384
	43kg	366	231	183

单位(unit): mm

墙壁安装 Wall Installation		A	B	C
导程 5 Lead	75kg	377	322	2988
	95kg	288	246	2333
	120kg	218	187	1850
导程 10 Lead	60kg	408	368	2092
	80kg	296	266	1554
	120kg	182	164	1002
导程 20 Lead	30kg	633	644	1961
	50kg	365	369	1143
	83kg	204	206	656
导程 40 Lead	12kg	729	936	1417
	22kg	384	491	755
	43kg	183	231	366

单位(unit): mm

垂直安装 Vertical Installation		A	C
导程 5 Lead	20kg	1368	1368
	30kg	911	911
	50kg	546	546
导程 10 Lead	15kg	1618	1618
	25kg	970	970
	40kg	607	607
导程 20 Lead	10kg	1922	1922
	14kg	1377	1377
	25kg	769	769
导程 40 Lead	7kg	1356	1356
	12kg	790	790
	—	—	—

静态容许负载惯量 Static Loading Moment

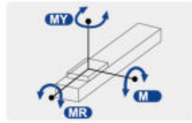

单位(unit): N·m

水平安装 Horizontal Installation	
MY	1032
MP	1034
MR	908

*力矩所表示的数据，代表重心。
*The torque value in the chart indicate the center of gravity.
*产品在规范的使用条件下,使用寿命为10000公里。
*Operation life is 10,000km when the product is using under the specified conditions.
*倒吊使用无法套用标准规范，如有需求请与我们联系。
*Data information is not for ceiling-mount inverse use, contact us for the details if you want to apply ceiling-mount inverse usage.

推荐搭配伺服电机一览表 Recommended Motor Table

品牌 Brand	特征码 Coding	有无刹车 Wherer With Brake	马达功率 Motor Power	电源电压 (AC-voltage)	伺服马达型号 Motor Model	伺服驱动型号 Motor Model
台达 Delta	T	无刹车(水平使用) Without Brake(Horizontal Type)	750W	220V	ECMA-C20807RS	ASD-B2-0721-B
		有刹车(垂直使用) With Brake(Vertical Type)	750W	220V	ECMA-C20807SS	ASD-B2-0721-B
松下 Panasonic	P	无刹车(水平使用) Without Brake(Horizontal Type)	750W	220V	MHMF082L1U2M	MCDLN35SG
		有刹车(垂直使用) With Brake(Vertical Type)	750W	220V	MHMF082L1V2M	MCDLN35SG
安川 Yaskawa	Y	无刹车(水平使用) Without Brake(Horizontal Type)	750W	220V	SGM7J08AFC6S	SGD7S5R5A00A002
		有刹车(垂直使用) With Brake(Vertical Type)	750W	220V	SGM7J08AFC6E	SGD7S5R5A00A002

ZSS170 单轴/1-Axis

滚珠丝杆驱动
Ball Screw Drive

BC 马达直连
Motor Direct Connection

单位(Unit):mm

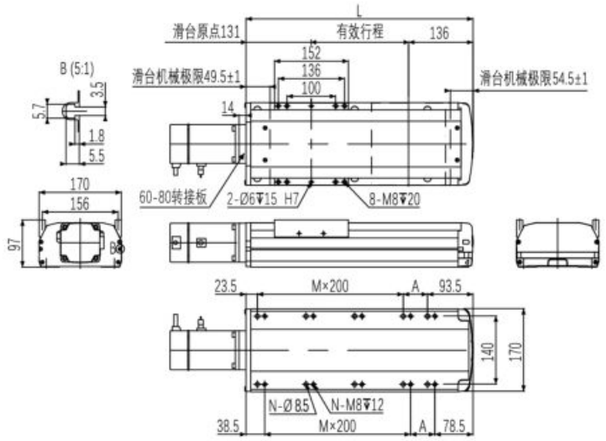

有效行程	100	150	200	250	300	350	400	450	500	550	600	650	700	750	800	850	900	950	1000	1050	1100	1150	1200	1250
L	367	417	467	517	567	617	667	717	767	817	867	917	967	1017	1067	1117	1167	1217	1267	1317	1367	1417	1467	1517
A	50	100	150	200	50	100	150	200	50	100	150	200	50	100	150	200	50	100	150	200	50	100	150	200
M	1	1	1	1	2	2	2	2	3	3	3	3	4	4	4	4	5	5	5	5	6	6	6	6
N	6	6	6	6	8	8	8	8	10	10	10	10	12	12	12	12	14	14	14	14	16	16	16	16
KG	10.02	10.79	11.57	12.34	13.11	13.88	14.65	15.42	16.19	16.96	17.73	18.5	19.28	20.05	20.82	21.59	22.36	23.13	23.9	24.67	25.44	26.21	26.98	27.75

BL 马达左折
Left Linear Module

单位(Unit):mm

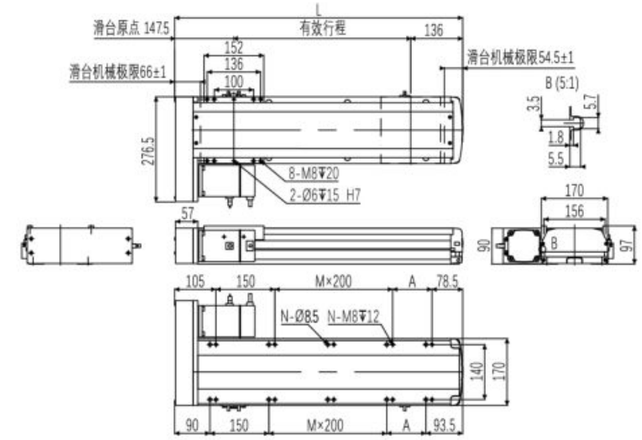

有效行程	100	150	200	250	300	350	400	450	500	550	600	650	700	750	800	850	900	950	1000	1050	1100	1150	1200	1250
L	383.5	433.5	483.5	533.5	583.5	633.5	683.5	733.5	783.5	833.5	883.5	933.5	983.5	1033.5	1083.5	1133.5	1183.5	1233.5	1283.5	1333.5	1383.5	1433.5	1483.5	1533.5
A	50	100	150	200	50	100	150	200	50	100	150	200	50	100	150	200	50	100	150	200	50	100	150	200
M	0	0	0	0	1	1	1	1	2	2	2	2	3	3	3	3	4	4	4	4	5	5	5	5
N	6	6	6	6	8	8	8	8	10	10	10	10	12	12	12	12	14	14	14	14	16	16	16	16
KG	10.3	11.07	11.84	12.61	13.38	14.15	14.92	15.69	16.47	17.24	18.01	18.78	19.55	20.32	21.09	21.86	22.63	23.4	24.18	24.95	25.72	26.49	27.26	28.03

BM 马达下折
Under Linear Module

单位(Unit):mm

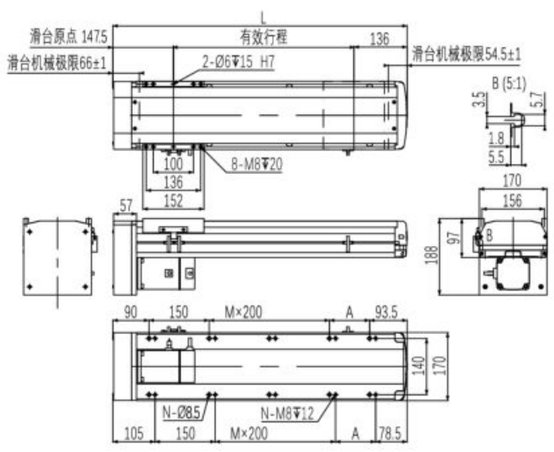

有效行程	100	150	200	250	300	350	400	450	500	550	600	650	700	750	800	850	900	950	1000	1050	1100	1150	1200	1250
L	383.5	433.5	483.5	533.5	583.5	633.5	683.5	733.5	783.5	833.5	883.5	933.5	983.5	1033.5	1083.5	1133.5	1183.5	1233.5	1283.5	1333.5	1383.5	1433.5	1483.5	1533.5
A	50	100	150	200	50	100	150	200	50	100	150	200	50	100	150	200	50	100	150	200	50	100	150	200
M	0	0	0	0	1	1	1	1	2	2	2	2	3	3	3	3	4	4	4	4	5	5	5	5
N	6	6	6	6	8	8	8	8	10	10	10	10	12	12	12	12	14	14	14	14	16	16	16	16
KG	10.3	11.07	11.84	12.61	13.38	14.15	14.92	15.69	16.47	17.24	18.01	18.78	19.55	20.32	21.09	21.86	22.63	23.4	24.18	24.95	25.72	26.49	27.26	28.03

BR 马达右折
Right Linear Module

单位(Unit):mm

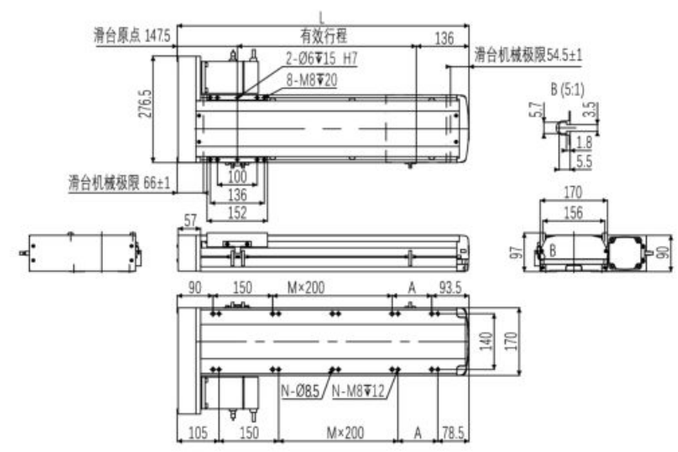

有效行程	100	150	200	250	300	350	400	450	500	550	600	650	700	750	800	850	900	950	1000	1050	1100	1150	1200	1250
L	383.5	433.5	483.5	533.5	583.5	633.5	683.5	733.5	783.5	833.5	883.5	933.5	983.5	1033.5	1083.5	1133.5	1183.5	1233.5	1283.5	1333.5	1383.5	1433.5	1483.5	1533.5
A	50	100	150	200	50	100	150	200	50	100	150	200	50	100	150	200	50	100	150	200	50	100	150	200
M	0	0	0	0	1	1	1	1	2	2	2	2	3	3	3	3	4	4	4	4	5	5	5	5
N	6	6	6	6	8	8	8	8	10	10	10	10	12	12	12	12	14	14	14	14	16	16	16	16
KG	10.3	11.07	11.84	12.61	13.38	14.15	14.92	15.69	16.47	17.24	18.01	18.78	19.55	20.32	21.09	21.86	22.63	23.4	24.18	24.95	25.72	26.49	27.26	28.03

ZSS200 单轴/1-Axis

滚珠丝杆驱动
Ball Screw Drive

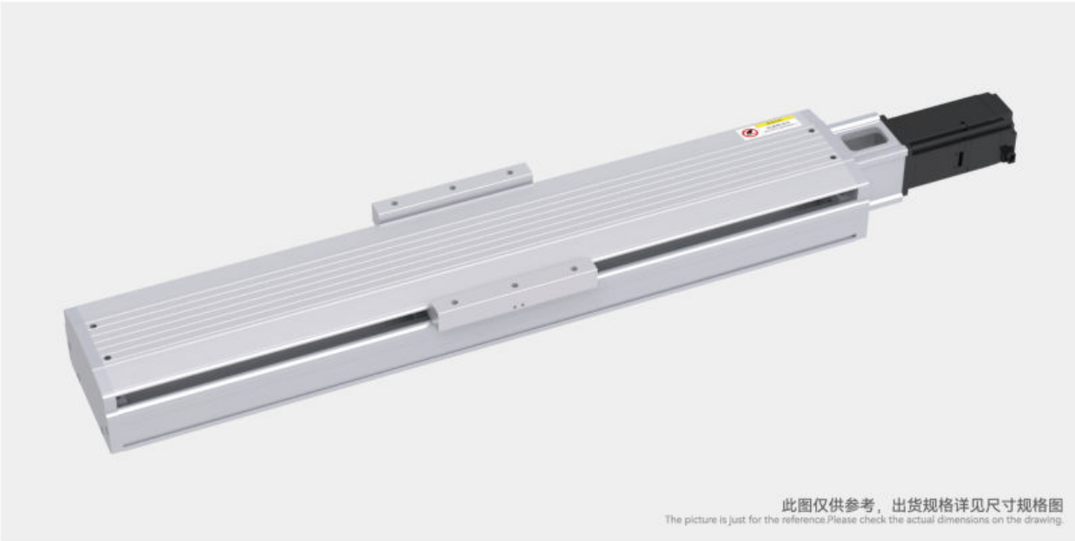

最大行程 Maximum Stroke	1500mm	最高速度 Maximum Stroke	1250mm/s	额定扭矩 Maximux Static Torque	2.39N·m	滚珠丝杆 Ball Screw	ø25mm	直线导轨 Linear Guide	20×15-2支

电机马达连接方式 Motor Connection Style

BC

BL

BR

BM

型号表示方式
Ordering Method

ZSS200 – L05 – S100 – BC – T75B – C 1 – N

本体型号 Ontology Model

滚珠丝杆导程 Ball Screw Lead
- 05 5mm
- 10 10mm
- 25 25mm

有效行程 Maximum Stroke
- 标准范围 100 - 1500mm
- 行程间隔 50mm Pitch

马达连接方式 Motor Position
- BC 马达直连外置 Motor Direct Connection
- BM 马达下折 Under Linear Module
- BL 马达左折 Left Linear Module
- BR 马达右折 Right Linear Module

马达品牌、功率 Coil Specifications
- T 台达（标准） Delta
- P 松下（标准） Panasonic
- Y 安川（标准） Yaskawa
- C 客户自配 Customer Preared
- 10 100w
- 20 200w
- 40 400w
- 75 750w
- B 有刹车 With Brake *

注：若无刹车则不表示；选用步进电机请咨询销售人员。

原点感应器 Origin Sensor
- 外挂型 Out Side
  - C 马达侧 Moter side
  - D 反马达侧 Opposite Motor Side
- 无 No Sensor
  - E 无 No Sensor

端点极限感应器 Limit Sensor
- 1 1只 pcs
- 2 2只 pcs
- 3 3只 pcs
- 无 No Sensor
  - 0 无 No Sensor

非标定制 Non-Standard Model

基本规格 Specification

性能	重复定位精度 Repeatability (mm)		±0.01		
	滚珠丝杆导程 Ball Screw Lead (mm)		5	10	25
	最高速度 Maximum Speed (mm/s)		250	500	1250
	最大可搬运重量 Maximum Payload	水平使用 Horizontal(kg)	140	140	95
		垂直使用 Vertical(kg)	50	40	18
	额定推力 Rate Thrust (N)		2943	1471	588
	标准行程 Stroke Pitch (mm)		100~1500mm / 间隔 50mm pitch		
配件	驱动功率 AC Servo Motor Output (W)		750		
	滚珠丝杆外径 Ball Screw ø (mm)		C7ø25		
	直线导轨 Linear Guide(mm)		W20×H15		
	联轴器 Couping(mm)		17×19		
	原点感应器 Home Sensor	外挂 Outside	EE-SX672(NPN) EE-SX672P(PNP)		

感应器接线图（原点及端点） Sensor Layout

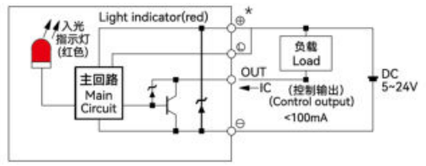

*行程超过900时，会产生滚珠丝杆偏振，此时请降低工作速度。
*When the srtoke is over 900mm,the run-out of the ball screw will occur. We recommend to low down the working speed under this ciumstances.
*马达加减速设定0.2秒。
*Acceleration and deacceleration value is set 0.2 second.
*本产品标准行程工作速度请参照P050页应用。
*Please refer to page P050 for standard stroke working speed.

容许负载力矩表 Allowable Overhang

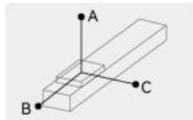

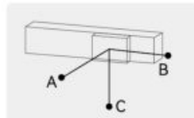

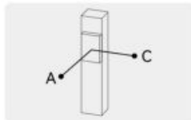

单位(unit): mm

水平安装 Horizontal Installation		A	B	C
导程 5 Lead	100kg	4800	433	357
	120kg	3680	291	231
	140kg	3157	196	147
导程 10 Lead	100kg	3020	363	274
	120kg	2354	234	167
	140kg	1913	149	95
导程 25 Lead	65kg	1322	414	258
	75kg	936	251	136
	95kg	693	150	62

单位(unit): mm

墙壁安装 Wall Installation		A	B	C
导程 5 Lead	100kg	300	369	4300
	120kg	212	269	3511
	140kg	147	196	3157
导程 10 Lead	100kg	227	303	2700
	120kg	151	214	2244
	140kg	95	149	1913
导程 25 Lead	70kg	220	364	1204
	80kg	115	220	866
	95kg	62	150	693

单位(unit): mm

垂直安装 Vertical Installation		A	C
导程 5 Lead	30kg	2155	2155
	40kg	1568	1568
	50kg	1088	1088
导程 10 Lead	25kg	2305	2305
	35kg	1595	1595
	40kg	1196	1196
导程 25 Lead	15kg	2511	2511
	18kg	1833	1833
	—	—	—

静态容许负载惯量 Static Loading Moment

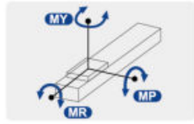

单位(unit): N·m

水平安装 Horizontal Installation	
MY	1032
MP	1034
MR	908

*力矩所表示的数据，代表重心。
*The torque value in the chart indicate the center of gravity.
*产品在规范的使用条件下,使用寿命为10000公里。
*Operation life is 10,000km when the product is using under the specified conditions.
*倒吊使用无法套用标准规范，如有需求请与我们联系。
*Data information is not for ceiling-mount inverse use, contact us for the details if you want to apply ceiling-mount inverse usage.

推荐搭配伺服电机一览表 Recommended Motor Table

品牌 Brand	特征码 Coding	有无刹车 Wherer With Brake	马达功率 Motor Power	电源电压 (AC-voltage)	伺服马达型号 Motor Model	伺服驱动型号 Motor Model
台达 Delta	T	无刹车(水平使用) Without Brake(Horizontal Type)	750W	220V	ECMA-C20807RS	ASD-B2-0721-B
		有刹车(垂直使用) With Brake(Vertical Type)	750W	220V	ECMA-C20807SS	ASD-B2-0721-B
松下 Panasonic	P	无刹车(水平使用) Without Brake(Horizontal Type)	750W	220V	MHMF082L1U2M	MCDLN35SG
		有刹车(垂直使用) With Brake(Vertical Type)	750W	220V	MHMF082L1V2M	MCDLN35SG
安川 Yaskawa	Y	无刹车(水平使用) Without Brake(Horizontal Type)	750W	220V	SGM7J08AFC6S	SGD7S5R5A00A002
		有刹车(垂直使用) With Brake(Vertical Type)	750W	220V	SGM7J08AFC6E	SGD7S5R5A00A002

ZSS200 单轴/1-Axis

滚珠丝杆驱动
Ball Screw Drive

BC 马达直连
Motor Direct Connection

单位(Unit):mm

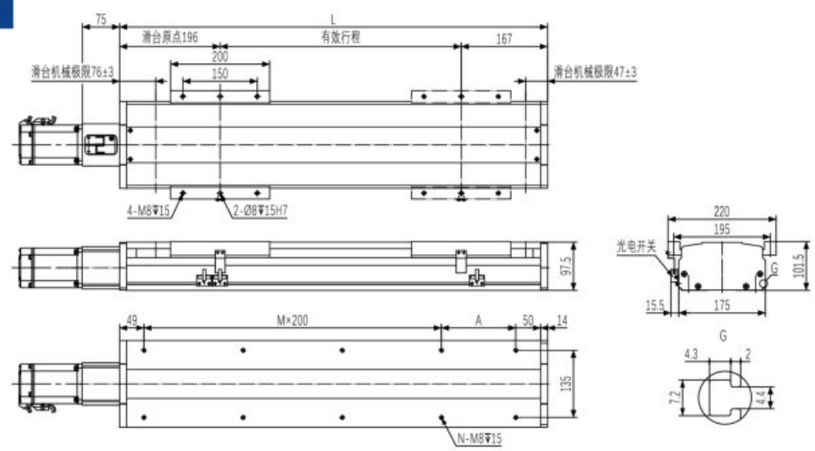

有效行程	100	150	200	250	300	350	400	450	500	550	600	650	700	750	800	850	900	950	1000	1050	1100	1150	1200	1250	1300	1350	1400	1450	1500
L	463	513	563	613	663	713	763	813	863	913	963	1013	1063	1113	1163	1213	1263	1313	1363	1413	1463	1513	1563	1613	1663	1713	1763	1813	1863
A	150	200	50	100	150	200	50	100	150	200	50	100	150	200	50	100	150	200	50	100	150	200	50	100	150	200	50	100	150
M	1	1	2	2	2	2	3	3	3	3	4	4	4	4	5	5	5	5	6	6	6	6	7	7	7	7	8	8	8
N	6	6	8	8	8	8	10	10	10	10	12	12	12	12	14	14	14	14	16	16	16	16	18	18	18	18	20	20	20
KG	14.5	15.5	16.5	17.5	18.5	19.5	20.5	21.5	22.5	23.5	24.5	25.5	26.5	27.5	28.5	29.5	30.5	31.5	32.5	33.5	34.5	35.5	36.5	37.5	38.5	39.5	40.5	41.5	42.5

BL 马达左折
Left Linear Module

单位(Unit):mm

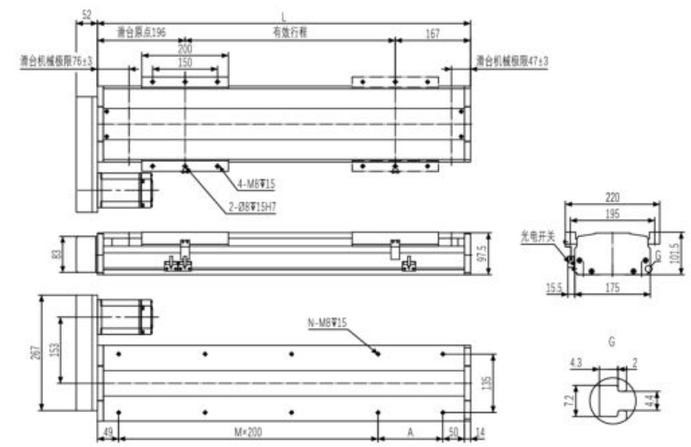

有效行程	100	150	200	250	300	350	400	450	500	550	600	650	700	750	800	850	900	950	1000	1050	1100	1150	1200	1250	1300	1350	1400	1450	1500
L	463	513	563	613	663	713	763	813	863	913	963	1013	1063	1113	1163	1213	1263	1313	1363	1413	1463	1513	1563	1613	1663	1713	1763	1813	1863
A	150	200	50	100	150	200	50	100	150	200	50	100	150	200	50	100	150	200	50	100	150	200	50	100	150	200	50	100	150
M	1	1	2	2	2	2	3	3	3	3	4	4	4	4	5	5	5	5	6	6	6	6	7	7	7	7	8	8	8
N	6	6	8	8	8	8	10	10	10	10	12	12	12	12	14	14	14	14	16	16	16	16	18	18	18	18	20	20	20
KG	14.5	15.5	16.5	17.5	18.5	19.5	20.5	21.5	22.5	23.5	24.5	25.5	26.5	27.5	28.5	29.5	30.5	31.5	32.5	33.5	34.5	35.5	36.5	37.5	38.5	39.5	40.5	41.5	42.5

BM 马达下折
Under Linear Module

单位(Unit):mm

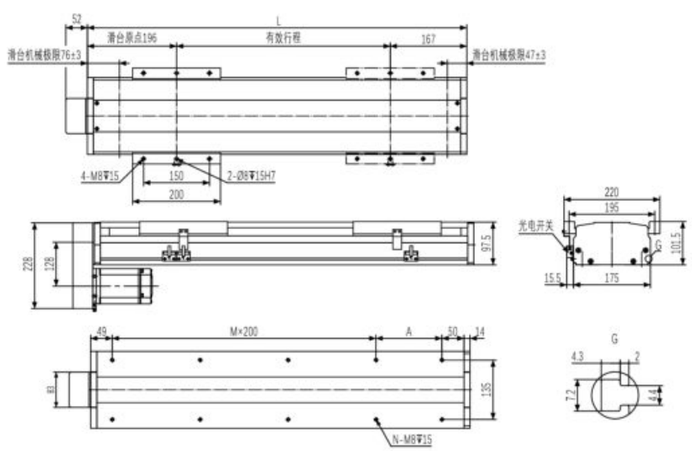

有效行程	100	150	200	250	300	350	400	450	500	550	600	650	700	750	800	850	900	950	1000	1050	1100	1150	1200	1250	1300	1350	1400	1450	1500
L	463	513	563	613	663	713	763	813	863	913	963	1013	1063	1113	1163	1213	1263	1313	1363	1413	1463	1513	1563	1613	1663	1713	1763	1813	1863
A	150	200	50	100	150	200	50	100	150	200	50	100	150	200	50	100	150	200	50	100	150	200	50	100	150	200	50	100	150
M	1	1	2	2	2	2	3	3	3	3	4	4	4	4	5	5	5	5	6	6	6	6	7	7	7	7	8	8	8
N	6	6	8	8	8	8	10	10	10	10	12	12	12	12	14	14	14	14	16	16	16	16	18	18	18	18	20	20	20
KG	14.5	15.5	16.5	17.5	18.5	19.5	20.5	21.5	22.5	23.5	24.5	25.5	26.5	27.5	28.5	29.5	30.5	31.5	32.5	33.5	34.5	35.5	36.5	37.5	38.5	39.5	40.5	41.5	42.5

BR 马达右折
Right Linear Module

单位(Unit):mm

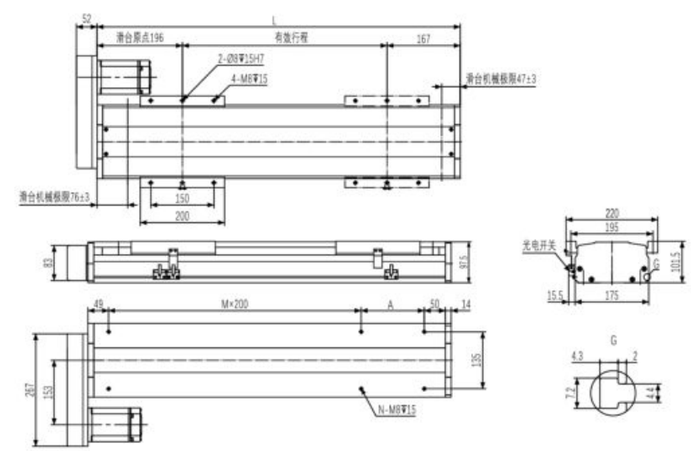

有效行程	100	150	200	250	300	350	400	450	500	550	600	650	700	750	800	850	900	950	1000	1050	1100	1150	1200	1250	1300	1350	1400	1450	1500
L	463	513	563	613	663	713	763	813	863	913	963	1013	1063	1113	1163	1213	1263	1313	1363	1413	1463	1513	1563	1613	1663	1713	1763	1813	1863
A	150	200	50	100	150	200	50	100	150	200	50	100	150	200	50	100	150	200	50	100	150	200	50	100	150	200	50	100	150
M	1	1	2	2	2	2	3	3	3	3	4	4	4	4	5	5	5	5	6	6	6	6	7	7	7	7	8	8	8
N	6	6	8	8	8	8	10	10	10	10	12	12	12	12	14	14	14	14	16	16	16	16	18	18	18	18	20	20	20
KG	14.5	15.5	16.5	17.5	18.5	19.5	20.5	21.5	22.5	23.5	24.5	25.5	26.5	27.5	28.5	29.5	30.5	31.5	32.5	33.5	34.5	35.5	36.5	37.5	38.5	39.5	40.5	41.5	42.5

ZSS220 单轴/1-Axis

滚珠丝杆驱动
Ball Screw Drive

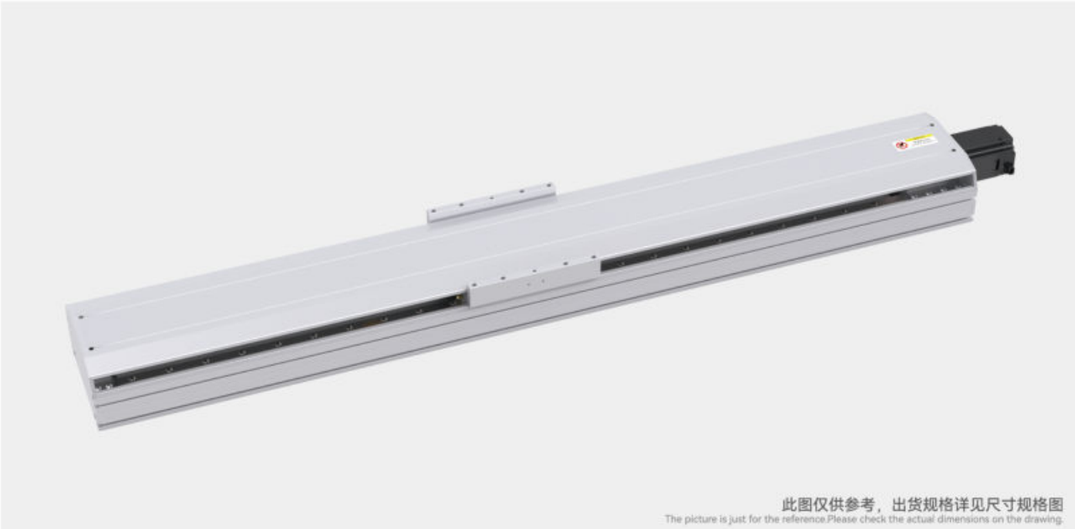

此图仅供参考，出货规格详见尺寸规格图
The picture is just for the reference.Please check the actual dimensions on the drawing.

最大行程 Maximum Stroke	1500mm	最高速度 Maximum Stroke	2500mm/s	额定扭矩 Maximus Static Torque	2.39N·m	滚珠丝杆 Ball Screw	ø25mm	直线导轨 Linear Guide	23×18-2支

电机马达连接方式 Motor Connection Style

型号表示方式
Ordering Method

ZSS220 – L05 – S100 – BC – T75B – C 1 – N

本体型号 Ontology Model

滚珠丝杆导程 Ball Screw Lead

- 05 5mm
- 10 10mm
- 20 20mm
- 50 50mm

有效行程 Maximum Stroke

标准范围 100 - 1500mm
行程间隔 50mm Pitch

马达连接方式 Motor Position

- BC 马达直连外置 Motor Direct Connection
- BM 马达下折 Under Linear Module
- BL 马达左折 Left Linear Module
- BR 马达右折 Right Linear Module
- M 马达内置 Motor Built-In

马达品牌、功率 Coil Specifications

- T 台达（标准） Delta
- P 松下（标准） Panasonic
- Y 安川（标准） Yaskawa
- C 客户自配 Customer Preared

- 10 100w
- 20 200w
- 40 400w
- 75 750w

- B 有刹车 With Brake *

注：若无刹车则不表示；选用步进电机请咨询销售人员。

原点感应器 Origin Sensor

外挂型 Out Side
- C 马达侧 Moter side
- D 反马达侧 Opposite Motor Side

无 No Sensor
- E 无 No Sensor

端点极限感应器 Limit Sensor

- 1 1只 pcs
- 2 2只 pcs
- 3 3只 pcs

无 No Sensor
- 0 无 No Sensor

非标定制 Non-Standard Model

基本规格 Specification

性能	重复定位精度 Repeatability (mm)		±0.01			
	滚珠丝杆导程 Ball Screw Lead (mm)		5	10	25	50
	最高速度 Maximum Speed (mm/s)		250	500	1250	2500
	最大可搬运重量 Maximum Payload	水平使用 Horizontal(kg)	150	150	105	43
		垂直使用 Vertical(kg)	55	45	20	12
	额定推力 Rate Thrust (N)		2943	1471	588	294
	标准行程 Stroke Pitch (mm)		100~1500mm / 间隔 50mm pitch			
配件	驱动功率 AC Servo Motor Output (W)		750			
	滚珠丝杆外径 Ball Screw ø (mm)		C7ø25			
	直线导轨 Linear Guide(mm)		W23×H18			
	联轴器 Couping(mm)		17×19			
	原点感应器 Home Sensor	外挂 Outside	EE-SX672(NPN) EE-SX672P(PNP)			

感应器接线图（原点及端点） Sensor Layout

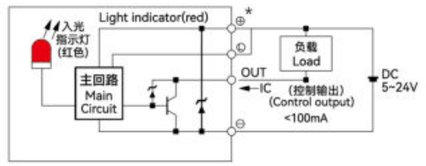

*行程超过900时，会产生滚珠丝杆偏振，此时请降低工作速度。
*When the strokke is over 900mm,the run-out of the ball screw will occur. We recommend to low down the working speed under this cicumstances.
*马达加减速设定0.2秒。
*Acceleration and deacceleration value is set 0.2 second.
*本产品标准行程工作速度请参照P050页应用。
*Please refer to page P050 for standard stroke working speed.

容许负载力矩表 Allowable Overhang

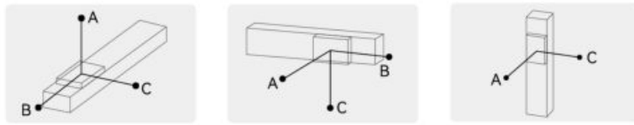

单位(unit): mm

水平安装 Horizontal Installation		A	B	C
导程 5 Lead	100kg	5000	633	557
	125kg	3880	491	431
	150kg	3357	396	347
导程 10 Lead	100kg	3220	563	474
	125kg	2554	434	367
	150kg	2113	349	295
导程 25 Lead	65kg	1522	614	458
	85kg	1136	451	336
	105kg	893	350	262
导程 50 Lead	18kg	2445	1616	1052
	30kg	1436	938	613
	43kg	978	630	412

单位(unit): mm

墙壁安装 Wall Installation		A	B	C
导程 5 Lead	110kg	500	569	4500
	130kg	412	469	3711
	150kg	347	396	3357
导程 10 Lead	110kg	427	503	2900
	130kg	351	414	2444
	150kg	295	349	2113
导程 25 Lead	70kg	420	564	1404
	90kg	315	420	1066
	105kg	262	350	893
导程 50 Lead	15kg	1272	1955	2948
	24kg	778	1190	1813
	43kg	412	630	978

单位(unit): mm

垂直安装 Vertical Installation		A	C
导程 5 Lead	30kg	2355	2355
	40kg	1768	1768
	55kg	1288	1288
导程 10 Lead	25kg	2505	2505
	35kg	1795	1795
	45kg	1396	1396
导程 25 Lead	15kg	2711	2711
	20kg	2033	2033
	—	—	—
导程 50 Lead	7kg	3511	3511
	12kg	2055	2055
	—	—	—

静态容许负载惯量 Static Loading Moment

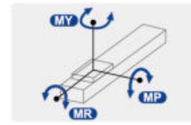

单位(unit): N·m

水平安装 Horizontal Installation	
MY	2052
MP	2052
MR	1810

*力矩所表示的数据，代表重心。
*The torque value in the chart indicate the center of gravity.
*产品在规范的使用条件下,使用寿命为10000公里。
*Operation life is 10,000km when the product is using under the specified conditions.
*倒吊使用无法套用标准规范，如有需求请与我们联系。
*Data information is not for ceiling-mount inverse use, contact us for the details if you want to apply ceiling-mount inverse usage.

推荐搭配伺服电机一览表 Recommended Motor Table

品牌 Brand	特征码 Coding	有无刹车 Wherer With Brake	马达功率 Motor Power	电源电压 (AC-voltage)	伺服马达型号 Motor Model	伺服驱动型号 Motor Model
台达 Delta	T	无刹车(水平使用) Without Brake(Horizontal Type)	750W	220V	ECMA-C20807RS	ASD-B2-0721-B
		有刹车(垂直使用) With Brake(Vertical Type)	750W	220V	ECMA-C20807SS	ASD-B2-0721-B
松下 Panasonic	P	无刹车(水平使用) Without Brake(Horizontal Type)	750W	220V	MHMF082L1U2M	MCDLN35SG
		有刹车(垂直使用) With Brake(Vertical Type)	750W	220V	MHMF082L1V2M	MCDLN35SG
安川 Yaskawa	Y	无刹车(水平使用) Without Brake(Horizontal Type)	750W	220V	SGM7J08AFC6S	SGD7S5R5A00A002
		有刹车(垂直使用) With Brake(Vertical Type)	750W	220V	SGM7J08AFC6E	SGD7S5R5A00A002

ZSS220 单轴/1-Axis

滚珠丝杆驱动
Ball Screw Drive

BC 马达直连
Motor Direct Connection

单位(Unit):mm

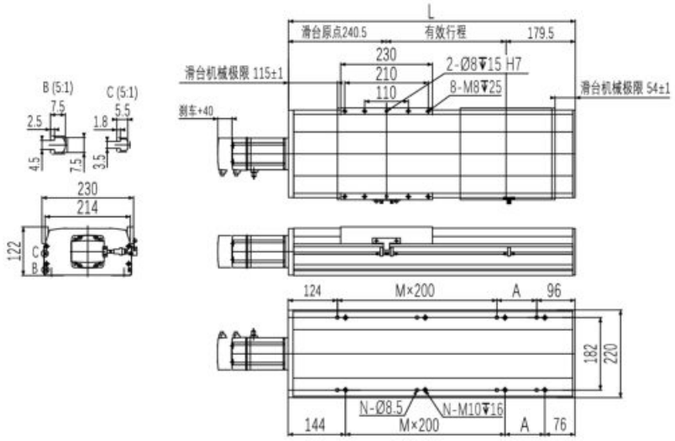

有效行程	100	150	200	250	300	350	400	450	500	550	600	650	700	750	800	850	900	950	1000	1050	1100	1150	1200	1250	1300	1350	1400	1450	1500
L	520	570	620	670	720	770	820	870	920	970	1020	1070	1120	1170	1220	1270	1320	1370	1420	1470	1520	1570	1620	1670	1720	1770	1820	1870	1920
A	100	150	200	50	100	150	200	50	100	150	200	50	100	150	200	50	100	150	200	50	100	150	200	50	100	150	200	50	100
M	1	1	1	2	2	2	2	3	3	3	3	4	4	4	4	5	5	5	5	6	6	6	6	7	7	7	7	8	8
N	6	6	6	8	8	8	8	10	10	10	10	12	12	12	12	14	14	14	14	16	16	16	16	18	18	18	18	20	20
KG	26.86	28.32	29.78	31.24	32.7	34.16	35.62	37.08	38.54	40	41.46	42.92	44.38	45.84	47.3	48.76	50.22	51.68	53.14	54.6	56.06	57.52	58.98	60.44	61.9	63.36	64.82	66.28	67.74

BL 马达左折
Left Linear Module

单位(Unit):mm

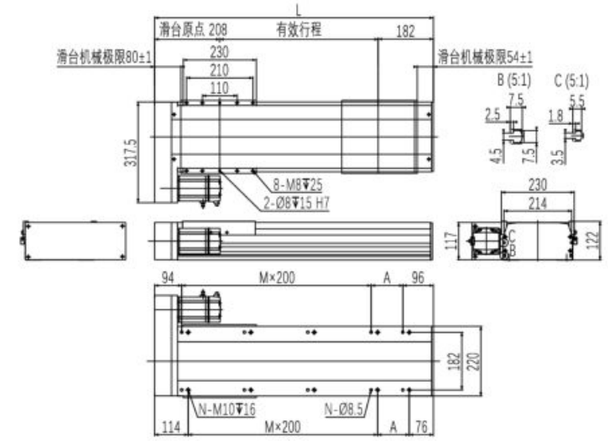

有效行程	100	150	200	250	300	350	400	450	500	550	600	650	700	750	800	850	900	950	1000	1050	1100	1150	1200	1250	1300	1350	1400	1450	1500
L	490	540	590	640	690	740	790	840	890	940	990	1040	1090	1140	1190	1240	1290	1340	1390	1440	1490	1540	1590	1640	1690	1740	1790	1840	1890
A	100	150	200	50	100	150	200	50	100	150	200	50	100	150	200	50	100	150	200	50	100	150	200	50	100	150	200	50	100
M	1	1	1	2	2	2	2	3	3	3	3	4	4	4	4	5	5	5	5	6	6	6	6	7	7	7	7	8	8
N	6	6	6	8	8	8	8	10	10	10	10	12	12	12	12	14	14	14	14	16	16	16	16	18	18	18	18	20	20
KG	25.66	27.12	28.58	30.04	31.5	32.96	34.42	35.88	37.34	38.8	40.26	41.72	43.18	44.64	46.1	47.56	49.02	50.48	51.94	53.4	54.86	56.32	57.78	59.24	60.7	62.16	63.62	65.08	66.54

BM 马达下折
Under Linear Module

单位(Unit):mm

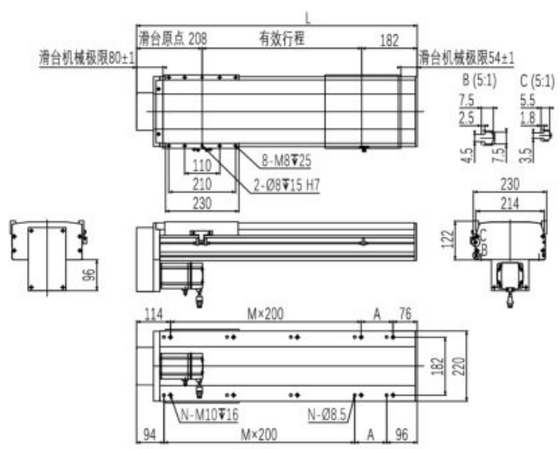

有效行程	100	150	200	250	300	350	400	450	500	550	600	650	700	750	800	850	900	950	1000	1050	1100	1150	1200	1250	1300	1350	1400	1450	1500
L	490	540	590	640	690	740	790	840	890	940	990	1040	1090	1140	1190	1240	1290	1340	1390	1440	1490	1540	1590	1640	1690	1740	1790	1840	1890
A	100	150	200	50	100	150	200	50	100	150	200	50	100	150	200	50	100	150	200	50	100	150	200	50	100	150	200	50	100
M	1	1	1	2	2	2	2	3	3	3	3	4	4	4	4	5	5	5	5	6	6	6	6	7	7	7	7	8	8
N	6	6	6	8	8	8	8	10	10	10	10	12	12	12	12	14	14	14	14	16	16	16	16	18	18	18	18	20	20
KG	25.66	27.12	28.58	30.04	31.5	32.96	34.42	35.88	37.34	38.8	40.26	41.72	43.18	44.64	46.1	47.56	49.02	50.48	51.94	53.4	54.86	56.32	57.78	59.24	60.7	62.16	63.62	65.08	66.54

BR 马达右折
Right Linear Module

单位(Unit):mm

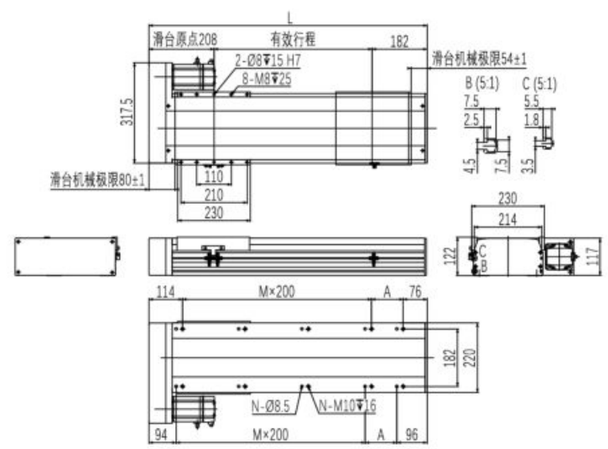

有效行程	100	150	200	250	300	350	400	450	500	550	600	650	700	750	800	850	900	950	1000	1050	1100	1150	1200	1250	1300	1350	1400	1450	1500
L	490	540	590	640	690	740	790	840	890	940	990	1040	1090	1140	1190	1240	1290	1340	1390	1440	1490	1540	1590	1640	1690	1740	1790	1840	1890
A	100	150	200	50	100	150	200	50	100	150	200	50	100	150	200	50	100	150	200	50	100	150	200	50	100	150	200	50	100
M	1	1	1	2	2	2	2	3	3	3	3	4	4	4	4	5	5	5	5	6	6	6	6	7	7	7	7	8	8
N	6	6	6	8	8	8	8	10	10	10	10	12	12	12	12	14	14	14	14	16	16	16	16	18	18	18	18	20	20
KG	25.66	27.12	28.58	30.04	31.5	32.96	34.42	35.88	37.34	38.8	40.26	41.72	43.18	44.64	46.1	47.56	49.02	50.48	51.94	53.4	54.86	56.32	57.78	59.24	60.7	62.16	63.62	65.08	66.54

ZSS220 单轴/1-Axis

M 马达内置
Motor Built-In

单位(Unit):mm

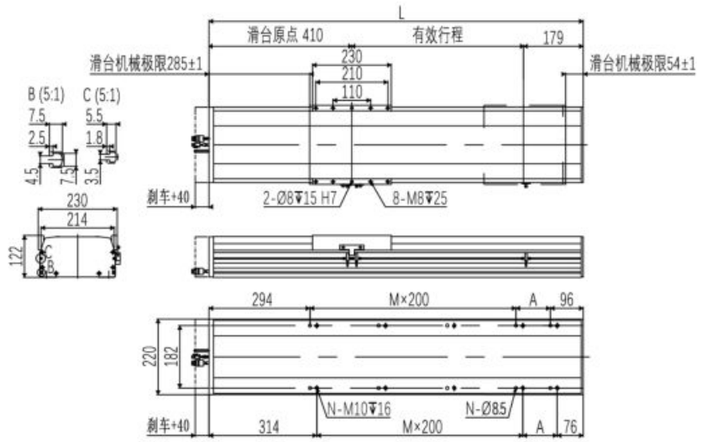

有效行程	100	150	200	250	300	350	400	450	500	550	600	650	700	750	800	850	900	950	1000	1050	1100	1150	1200	1250	1300	1350	1400	1450	1500
L	690	740	790	840	890	940	990	1040	1090	1140	1190	1240	1290	1340	1390	1440	1490	1540	1590	1640	1690	1740	1790	1840	1890	1940	1990	2040	2090
A	100	150	200	50	100	150	200	50	100	150	200	50	100	150	200	50	100	150	200	50	100	150	200	50	100	150	200	50	100
M	1	1	1	2	2	2	2	3	3	3	3	4	4	4	4	5	5	5	5	6	6	6	6	7	7	7	7	8	8
N	6	6	6	8	8	8	8	10	10	10	10	12	12	12	12	14	14	14	14	16	16	16	16	18	18	18	18	20	20
KG	29.32	30.79	32.26	33.73	35.2	36.67	38.14	39.61	41.08	42.55	44.02	45.49	46.96	48.43	49.9	51.37	52.84	54.31	55.78	57.25	58.72	60.19	61.66	63.13	64.6	66.07	67.54	69.01	70.48

ZSC Series
线性模组系列

精密级/丝杆驱动/无尘环境

PRECISION TYPE/BAII SCREW DRIVE/FULLY-ENCLOSED

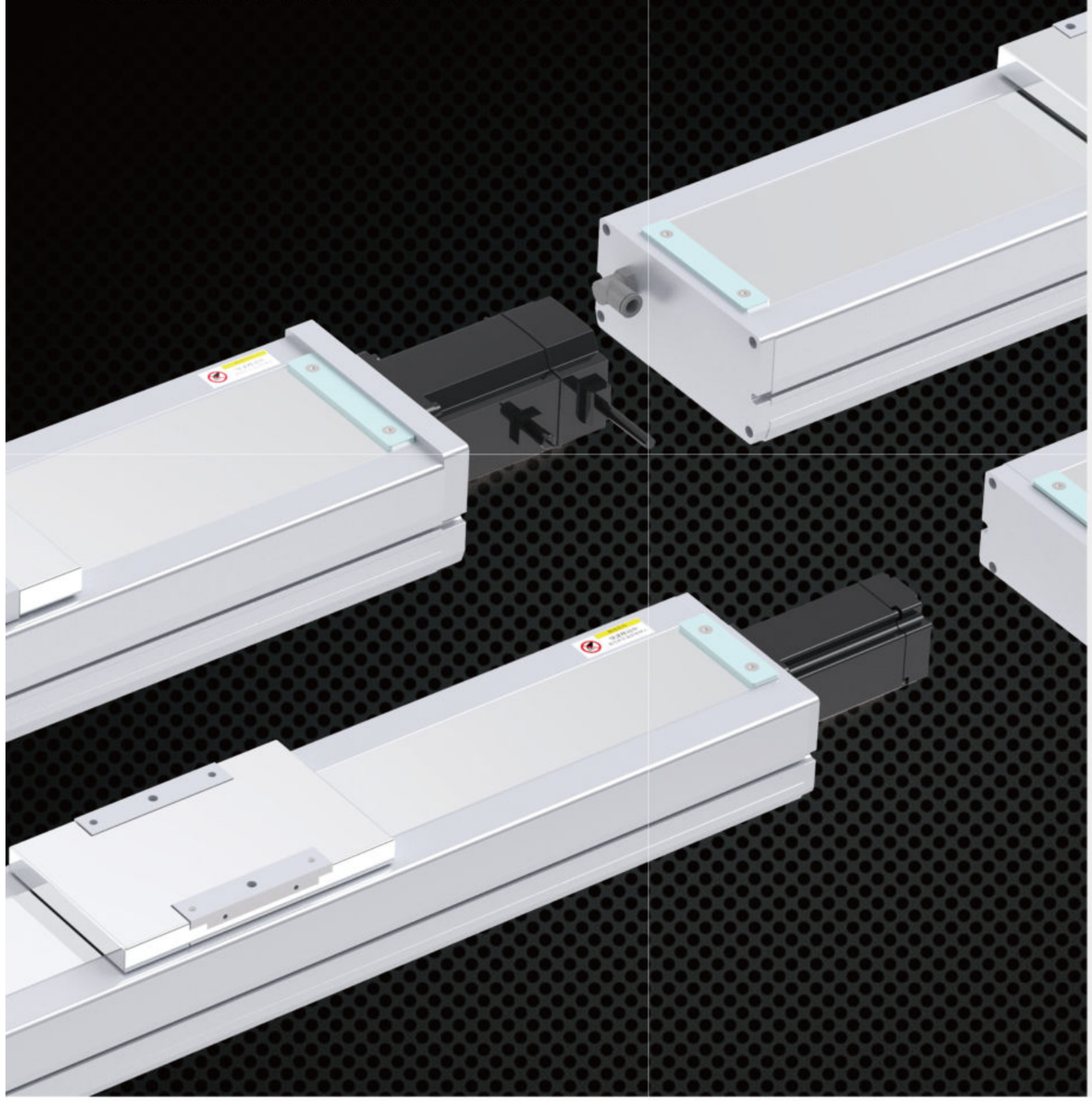

目录

CONTENTS

ZSC140

最大行程 1050mm
最大负载 110KG
本体高度 91mm
本体宽度 135mm
..... 073

ZSC170

最大行程 1250mm
最大负载 120KG
本体高度 107mm
本体宽度 170mm
..... 077

产品索引 标准滚珠丝杆滑台系列

SPEC INDEX STANDARD BALL SCREW MODULE SERIESR

使用环境 Use Where	传动方式 Driven Mode	产品型号 Mode	驱动功率 Motor Power (W)	本体宽幅 Width (mm)	重复定位精度 Positioning Precision (mm)	丝杆规格(C7级) Ball Screw Spec 外径 Diameter (mm)	导程 Lead (mm)	最大搬运重量"2 Maximum Load Weight 水平使用 Horizontal (kg)	垂直使用 Vertical (kg)	额定速度 Maximum speed"1 (mm/s)
无尘环境 Fully-enclosed	滚珠丝杆 Ball Screw	ZSC140	400	135	±0.01	16	5	110	33	250
							10	88	22	500
							20	40	8	1000
		ZSC170	750	170	±0.01	20	5	120	50	250
							10	120	40	500
							20	83	25	1000
							40	50	10	2000

标准行程及最高使用速度"3 Stroke (mm) & Maximum Speed (mm/s) 代表速度 speed																																页码 Page
行程 Stroke	100	150	200	250	300	350	400	450	500	550	600	650	700	750	800	850	900	950	1000	1050	1100	1150	1200	1250	1300	1350	1400	1450	1500			
250															225	200	175	150	125	100												085
500															450	400	350	300	250	200												
1000															900	800	700	600	500	400												
250																	225		200		175		150									089
500																	450		400		350		300									
1000																	900		800		700		600									
2000																	1800		1600		1400		1200									

*注 Notes:

1. 额定速度为电机额定转速（3000r/min）时的速度，或由滚珠丝杠的容许转速限制的速度。
Rated speed is the motor at rated speed (3000 r/min), or limited by ball screw permissible revolution.

2. 最大可搬运重量为额定转速下加速度0.3G时（导程5mm或以下时为0.15G）的质量。如果在最大搬运重量的范围内，则与搬运重量无关，可以按此速度搬运。但是，随着重量增加，加速、减速曲线趋缓，如果移动距离较短，则不能达到标注的最高速度。
Maximum load weight is under the rated speed when acceleration is 0.3 G or 0.1 5G(ball screw lead ≤ 5 mm),in range of max load weight,it runs at max speed and smoothly, However, with the increase of weight , the slowing of acceleration, deceleration and curve, if the moving distance is too short ,it can not reach the max speed it annotated.

3. 各行程的最高速度为电转速（3000r/min）时的速度，滚珠螺杆驱动机型的行程较长时，因滚珠丝杆发生共振以最高速度工作时，可能会出现异声、震动等情况。应适当降低运动速度。
The highest speed of each stroke is that when motor runs at speed (3000 r/min), When the length of ball screw types a re too long, because of resonance and moving at the highest speed, it may appear noise,vibration, and so on . Now should slow down its s peed appropriately.

4. 行程是指我们标准产品所能达到的最大行程，有特殊要求请咨询销售人员。
Stroke refers to its max distance of our standard products can achieve, ask our salesman for help if needed.

ZSC140 单轴/1-Axis

滚珠丝杆驱动
Ball Screw Drive

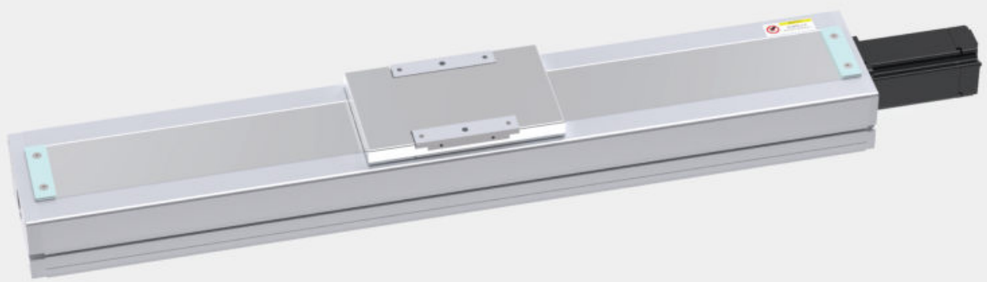

此图仅供参考，出货规格详见尺寸规格图
The picture is just for the reference.Please check the actual dimensions on the drawing.

最大行程 Maximum Stroke	最高速度 Maximum Stroke	额定扭矩 Maximux Static Torque	滚珠丝杆 Ball Screw	直线导轨 Linear Guide
1050mm	1000mm/s	1.27N·m	ø16mm	15×12.5-2支

电机马达连接方式 Motor Connection Style

BC

BL

BR

BM

型号表示方式
Ordering Method

ZSC140 – L05 – S100 – BC – T40B – C1 – N

本体型号 Ontology Model

滚珠丝杆导程 Ball Screw Lead
- 05 5mm
- 10 10mm
- 20 20mm

有效行程 Maximum Stroke
- 标准范围 100 - 1050mm
- 行程间隔 50mm Pitch

马达连接方式 Motor Position
- BC 马达直连外置 Motor Direct Connection
- BM 马达下折 Under Linear Module
- BL 马达左折 Left Linear Module
- BR 马达右折 Right Linear Module

马达品牌、功率 Coil Specifications
- T 台达（标准） Delta
- P 松下（标准） Panasonic
- Y 安川（标准） Yaskawa
- C 客户自配 Customer Preared
- 10 100w
- 20 200w
- 40 400w
- 75 750w
- B 有刹车 With Brake

注：若无刹车则不表示；选用步进电机请咨询销售人员。

原点感应器 Origin Sensor
- 外挂型 Out Side
  - C 马达侧 Moter side
  - D 反马达侧 Opposite Motor Side
- 无 No Sensor
  - E 无 No Sensor

端点极限感应器 Limit Sensor
- 1 1只 pcs
- 2 2只 pcs
- 3 3只 pcs
- 无 No Sensor
  - 0 无 No Sensor

非标定制 Non-Standard Model

基本规格 Specification

性能	重复定位精度 Repeatability (mm)		±0.01		
	滚珠丝杆导程 Ball Screw Lead (mm)		5	10	20
	最高速度 Maximum Speed (mm/s)		250	500	1000
	最大可搬运重量 Maximum Payload	水平使用 Horizontal(kg)	110	88	40
		垂直使用 Vertical(kg)	33	22	8
	额定推力 Rate Thrust (N)		1564	782	391
	标准行程 Stroke Pitch (mm)		100~1050mm / 间隔 50mm pitch		
配件	驱动功率 AC Servo Motor Output (W)		400		
	滚珠丝杆外径 Ball Screw ø (mm)		C7ø16		
	直线导轨 Linear Guide(mm)		W15×H12.5		
	联轴器 Couping(mm)		10×14		
	原点感应器 Home Sensor	外挂 Outside	EE-SX672(NPN) EE-SX672P(PNP)		
		内置 Built-in	EE-SX674(NPN) EE-SX674P(PNP)		

感应器接线图（原点及端点） Sensor Layout

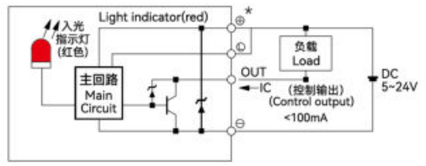

*行程超过750时，会产生滚珠丝杆偏振，此时请降低工作速度。
*When the srtoke is over 750mm,the run-out of the ball screw will occur. We recommend to low down the working speed under this cicumstances.
*马达加减速设定0.2秒。
*Acceleration and deacceleration value is set 0.2 second.
*本产品标准行程工作速度请参照P084页应用。
*Please refer to page P084 or standard stroke working speed.

容许负载力矩表 Allowable Overhang

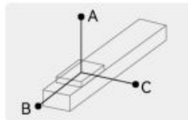

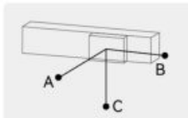

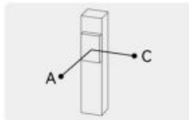

单位(unit): mm

水平安装 Horizontal Installation		A	B	C
导程 5 Lead	60kg	2448	316	322
	80kg	2197	247	257
	110kg	2005	207	219
导程 10 Lead	30kg	1958	370	490
	50kg	1660	370	333
	88kg	1725	247	243
导程 20 Lead	10kg	2263	1672	958
	20kg	1400	852	535
	40kg	1052	448	328

单位(unit): mm

墙壁安装 Wall Installation		A	B	C
导程 5 Lead	60kg	204	112	1394
	80kg	130	57	1115
	110kg	85	24	895
导程 10 Lead	30kg	414	333	1277
	50kg	235	157	929
	88kg	129	57	751
导程 20 Lead	10kg	997	1217	1709
	20kg	513	555	985
	40kg	268	231	640

单位(unit): mm

垂直安装 Vertical Installation		A	C
导程 5 Lead	20kg	762	614
	25kg	607	489
	33kg	498	483
导程 10 Lead	10kg	1365	1101
	15kg	901	727
	22kg	674	543
导程 20 Lead	4kg	2402	2018
	6kg	1701	1366
	8kg	1305	1055

静态容许负载惯量 Static Loading Moment

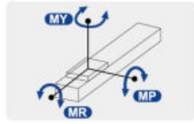

单位(unit): N·m

水平安装 Horizontal Installation	
MY	551
MP	552
MR	485

*力矩所表示的数据，代表重心。
*The torque value in the chart indicate the center of gravity.
*产品在规范的使用条件下,使用寿命为10000公里。
*Operation life is 10,000km when the product is using under the specified conditions.
*倒吊使用无法套用标准规范，如有需求请与我们联系。
*Data information is not for ceiling-mount inverse use, contact us for the details if you want to apply ceiling-mount inverse usage.

推荐搭配伺服电机一览表 Recommended Motor Table

品牌 Brand	特征码 Coding	有无刹车 Wherer With Brake	马达功率 Motor Power	电源电压 (AC-voltage)	伺服马达型号 Motor Model	伺服驱动型号 Motor Model
台达 Delta	T	无刹车(水平使用) Without Brake(Horizontal Type)	400W	220V	ECMA-C20604RS	ASD-B2-0421-B
		有刹车(垂直使用) With Brake(Vertical Type)	400W	220V	ECMA-C20604SS	ASD-B2-0421-B
松下 Panasonic	P	无刹车(水平使用) Without Brake(Horizontal Type)	400W	220V	MHMF042L1U2M	MBDLN25SG
		有刹车(垂直使用) With Brake(Vertical Type))	400W	220V	MHMF042L1V2M	MBDLN25SG
安川 Yaskawa	Y	无刹车(水平使用) Without Brake(Horizontal Type)	400W	220V	SGM7J04AFC6S	SGD7S2R8A00A002
		有刹车(垂直使用) With Brake(Vertical Type)	400W	220V	SGM7J04AFC6E	SGD7S2R8A00A002

ZSC140 单轴/1-Axis

滚珠丝杆驱动
Ball Screw Drive

BC 马达直连
Motor Direct Connection

单位(Unit):mm

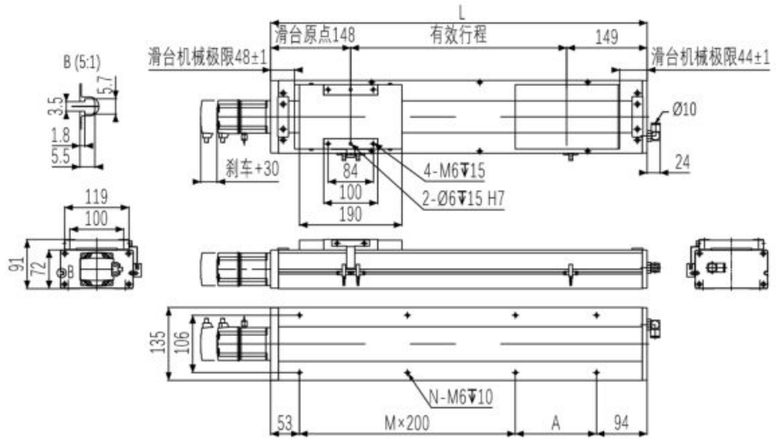

有效行程	100	150	200	250	300	350	400	450	500	550	600	650	700	750	800	850	900	950	1000	1050
L	397	447	497	547	597	647	697	747	797	847	897	947	997	1047	1097	1147	1197	1247	1297	1347
A	50	100	150	200	50	100	150	200	50	100	150	200	50	100	150	200	50	100	150	200
M	1	1	1	1	2	2	2	2	3	3	3	3	4	4	4	4	5	5	5	5
N	6	6	6	6	8	8	8	8	10	10	10	10	12	12	12	12	14	14	14	14
KG	10.6	11	11.5	12	12.5	13	13.4	14	14.4	15	15.4	15.9	16.4	16.9	17.4	17.9	18.4	18.9	19.3	19.9

BL 马达左折
Left Linear Module

单位(Unit):mm

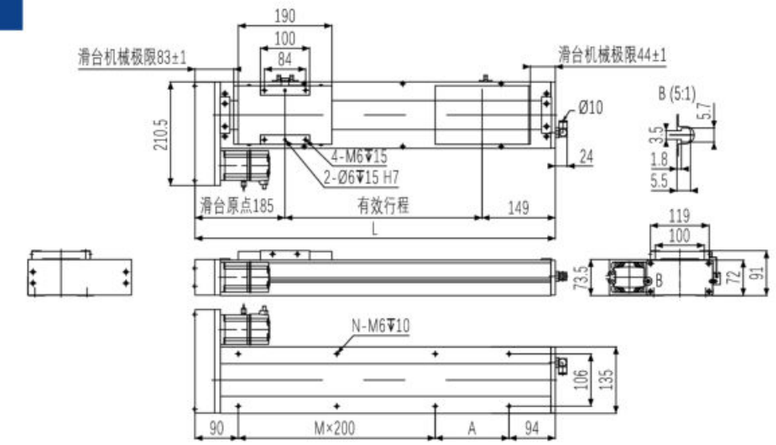

有效行程	100	150	200	250	300	350	400	450	500	550	600	650	700	750	800	850	900	950	1000	1050
L	434	484	534	584	634	684	734	784	834	884	934	984	1034	1084	1134	1184	1234	1284	1334	1384
A	50	100	150	200	50	100	150	200	50	100	150	200	50	100	150	200	50	100	150	200
M	1	1	1	1	2	2	2	2	3	3	3	3	4	4	4	4	5	5	5	5
N	6	6	6	6	8	8	8	8	10	10	10	10	12	12	12	12	14	14	14	14
KG	10.6	11	11.5	12	12.5	13	13.4	14	14.4	15	15.4	15.9	16.4	16.9	17.4	17.9	18.4	18.9	19.3	19.9

BM 马达下折
Under Linear Module

单位(Unit):mm

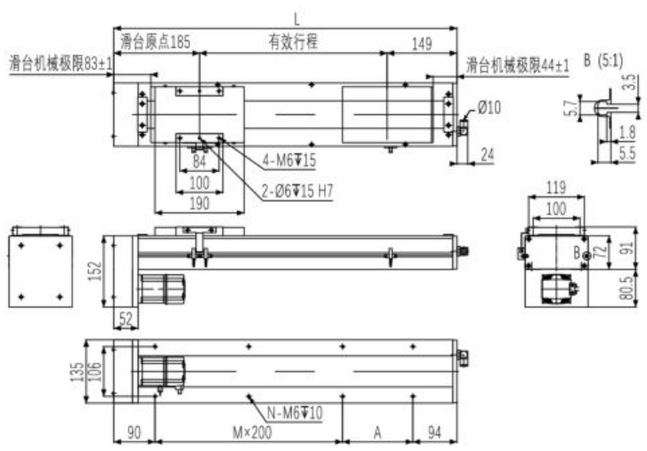

有效行程	100	150	200	250	300	350	400	450	500	550	600	650	700	750	800	850	900	950	1000	1050
L	434	484	534	584	634	684	734	784	834	884	934	984	1034	1084	1134	1184	1234	1284	1334	1384
A	50	100	150	200	50	100	150	200	50	100	150	200	50	100	150	200	50	100	150	200
M	1	1	1	1	2	2	2	2	3	3	3	3	4	4	4	4	5	5	5	5
N	6	6	6	6	8	8	8	8	10	10	10	10	12	12	12	12	14	14	14	14
KG	10.6	11	11.5	12	12.5	13	13.4	14	14.4	15	15.4	15.9	16.4	16.9	17.4	17.9	18.4	18.9	19.3	19.9

BR 马达右折
Right Linear Module

单位(Unit):mm

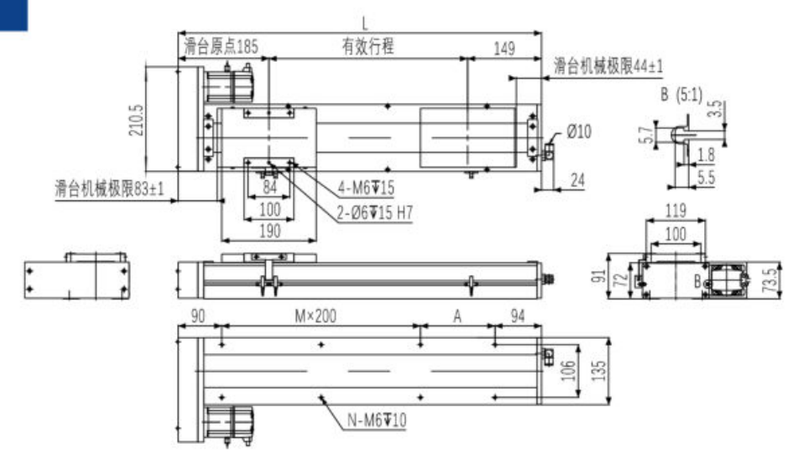

有效行程	100	150	200	250	300	350	400	450	500	550	600	650	700	750	800	850	900	950	1000	1050
L	434	484	534	584	634	684	734	784	834	884	934	984	1034	1084	1134	1184	1234	1284	1334	1384
A	50	100	150	200	50	100	150	200	50	100	150	200	50	100	150	200	50	100	150	200
M	1	1	1	1	2	2	2	2	3	3	3	3	4	4	4	4	5	5	5	5
N	6	6	6	6	8	8	8	8	10	10	10	10	12	12	12	12	14	14	14	14
KG	10.6	11	11.5	12	12.5	13	13.4	14	14.4	15	15.4	15.9	16.4	16.9	17.4	17.9	18.4	18.9	19.3	19.9

ZSC170 单轴/1-Axis

滚珠丝杆驱动
Ball Screw Drive

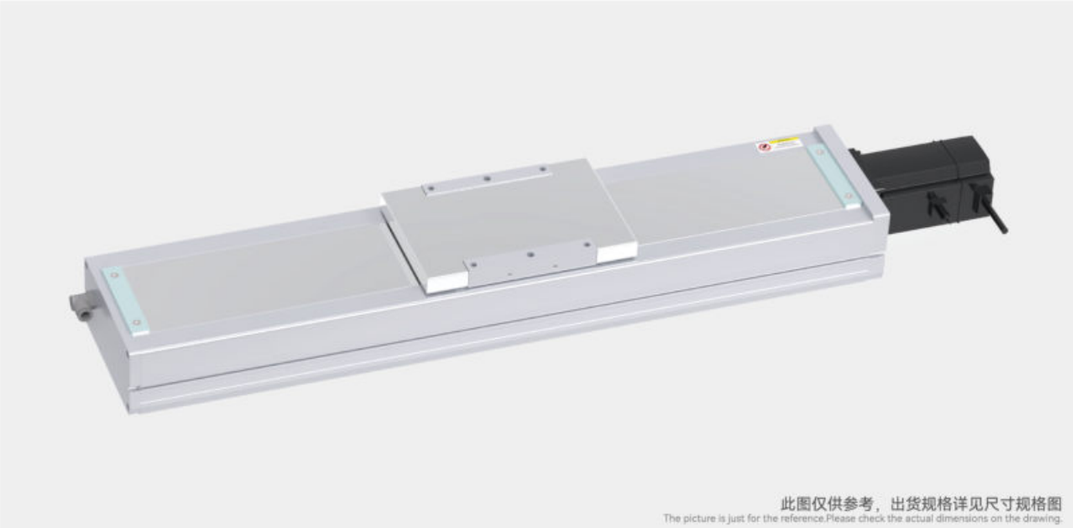

此图仅供参考，出货规格详见尺寸规格图
The picture is just for the reference.Please check the actual dimensions on the drawing.

最大行程 Maximum Stroke	最高速度 Maximum Stroke	额定扭矩 Maximus Static Torque	滚珠丝杆 Ball Screw	直线导轨 Linear Guide
1250mm	2000mm/s	2.39N·m	ø20mm	20×15-2支

电机马达连接方式 Motor Connection Style

BC

BL

BR

BM

型号表示方式
Ordering Method

ZSC170 – L05 – S100 – BC – T75B – C1 – N

本体型号 Ontology Model

滚珠丝杆导程 Ball Screw Lead

05	5mm
10	10mm
20	20mm
40	40mm

有效行程 Maximum Stroke

标准范围 100 - 1250mm
行程间隔 50mm Pitch

马达连接方式 Motor Position

BC	马达直连外置 Motor Direct Connection
BM	马达下折 Under Linear Module
BL	马达左折 Left Linear Module
BR	马达右折 Right Linear Module

马达品牌、功率 Coil Specifications

T	台达（标准） Delta	10	100w	B 有刹车 With Brake
P	松下（标准） Panasonic	20	200w	
Y	安川（标准） Yaskawa	40	400w	注：若无刹车则不表示；选用步进电机请咨询销售人员。
C	客户自配 Customer Preared	75	750w	

原点感应器 Origin Sensor

外挂型 Out Side

C	马达侧 Moter side
D	反马达侧 Opposite Motor Side

无 No Sensor

E	无 No Sensor

端点极限感应器 Limit Sensor

1	1只 pcs
2	2只 pcs
3	3只 pcs

无 No Sensor

0	无 No Sensor

非标定制 Non-Standard Model

基本规格 Specification

性能	重复定位精度 Repeatability (mm)		±0.01			
	滚珠丝杆导程 Ball Screw Lead (mm)		5	10	20	40
	最高速度 Maximum Speed (mm/s)		250	500	1000	2000
	最大可搬运重量 Maximum Payload	水平使用 Horizontal(kg)	120	120	83	50
		垂直使用 Vertical(kg)	50	40	25	10
	额定推力 Rate Thrust (N)		2943	1471	735	367
	标准行程 Stroke Pitch (mm)		100~1250mm / 间隔 50mm pitch			
配件	驱动功率 AC Servo Motor Output (W)		750			
	滚珠丝杆外径 Ball Screw ø (mm)		C7ø20			
	直线导轨 Linear Guide(mm)		W20×H15			
	联轴器 Couping(mm)		12×19			
	原点感应器 Home Sensor	外挂 Outside	EE-SX672(NPN) EE-SX672P(PNP)			
		内置 Built-in	EE-SX674(NPN) EE-SX674P(PNP)			

感应器接线图（原点及端点） Sensor Layout

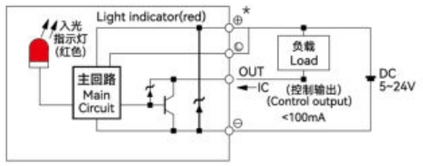

*行程超过850时，会产生滚珠丝杆偏振，此时请降低工作速度。
*When the stroke is over 850mm,the run-out of the ball screw will occur. We recommend to low down the working speed under this cicumstances.
*马达加减速设定0.2秒。
*Acceleration and deacceleration value is set 0.2 second.
*本产品标准行程工作速度请参照P084页应用。
*Please refer to page P084 for standard stroke working speed.

容许负载力矩表 Allowable Overhang

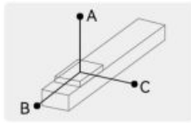

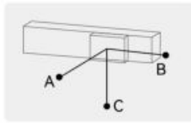

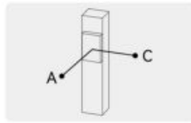

单位(unit): mm

水平安装 Horizontal Installation		A	B	C
导程 5 Lead	60kg	2980	435	577
	100kg	2000	207	331
	110kg	1846	202	269
导程 10 Lead	60kg	2440	428	570
	75kg	2010	253	336
	90kg	1851	207	274
导程 20 Lead	30kg	2652	899	994
	50kg	1775	526	593
	75kg	1396	317	267
导程 40 Lead	10kg	3545	2738	2003
	20kg	2545	1360	1185
	35kg	2640	664	739

单位(unit): mm

墙壁安装 Wall Installation		A	B	C
导程 5 Lead	60kg	530	350	2438
	100kg	277	165	1995
	110kg	215	118	1836
导程 10 Lead	60kg	533	353	2441
	75kg	293	179	2010
	90kg	230	133	1851
导程 20 Lead	30kg	982	815	2573
	50kg	569	442	1680
	75kg	337	232	1258
导程 40 Lead	10kg	2020	2671	3500
	20kg	1200	1281	2480
	35kg	755	591	2518

单位(unit): mm

垂直安装 Vertical Installation		A	C
导程 5 Lead	20kg	1510	1220
	30kg	1210	990
	40kg	992	962
导程 10 Lead	15kg	1778	1778
	25kg	1050	1050
	30kg	750	750
导程 20 Lead	5kg	1700	1700
	10kg	2202	2202
	14kg	1485	1485
导程 40 Lead	7kg	650	650
	—	—	—
	—	—	—

静态容许负载惯量 Static Loading Moment

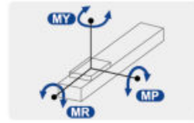

单位(unit): N·m

水平安装 Horizontal Installation	
MY	1032
MP	1034
MR	908

*力矩所表示的数据，代表重心。
*The torque value in the chart indicate the center of gravity.
*产品在规范的使用条件下,使用寿命为10000公
*Operation life is 10,000km when the product is using under the specified conditions.
*倒吊使用无法套用标准规范，如有需求请与我们联系。
*Data information is not for ceiling-mount inverse use, contact us for the details if you want to apply ceiling-mount inverse usage.

推荐搭配伺服电机一览表 Recommended Motor Table

品牌 Brand	特征码 Coding	有无刹车 Wherer With Brake	马达功率 Motor Power	电源电压 (AC-voltage)	伺服马达型号 Motor Model	伺服驱动型号 Motor Model
台达 Delta	T	无刹车(水平使用) Without Brake(Horizontal Type)	750W	220V	ECMA-C20807RS	ASD-B2-0721-B
		有刹车(垂直使用) With Brake(Vertical Type)	750W	220V	ECMA-C20807SS	ASD-B2-0721-B
松下 Panasonic	P	无刹车(水平使用) Without Brake(Horizontal Type)	750W	220V	MHMF082L1U2M	MCDLN35SG
		有刹车(垂直使用) With Brake(Vertical Type)	750W	220V	MHMF082L1V2M	MCDLN35SG
安川 Yaskawa	Y	无刹车(水平使用) Without Brake(Horizontal Type)	750W	220V	SGM7J08AFC6S	SGD7S5R5A00A002
		有刹车(垂直使用) With Brake(Vertical Type)	750W	220V	SGM7J08AFC6E	SGD7S5R5A00A002

ZSC170 单轴/1-Axis

滚珠丝杆驱动
Ball Screw Drive

BC 马达直连
Motor Direct Connection

单位(Unit):mm

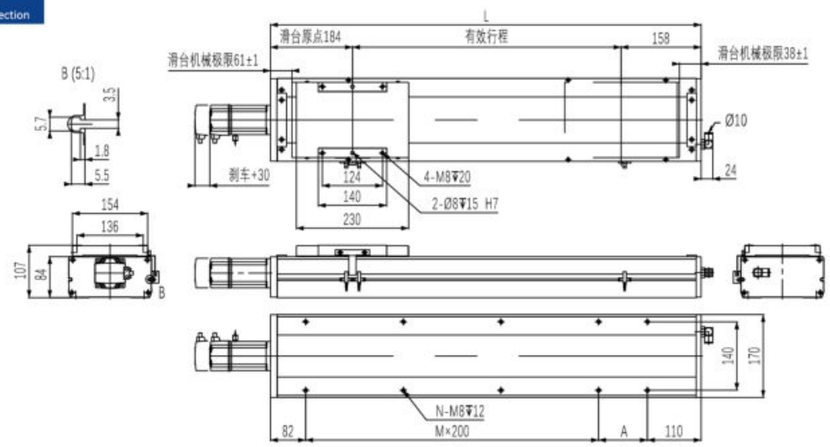

有效行程	100	150	200	250	300	350	400	450	500	550	600	650	700	750	800	850	900	950	1000	1050	1100	1150	1200	1250
L	442	492	542	592	642	692	742	792	842	892	942	992	1042	1092	1142	1192	1242	1292	1342	1392	1442	1492	1542	1592
A	50	100	150	200	50	100	150	200	50	100	150	200	50	100	150	200	50	100	150	200	50	100	150	200
M	1	1	1	1	2	2	2	2	3	3	3	3	4	4	4	4	5	5	5	5	6	6	6	6
N	6	6	6	6	8	8	8	8	10	10	10	10	12	12	12	12	14	14	14	14	16	16	16	16
KG	14.8	15.6	16.4	17.2	17.9	18.7	19.5	20.3	21	21.8	22.6	23.4	24.1	24.9	25.7	26.5	27.2	28	28.8	29.6	30.4	31.2	32	32.8

BL 马达左折
Left Linear Module

单位(Unit):mm

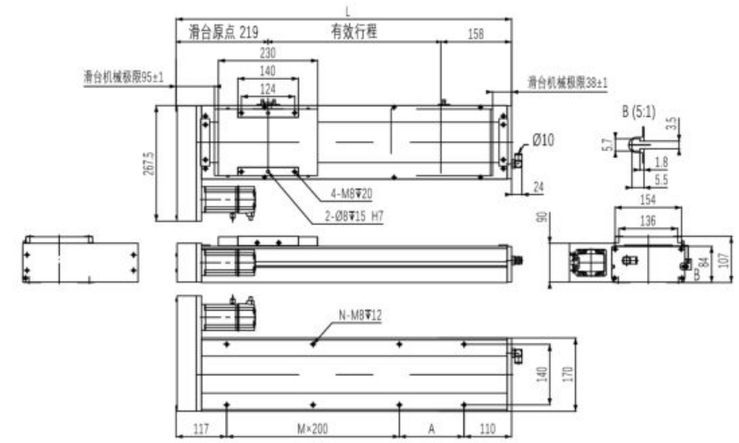

有效行程	100	150	200	250	300	350	400	450	500	550	600	650	700	750	800	850	900	950	1000	1050	1100	1150	1200	1250
L	477	527	577	627	677	727	777	827	877	927	977	1027	1077	1127	1177	1227	1277	1327	1377	1427	1477	1527	1577	1627
A	50	100	150	200	50	100	150	200	50	100	150	200	50	100	150	200	50	100	150	200	50	100	150	200
M	1	1	1	1	2	2	2	2	3	3	3	3	4	4	4	4	5	5	5	5	6	6	6	6
N	6	6	6	6	8	8	8	8	10	10	10	10	12	12	12	12	14	14	14	14	16	16	16	16
KG	14.8	15.6	16.4	17.2	17.9	18.7	19.5	20.3	21	21.8	22.6	23.4	24.1	24.9	25.7	26.5	27.2	28	28.8	29.6	30.4	31.2	32	32.8

BM 马达下折
Under Linear Module

单位(Unit):mm

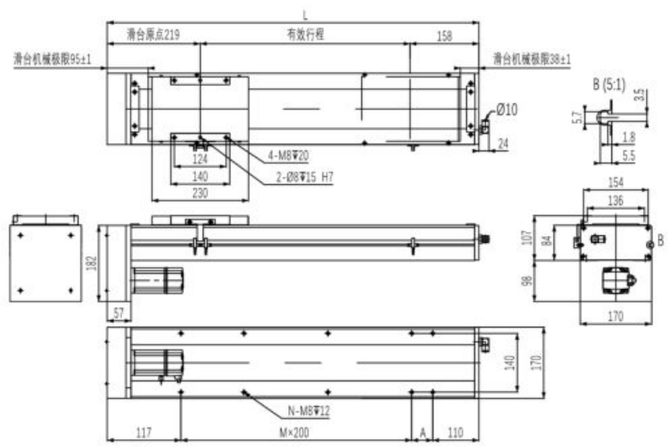

有效行程	100	150	200	250	300	350	400	450	500	550	600	650	700	750	800	850	900	950	1000	1050	1100	1150	1200	1250
L	477	527	577	627	677	727	777	827	877	927	977	1027	1077	1127	1177	1227	1277	1327	1377	1427	1477	1527	1577	1627
A	50	100	150	200	50	100	150	200	50	100	150	200	50	100	150	200	50	100	150	200	50	100	150	200
M	1	1	1	1	2	2	2	2	3	3	3	3	4	4	4	4	5	5	5	5	6	6	6	6
N	6	6	6	6	8	8	8	8	10	10	10	10	12	12	12	12	14	14	14	14	16	16	16	16
KG	14.8	15.6	16.4	17.2	17.9	18.7	19.5	20.3	21	21.8	22.6	23.4	24.1	24.9	25.7	26.5	27.2	28	28.8	29.6	30.4	31.2	32	32.8

BR 马达右折
Right Linear Module

单位(Unit):mm

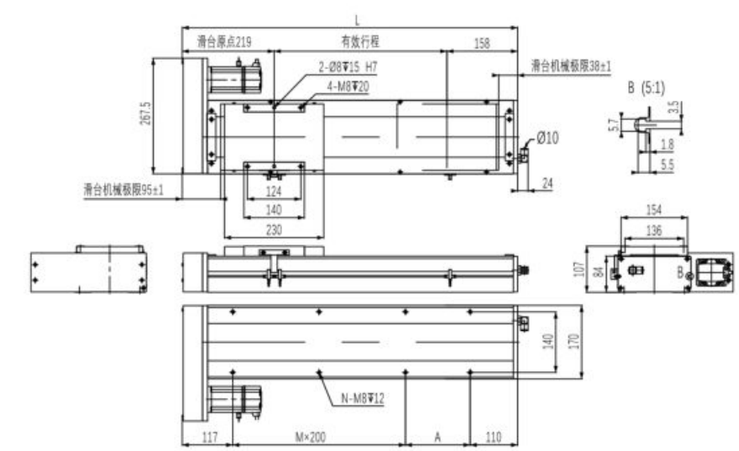

有效行程	100	150	200	250	300	350	400	450	500	550	600	650	700	750	800	850	900	950	1000	1050	1100	1150	1200	1250
L	477	527	577	627	677	727	777	827	877	927	977	1027	1077	1127	1177	1227	1277	1327	1377	1427	1477	1527	1577	1627
A	50	100	150	200	50	100	150	200	50	100	150	200	50	100	150	200	50	100	150	200	50	100	150	200
M	1	1	1	1	2	2	2	2	3	3	3	3	4	4	4	4	5	5	5	5	6	6	6	6
N	6	6	6	6	8	8	8	8	10	10	10	10	12	12	12	12	14	14	14	14	16	16	16	16
KG	14.8	15.6	16.4	17.2	17.9	18.7	19.5	20.3	21	21.8	22.6	23.4	24.1	24.9	25.7	26.5	27.2	28	28.8	29.6	30.4	31.2	32	32.8

ZSM Series
线性模组系列

精密级/丝杆驱动/一般环境

PRECISION TYPE/BALL SCREW DRIVE/SEMI-ENCLOSED

目录

CONTENTS

ZSM100

最大行程 1050mm
最大负载 50KG
本体高度 65mm
本体宽度 102mm
..... 085

ZSM170

最大行程 1250mm
最大负载 120KG
本体高度 92mm
本体宽度 170mm
..... 093

ZSM140

最大行程 1050mm
最大负载 110KG
本体高度 74mm
本体宽度 135mm
..... 089

产品索引 标准滚珠丝杆滑台系列

SPEC INDEX STANDARD BALL SCREW MODULE SERIESR

使用环境 Use Where	传动方式 Driven Mode	产品型号 Mode	驱动功率 Motor Power (W)	本体宽幅 Width (mm)	重复定位精度 Positioning Precision (mm)	丝杆规格(C7级) Ball Screw Spec 外径 Diameter (mm)	导程 Lead (mm)	最大搬运重量"2 Maximum Load Weight 水平使用 Horizontal (kg)	垂直使用 Vertical (kg)	额定速度 Maximum speed"1 (mm/s)
一般环境 Semi-enclosed	滚珠丝杆 Ball Screw	ZSM100	200	102	±0.01	16	5	50	12	250
							10	30	8	500
							20	18	3	1000
							32	5	—	1600
		ZSM140	400	135	±0.01	16	5	110	33	250
							10	88	22	500
							20	40	10	1000
							32	30	8	1600
		ZSM170	750	170	±0.01	20	5	120	50	250
							10	120	40	500
							20	83	25	1000
							40	43	12	2000

标准行程及最高使用速度"3 Stroke (mm) & Maximum Speed (mm/s) ■ 代表速度 speed																															页码 Page
行程 Stroke	100	150	200	250	300	350	400	450	500	550	600	650	700	750	800	850	900	950	1000	1050	1100	1150	1200	1250	1300	1350	1400	1450	1500		
250															225	200	175	150	125	100											097
500															450	400	350	300	250	200											
1000															900	800	700	600	500	400											
1600															1440	1280	1120	960	800	640											
250															225	200	175	150	125	100											101
500															450	400	350	300	250	200											
1000															900	800	700	600	500	400											
1600															1440	1280	1120	960	800	640											
250																	225		200		175		150								105
500																	450		400		350		300								
1000																	900		800		700		600								
2000																	1800		1600		1400		1200								

*注 Notes:

1. 额定速度为电机额定转速（3000r/min）时的速度，或由滚珠丝杠的容许转速限制的速度。
Rated speed is the motor at rated speed (3000 r/min), or limited by ball screw permissible revolution.

2. 最大可搬运重量为额定转速下加速度0.3G时（导程5mm或以下时为0.15G）的质量。如果在最大搬运重量的范围内，则与搬运重量无关，可以按此速度搬运。但是，随着重量增加，加速、减速曲线趋缓，如果移动距离较短，则不能达到标注的最高速度。
Maximum load weight is under the rated speed when acceleration is 0.3 G or 0.1 5G(ball screw lead ≤ 5 mm),in range of max load weight,it runs at max speed and smoothly, However, with the increase of weight , the slowing of acceleration, deceleration and curve, if the moving distance is too short ,it can not reach the max speed it annotated.

3. 各行程的最高速度为电转速（3000r/min）时的速度，滚珠螺杆驱动机型的行程较长时，因滚珠丝杆发生共振以最高速度工作时，可能会出现异声、震动等情况。应适当降低运动速度。
The highest speed of each stroke is that when motor runs at speed (3000 r/min), When the length of ball screw types a re too long, because of resonance and moving at the highest speed, it may appear noise,vibration, and so on . Now should slow down its s peed appropriately.

4. 行程是指我们标准产品所能达到的最大行程，有特殊要求请咨询销售人员。
Stroke refers to its max distance of our standard products can achieve, ask our salesman for help if needed.

ZSM100 单轴/1-Axis

滚珠丝杆驱动
Ball Screw Drive

此图仅供参考，出货规格详见尺寸规格图
The picture is just for the reference.Please check the actual dimensions on the drawing.

最大行程 Maximum Stroke	1050mm	最高速度 Maximum Stroke	1600mm/s	额定扭矩 Maximux Static Torque	0.64N·m	滚珠丝杆 Ball Screw	ø16mm	直线导轨 Linear Guide	12×7.5-2支

电机马达连接方式 Motor Connection Style	
	BC

型号表示方式
Ordering Method

ZSM100 – L05 – S100 – BC – T20B – C 1 – N

本体型号 Ontology Model

滚珠丝杆导程 Ball Screw Lead

05	5mm
10	10mm
20	20mm
32	32mm

有效行程 Maximum Stroke

标准范围 100 - 1050mm
行程间隔 50mm Pitch

马达连接方式 Motor Position

BC 马达直连外置 Motor Direct Connection

马达品牌、功率 Coil Specifications

T 台达（标准）Delta	10 100w	B 有刹车 With Brake *
P 松下（标准）Panasonic	20 200w	
Y 安川（标准）Yaskawa	40 400w	
C 客户自配 Customer Preared	75 750w	

注：若无刹车则不表示；选用步进电机请咨询销售人员。

原点感应器 Origin Sensor

外挂型 Out Side
C 马达侧 Moter side
D 反马达侧 Opposite Motor Side
无 No Sensor
E 无 No Sensor

端点极限感应器 Limit Sensor

1 1只 pcs
2 2只 pcs
3 3只 pcs
无 No Sensor
0 无 No Sensor

非标定制 Non-Standard Model

基本规格 Specification

性能	重复定位精度 Repeatability (mm)		±0.01			
	滚珠丝杆导程 Ball Screw Lead (mm)		5	10	20	32
	最高速度 Maximum Speed (mm/s)		250	500	1000	1600
	最大可搬运重量 Maximum Payload	水平使用 Horizontal(kg)	50	30	18	5
		垂直使用 Vertical(kg)	12	8	3	—
	额定推力 Rate Thrust (N)		788	394	197	123
	标准行程 Stroke Pitch (mm)		100~1050mm / 间隔 50mm pitch			
配件	驱动功率 AC Servo Motor Output (W)		200			
	滚珠丝杆外径 Ball Screw ø (mm)		C7ø16			
	直线导轨 Linear Guide(mm)		W12×H7.5			
	联轴器 Couping(mm)		10×14			
	原点感应器 Home Sensor	外挂 Outside	EE-SX672(NPN) EE-SX672P(PNP)			

感应器接线图（原点及端点） Sensor Layout

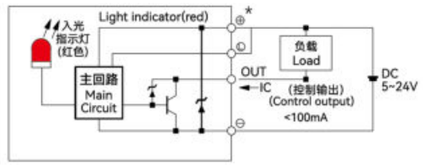

*行程超过750时，会产生滚珠丝杆偏振，此时请降低工作速度。
*When the strokke is over 750mm,the run-out of the ball screw will occur. We recommend to low down the working speed under this cicumstances.
*马达加减速设定0.2秒。
*Acceleration and deaceleration value is set 0.2 second.
*本产品标准行程工作速度请参照P096页应用。
*Please refer to page P096 for standard stroke working speed.

容许负载力矩表 Allowable Overhang

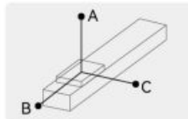

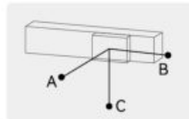

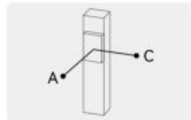

单位(unit): mm

水平安装 Horizontal Installation		A	B	C
导程 5 Lead	30kg	882	65	78
	40kg	606	43	51
	50kg	437	29	35
导程 10 Lead	15kg	875	138	157
	25kg	485	73	83
	30kg	386	56	64
导程 20 Lead	5kg	1160	384	386
	10kg	561	180	181
	18kg	288	88	89
导程 32 Lead	3kg	822	444	385
	5kg	492	255	224
	—	—	—	—

单位(unit): mm

墙壁安装 Wall Installation		A	B	C
导程 5 Lead	25kg	100	84	1102
	35kg	63	52	725
	50kg	35	29	433
导程 10 Lead	10kg	250	221	1311
	20kg	110	97	633
	30kg	64	56	385
导程 20 Lead	6kg	317	316	955
	12kg	147	144	455
	18kg	89	88	288
导程 32 Lead	2kg	591	682	1256
	5kg	224	255	488
	—	—	—	—

单位(unit): mm

垂直安装 Vertical Installation		A	C
导程 5 Lead	5kg	544	544
	8kg	341	341
	12kg	227	227
导程 10 Lead	4kg	606	606
	8kg	303	303
	—	—	—
导程 20 Lead	2kg	961	961
	3kg	639	639
	—	—	—

静态容许负载惯量 Static Loading Moment

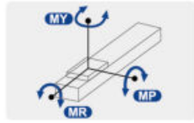

单位(unit): N·m

水平安装 Horizontal Installation	
MY	150
MP	130
MR	130

*力矩所表示的数据，代表重心。
*The torque value in the chart indicate the center of gravity.
*产品在规范的使用条件下,使用寿命为10000公里。
*Operation life is 10,000km when the product is using under the specified conditions.
*倒吊使用无法套用标准规范，如有需求请与我们联系。
*Data information is not for ceiling-mount inverse use, contact us for the details if you want to apply ceiling-mount inverse usage.

推荐搭配伺服电机一览表 Recommended Motor Table

品牌 Brand	特征码 Coding	有无刹车 Wherer With Brake	马达功率 Motor Power	电源电压 (Ac-voltage)	伺服马达型号 Motor Model	伺服驱动型号 Motor Model
台达 Delta	T	无刹车(水平使用) Without Brake(Horizontal Type)	200W	220V	ECMA-C20602RS	ASD-B2-0221-B
		有刹车(垂直使用) With Brake(Vertical Type)	200W	220V	ECMA-C20602SS	ASD-B2-0221-B
松下 Panasonic	P	无刹车(水平使用) Without Brake(Horizontal Type)	200W	220V	MHMF022L1U2M	MADLN15SG
		有刹车(垂直使用) With Brake(Vertical Type)	200W	220V	MHMF022L1V2M	MADLN15SG
安川 Yaskawa	Y	无刹车(水平使用) Without Brake(Horizontal Type)	200W	220V	SGM7J02AFC6S	SGD7S1R6A00A002
		有刹车(垂直使用) With Brake(Vertical Type)	200W	220V	SGM7J02AFC6E	SGD7S1R6A00A002

ZSM100 单轴/1-Axis

BC 马达直连
Motor Direct Connection

单位(Unit):mm

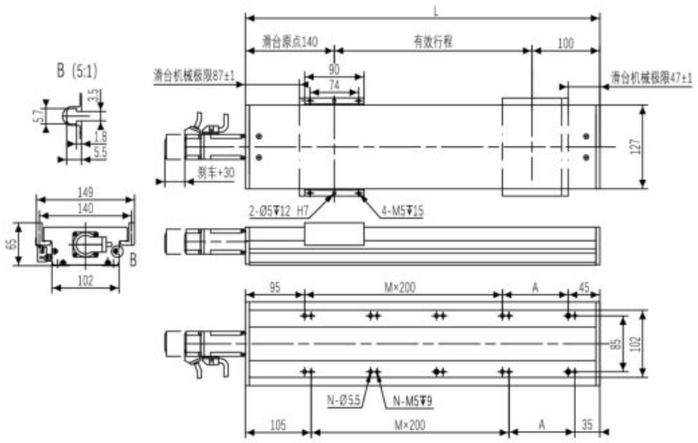

有效行程	100	150	200	250	300	350	400	450	500	550	600	650	700	750	800	850	900	950	1000	1050
L	340	390	440	490	540	590	640	690	740	790	840	890	940	990	1040	1090	1140	1190	1240	1290
A	200	50	100	150	200	50	100	150	200	50	100	150	200	50	100	150	200	50	100	150
M	0	1	1	1	1	2	2	2	2	3	3	3	3	4	4	4	4	5	5	5
N	4	6	6	6	6	8	8	8	8	10	10	10	10	12	12	12	12	14	14	14
KG	5.67	6.06	6.45	6.84	7.23	7.63	8.01	8.4	8.79	9.18	9.57	9.96	10.35	10.74	11.13	11.52	11.91	12.3	12.69	13.08

ZSM140 单轴/1-Axis

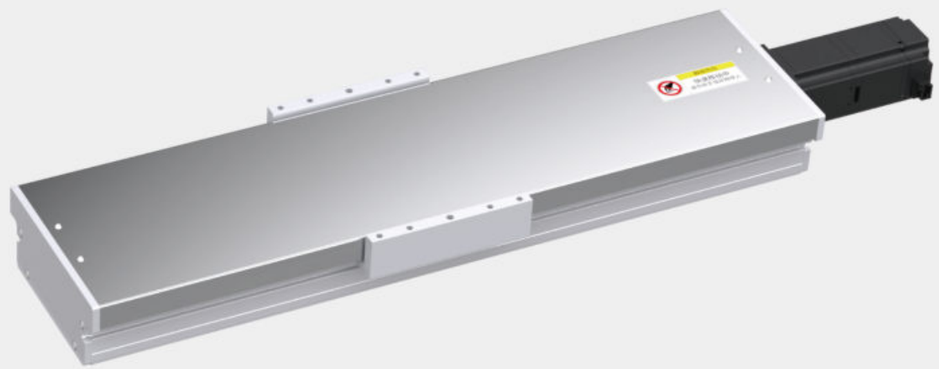

此图仅供参考，出货规格详见尺寸规格图
The picture is just for the reference.Please check the actual dimensions on the drawing.

最大行程 Maximum Stroke	最高速度 Maximum Stroke	额定扭矩 Maximux Static Torque	滚珠丝杆 Ball Screw	直线导轨 Linear Guide
1050mm	1600mm/s	1.27N·m	ø16mm	15×12.5-2支

电机马达连接方式 Motor Connection Style	
	BC

型号表示方式
Ordering Method

ZSM140 – L05 – S100 – BC – T40B – C1 – N

本体型号 Ontology Model

滚珠丝杆导程 Ball Screw Lead

05	5mm
10	10mm
20	20mm
32	32mm

有效行程 Maximum Stroke

标准范围 100 - 1050mm
行程间隔 50mm Pitch

马达连接方式 Motor Position

BC 马达直连外置 Motor Direct Connection

马达品牌、功率 Coil Specifications

T 台达（标准）Delta	10 100w	B 有刹车 With Brake *
P 松下（标准）Panasonic	20 200w	
Y 安川（标准）Yaskawa	40 400w	
C 客户自配 Customer Preared	75 750w	

注：若无刹车则不表示；选用步进电机请咨询销售人员。

原点感应器 Origin Sensor

外挂型 Out Side
- C 马达侧 Moter side
- D 反马达侧 Opposite Motor Side

无 No Sensor
- E 无 No Sensor

端点极限感应器 Limit Sensor

- 1 1只 pcs
- 2 2只 pcs
- 3 3只 pcs

无 No Sensor
- 0 无 No Sensor

非标定制 Non-Standard Model

基本规格 Specification

性能	重复定位精度 Repeatability (mm)		±0.01			
	滚珠丝杆导程 Ball Screw Lead (mm)		5	10	20	32
	最高速度 Maximum Speed (mm/s)		250	500	1000	1600
	最大可搬运重量 Maximum Payload	水平使用 Horizontal(kg)	110	80	40	30
		垂直使用 Vertical(kg)	33	22	10	8
	额定推力 Rate Thrust (N)		1564	782	391	244
	标准行程 Stroke Pitch (mm)		100~1050mm / 间隔 50mm pitch			
配件	驱动功率 AC Servo Motor Output (W)		400			
	滚珠丝杆外径 Ball Screw ø (mm)		C7ø16			
	直线导轨 Linear Guide(mm)		W15×H12.5			
	联轴器 Couping(mm)		10×14			
	原点感应器 Home Sensor	外挂 Outside	EE-SX672(NPN) EE-SX672P(PNP)			

感应器接线图（原点及端点） Sensor Layout

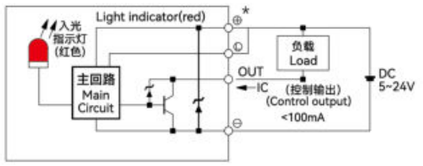

*行程超过750时，会产生滚珠丝杆偏振，此时请降低工作速度。
*When the stroke is over 750mm,the run-out of the ball screw will occur. We recommend to low down the working speed under this cicumstances.
*马达加减速设定0.2秒。
*Acceleration and deacceleration value is set 0.2 second.
*本产品标准行程工作速度请参照P096页应用。
*Please refer to page P096 for standard stroke working speed.

容许负载力矩表 Allowable Overhang

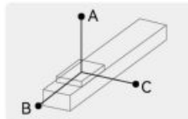

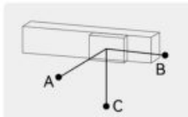

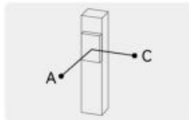

单位(unit): mm

水平安装 Horizontal Installation		A	B	C
导程 5 Lead	60kg	2512	242	232
	80kg	1811	172	164
	110kg	1284	114	108
导程 10 Lead	30kg	2727	470	430
	50kg	1577	266	242
	88kg	854	134	122
导程 20 Lead	10kg	2304	1222	1028
	22kg	1443	540	451
	40kg	860	277	233
导程 32 Lead	15kg	1033	545	405
	25kg	604	311	233
	30kg	495	251	188

单位(unit): mm

墙壁安装 Wall Installation		A	B	C
导程 5 Lead	55kg	257	269	2883
	75kg	178	186	2000
	110kg	108	114	1284
导程 10 Lead	35kg	363	395	2368
	55kg	218	238	1445
	88kg	123	134	854
导程 20 Lead	12kg	854	1019	2552
	20kg	500	596	1588
	40kg	233	277	860
导程 32 Lead	15kg	405	545	1033
	30kg	188	251	495
	—	—	—	—

单位(unit): mm

垂直安装 Vertical Installation		A	C
导程 5 Lead	15kg	1118	1118
	22kg	770	770
	33kg	513	513
导程 10 Lead	10kg	1500	1500
	14kg	1072	1072
	22kg	682	682
导程 20 Lead	7kg	1700	1700
	10kg	1188	1188
	—	—	—
导程 32 Lead	5kg	1503	1503
	8kg	944	944
	—	—	—

静态容许负载惯量 Static Loading Moment

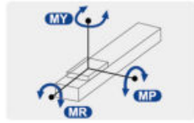

单位(unit): N·m

水平安装 Horizontal Installation	
MY	551
MP	552
MR	485

*力矩所表示的数据，代表重心。
*The torque value in the chart indicate the center of gravity.
*产品在规范的使用条件下,使用寿命为10000公里。
*Operation life is 10,000km when the product is using under the specified conditions.
*倒吊使用无法套用标准规范，如有需求请与我们联系。
*Data information is not for ceiling-mount inverse use, contact us for the details if you want to apply ceiling-mount inverse usage.

推荐搭配伺服电机一览表 Recommended Motor Table

品牌 Brand	特征码 Coding	有无刹车 Wherer With Brake	马达功率 Motor Power	电源电压 (AC-voltage)	伺服马达型号 Motor Model	伺服驱动型号 Motor Model
台达 Delta	T	无刹车(水平使用) Without Brake(Horizontal Type)	400W	220V	ECMA-C20604RS	ASD-B2-0421-B
		有刹车(垂直使用) With Brake(Vertical Type)	400W	220V	ECMA-C20604SS	ASD-B2-0421-B
松下 Panasonic	P	无刹车(水平使用) Without Brake(Horizontal Type)	400W	220V	MHMF042L1U2M	MBDLN25SG
		有刹车(垂直使用) With Brake(Vertical Type))	400W	220V	MHMF042L1V2M	MBDLN25SG
安川 Yaskawa	Y	无刹车(水平使用) Without Brake(Horizontal Type)	400W	220V	SGM7J04AFC6S	SGD7S2R8A00A002
		有刹车(垂直使用) With Brake(Vertical Type)	400W	220V	SGM7J04AFC6E	SGD7S2R8A00A002

ZSM140 单轴/1-Axis

BC 马达直连
Motor Direct Connection

单位(Unit):mm

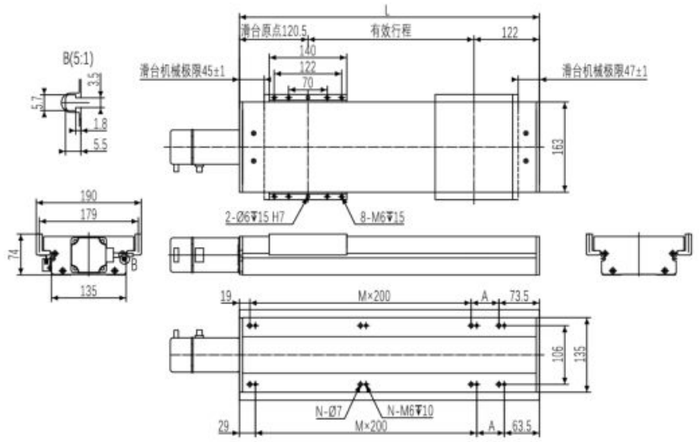

有效行程	100	150	200	250	300	350	400	450	500	550	600	650	700	750	800	850	900	950	1000	1050
L	342.5	392.5	442.5	492.5	542.5	592.5	642.5	692.5	742.5	792.5	842.5	892.5	942.5	992.5	1042.5	1092.5	1142.5	1192.5	1242.5	1292.5
A	50	100	150	200	50	100	150	200	50	100	150	200	50	100	150	200	50	100	150	200
M	1	1	1	1	2	2	2	2	3	3	3	3	4	4	4	4	5	5	5	5
N	6	6	6	6	8	8	8	8	10	10	10	10	12	12	12	12	14	14	14	14
KG	9.3	9.85	10.4	10.95	11.5	12.05	12.6	13.15	13.7	14.25	14.8	15.35	15.9	16.45	17	17.55	18.1	18.65	19.2	19.75

产品资讯
内嵌导轨ZSH 滚珠丝杆滑台
通用型ZSS 滚珠丝杆滑台
无尘环境ZSC 滚珠丝杆滑台
防尘款ZSM 滚珠丝杆滑台
欧规系列ZQ 高速轻便经济
通用型ZBS 同步皮带滑台
无尘环境ZBC 同步皮带滑台
双驱异动ZPS ZPB系列滑台
300KG搬运ZHS 齿轮齿条滑台
直线电机ZQR 超高精度滑台
直交机械手 多轴标准组合
参考资料
参考资料

ZSM170 单轴/1-Axis

滚珠丝杆驱动
Ball Screw Drive

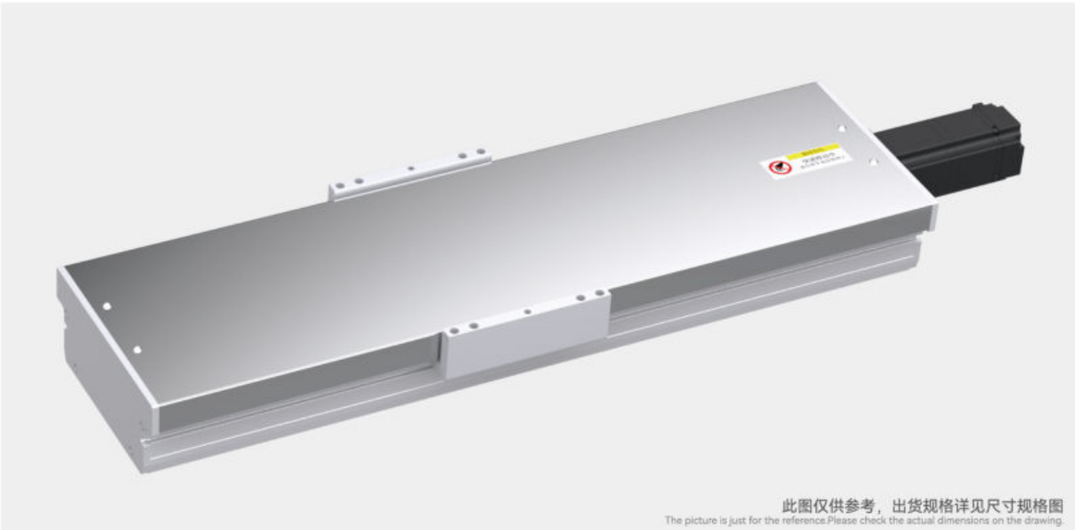

此图仅供参考，出货规格详见尺寸规格图
The picture is just for the reference.Please check the actual dimensions on the drawing.

最大行程 Maximum Stroke	1250mm	最高速度 Maximum Stroke	2000mm/s	额定扭矩 Maximus Static Torque	2.39N·m	滚珠丝杆 Ball Screw	ø20mm	直线导轨 Linear Guide	20×15-2支

电机马达连接方式 Motor Connection Style	BC

型号表示方式
Ordering Method

ZSM170 – L05 – S100 – BC – T75B – C1 – N

本体型号 Ontology Model

滚珠丝杆导程 Ball Screw Lead
- 05 5mm
- 10 10mm
- 20 20mm
- 40 40mm

有效行程 Maximum Stroke
- 标准范围 100 - 1250mm
- 行程间隔 50mm Pitch

马达连接方式 Motor Position
- BC 马达直连外置 Motor Direct Connection

马达品牌、功率 Coil Specifications
- T 台达（标准）Delta
- P 松下（标准）Panasonic
- Y 安川（标准）Yaskawa
- C 客户自配 Customer Preared
- 10 100w
- 20 200w
- 40 400w
- 75 750w
- B 有刹车 With Brake *

注：若无刹车则不表示；选用步进电机请咨询销售人员。

原点感应器 Origin Sensor
- 外挂型 Out Side
  - C 马达侧 Moter side
  - D 反马达侧 Opposite Motor Side
- 无 No Sensor
  - E 无 No Sensor

端点极限感应器 Limit Sensor
- 1 1只 pcs
- 2 2只 pcs
- 3 3只 pcs
- 无 No Sensor
  - 0 无 No Sensor

非标定制 Non-Standard Model

基本规格 Specification

性能	重复定位精度 Repeatability (mm)		±0.01			
	滚珠丝杆导程 Ball Screw Lead (mm)		5	10	20	40
	最高速度 Maximum Speed (mm/s)		250	500	1000	2000
	最大可搬运重量 Maximum Payload	水平使用 Horizontal(kg)	120	120	83	43
		垂直使用 Vertical(kg)	50	40	25	12
	额定推力 Rate Thrust (N)		2943	1471	735	367
	标准行程 Stroke Pitch (mm)		100~1250mm / 间隔 50mm pitch			
配件	驱动功率 AC Servo Motor Output (W)		750			
	滚珠丝杆外径 Ball Screw ø (mm)		C7ø20			
	直线导轨 Linear Guide(mm)		W20×H15			
	联轴器 Couping(mm)		12×19			
	原点感应器 Home Sensor	外挂 Outside	EE-SX672(NPN) EE-SX672P(PNP)			

感应器接线图（原点及端点） Sensor Layout

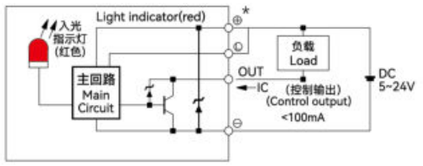

*行程超过850时，会产生滚珠丝杆偏振，此时请降低工作速度。
*When the srtoke is over 850mm,the run-out of the ball screw will occur. We recommend to low down the working speed under this cicumstances.
*马达加减速设定0.2秒。
*Acceleration and deacceleration value is set 0.2 second.
*本产品标准行程工作速度请参照P096页应用。
*Please refer to page P096 for standard stroke working speed.

容许负载力矩表 Allowable Overhang

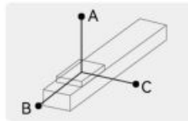

单位(unit): mm

水平安装 Horizontal Installation		A	B	C
导程 5 Lead	70kg	3235	349	408
	90kg	2482	263	306
	120kg	1861	187	218
导程 10 Lead	65kg	1911	338	373
	85kg	1445	248	276
	120kg	1000	164	182
导程 20 Lead	35kg	1666	547	538
	55kg	1030	331	328
	83kg	654	206	204
导程 40 Lead	15kg	1126	740	577
	22kg	755	491	384
	43kg	366	231	183

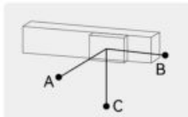

单位(unit): mm

墙壁安装 Wall Installation		A	B	C
导程 5 Lead	75kg	377	322	2988
	95kg	288	246	2333
	120kg	218	187	1850
导程 10 Lead	60kg	408	368	2092
	80kg	296	266	1554
	120kg	182	164	1002
导程 20 Lead	30kg	633	644	1961
	50kg	365	369	1143
	83kg	204	206	656
导程 40 Lead	12kg	729	936	1417
	22kg	384	491	755
	43kg	183	231	366

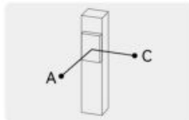

单位(unit): mm

垂直安装 Vertical Installation		A	C
导程 5 Lead	20kg	1368	1368
	30kg	911	911
	50kg	546	546
导程 10 Lead	15kg	1618	1618
	25kg	970	970
	40kg	607	607
导程 20 Lead	10kg	1922	1922
	14kg	1377	1377
	25kg	769	769
导程 40 Lead	7kg	1356	1356
	12kg	790	790
	—	—	—

静态容许负载惯量 Static Loading Moment

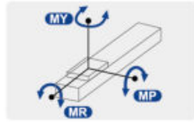

单位(unit): N·m

水平安装 Horizontal Installation	
MY	1032
MP	1034
MR	908

*力矩所表示的数据，代表重心。
*The torque value in the chart indicate the center of gravity.
*产品在规范的使用条件下,使用寿命为10000公里。
*Operation life is 10,000km when the product is using under the specified conditions.
*倒吊使用无法套用标准规范，如有需求请与我们联系。
*Data information is not for ceiling-mount inverse use, contact us for the details if you want to apply ceiling-mount inverse usage.

推荐搭配伺服电机一览表 Recommended Motor Table

品牌 Brand	特征码 Coding	有无刹车 Wherer With Brake	马达功率 Motor Power	电源电压 (AC-voltage)	伺服马达型号 Motor Model	伺服驱动型号 Motor Model
台达 Delta	T	无刹车(水平使用) Without Brake(Horizontal Type)	750W	220V	ECMA-C20807RS	ASD-B2-0721-B
		有刹车(垂直使用) With Brake(Vertical Type)	750W	220V	ECMA-C20807SS	ASD-B2-0721-B
松下 Panasonic	P	无刹车(水平使用) Without Brake(Horizontal Type)	750W	220V	MHMF082L1U2M	MCDLN35SG
		有刹车(垂直使用) With Brake(Vertical Type)	750W	220V	MHMF082L1V2M	MCDLN35SG
安川 Yaskawa	Y	无刹车(水平使用) Without Brake(Horizontal Type)	750W	220V	SGM7J08AFC6S	SGD7S5R5A00A002
		有刹车(垂直使用) With Brake(Vertical Type)	750W	220V	SGM7J08AFC6E	SGD7S5R5A00A002

ZSM170 单轴/1-Axis

BC 马达直连
Motor Direct Connection

单位(Unit):mm

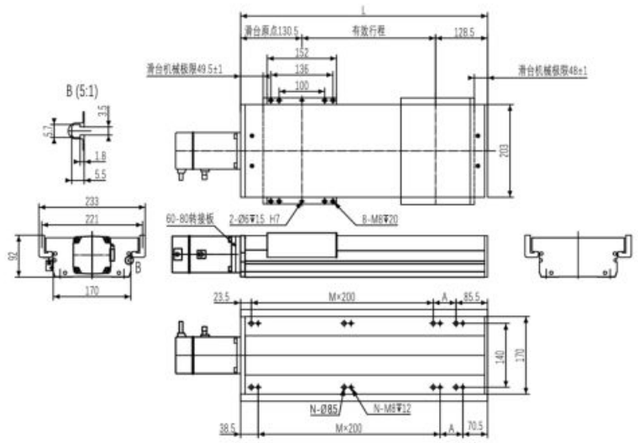

有效行程	100	150	200	250	300	350	400	450	500	550	600	650	700	750	800	850	900	950	1000	1050	1100	1150	1200	1250
L	359	409	459	509	559	609	659	709	759	809	859	909	959	1009	1059	1109	1159	1209	1259	1309	1359	1409	1459	1509
A	50	100	150	200	50	100	150	200	50	100	150	200	50	100	150	200	50	100	150	200	50	100	150	200
M	1	1	1	1	2	2	2	2	3	3	3	3	4	4	4	4	5	5	5	5	6	6	6	6
N	6	6	6	6	8	8	8	8	10	10	10	10	12	12	12	12	14	14	14	14	16	16	16	16
KG	10.02	10.79	11.57	12.34	13.11	13.88	14.65	15.42	16.19	16.96	17.73	18.5	19.28	20.05	20.82	21.59	22.36	23.13	23.9	24.67	25.44	26.21	26.98	27.75

产品资讯
内嵌导轨ZSH 滚珠丝杆滑台
通用型ZSS 滚珠丝杆滑台
无尘环境ZSC 滚珠丝杆滑台
防尘款ZSM 滚珠丝杆滑台
欧规系列ZQ 高速轻便经济
通用型ZBS 同步皮带滑台
无尘环境ZBC 同步皮带滑台
双驱异动ZPS ZPB系列滑台
300KG搬运ZHS 齿轮齿条滑台
直线电机ZQR 超高精度滑台
直交机械手 多轴标准组合
参考资料

ZQ Series
线性模组系列

普通级/皮带驱动/一般环境

ECONOMIC TYPE/BELT DRIVE/SEMI-ENCLOSED

目录

CONTENTS

ZQ60

最大行程 3000mm
最大负载 32KG
本体高度 90mm
本体宽度 63mm
..... 101

ZQ80

最大行程 3550mm
最大负载 60KG
本体高度 104mm
本体宽度 84mm
..... 107

产品索引 标准同步皮带滑台系列

SPEC INDEX STANDARD BELT MODULE SERIESR

使用环境 Use Where	传动方式 Driven Mode	产品型号 Mode	驱动功率 Motor Power (W)	本体宽幅 Width (mm)	重复定位精度 Positioning Precision (mm)	传动规格 Drive Spec		最大搬运重量"2 Maximum Load Weight		额定速度 Maximum speed"1 (mm/s)
						皮带宽度 Belt Width (mm)	导程 Lead (mm)	水平使用 Horizontal (kg)	垂直使用 Vertical (kg)	
一般环境 Semi-enclosed	同步皮带 Belt	ZQ60	400	63	±0.05	20	13	32	—	650
							26	14	—	1300
							43	10	5	2160
							65	8	4	2000
							130	5	2	2000
		ZQ80	750	84	±0.05	35	15	60	—	750
							25	45	—	1250
							50	30	12	2000
							75	20	8	2000
							150	10	3	2000

页码 Page
113
119

*注 Notes:

1. 额定速度为电机额定转速（3000r/min）时的速度。
Rated speed is the motor at rated speed (3000 r/min).

2. 最大可搬运重量为额定转速下加速度0.3G时（导程5mm或以下时为0.15G）的质量。如果在最大搬运重量的范围内，则与搬运重量无关，可以按此速度搬运。但是，随着重量增加，加速、减速曲线趋缓，如果移动距离较短，则不能达到标注的最高速度。
Maximum load weight is under the rated speed when acceleration is 0.3 G or 0.1 5G(ball screw lead ≤ 5 mm),in range of max load weight,it runs at max speed and smoothly, However, with the increase of weight , the slowing of acceleration, deceleration and curve, if the moving distance is too short ,it can not reach the max speed it annotated.

3.各行程的最高速度为电转速（3000r/min）时的速度，此速度为最高安全速度。若超过此速度，滑台可能会有严重的共振产生。
Written here is the standard storke's maximum safe speed. If over this speed, it may cause serious virbration..

4. 行程是指我们标准产品所能达到的最大行程，有特殊要求请咨询销售人员。
Stroke refers to its max distance of our standard products can achieve, ask our salesman for help if needed.

ZQ60 单轴/1-Axis

此图仅供参考，出货规格详见尺寸规格图
The picture is just for the reference.Please check the actual dimensions on the drawing.

最大行程 Maximum Stroke	最高速度 Maximum Stroke	额定扭矩 Maximux Static Torque	皮带宽度 Belt Width	直线导轨 Linear Guide
3000mm	2160mm/s	1.27N·m	20mm	15×12.5-1支

电机马达连接方式 Motor Connection Style

型号表示方式
Ordering Method

ZQ60 – P43 – S450 – L – T40B – C1 – N

本体型号 Ontology Model

同步皮带 Timing Belt
- P 聚氨酯 polyurethane

导程 lead
- 13 13mm
- 26 26mm
- 43 43mm
- 65 65mm
- 130 130mm

有效行程 Maximum Stroke
标准范围 450 - 3000mm
行程间隔 50mm Pitch

马达连接方式 Motor Position
- BL 马达左折 Left Linear Module
- BR 马达右折 Right Linear Module
- L 马达左折 Left Linear Module
- R 马达右折 Right Linear Module
- LD 马达左下折 Motor Lower Left
- LU 马达左上折 Motor Upper Left
- RD 马达右下折 Motor Lower Right
- RU 马达右上折 Motor Upper Right

马达品牌、功率 Coil Specifications
- T 台达（标准）Delta
- P 松下（标准）Panasonic
- Y 安川（标准）Yaskawa
- C 客户自配 Customer Preared

- 10 100w
- 20 200w
- 40 400w
- 75 750w

- B 有刹车 With Brake *

注：若无刹车则不表示；选用步进电机请咨询销售人员。

原点感应器 Origin Sensor
外挂型 Out Side
- C 马达侧 Moter side
- D 反马达侧 Opposite Motor Side

无 No Sensor
- E 无 No Sensor

端点极限感应器 Limit Sensor
- 1 1只 pcs
- 2 2只 pcs
- 3 3只 pcs

无 No Sensor
- 0 无 No Sensor

非标定制 Non-Standard Model

基本规格 Specification

性能	重复定位精度 Repeatability (mm)		±0.05				
	导程 Lead (mm)		13	26	43	65	130
	最高速度 Maximum Speed (mm/s)		650	1300	2160	2000	2000
	最大可搬运重量 Maximum Payload	水平使用 Horizontal(kg)	32	14	10	8	5
		垂直使用 Vertical(kg)	—	—	5	4	2
	减速比 Reduction Ratio		1/10	1/5	1/3	1/2	1/1
	额定推力 Rate Thrust (N)		600	300	180	120	60
	标准行程 Stroke Pitch (mm)		450~3000mm / 间隔 50mm pitch				
配件	驱动功率 AC Servo Motor Output (W)		400				
	直线导轨 Linear Guide(mm)		W15×H12.5				
	原点感应器 Home Sensor	外挂 Outside	EE-SX672(NPN) EE-SX672P(PNP)				

感应器接线图（原点及端点） Sensor Layout

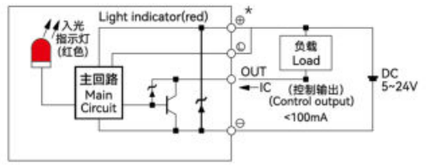

*马达加减速设定0.4秒。
*Acceleration and deacceleration value is set 0.4 second.
*最高工作速度的有效行程必须要≥800mm
*The maximum working speed needs to meet the effective stroke to be greater than or equal to 800mm.
*本产品标准行程工作速度请参照P112页应用。
*Please refer to page P112 for standard stroke working speed.

容许负载力矩表 Allowable Overhang

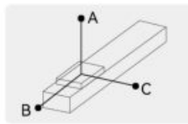

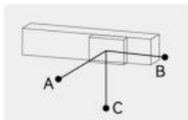

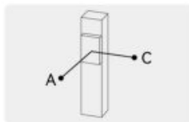

单位(unit): mm

水平安装 Horizontal Installation		A	B	C
导程 13 Lead	32kg	400	20	15
导程 26 Lead	14kg	400	40	20
导程 43 Lead	10kg	400	40	30
导程 65 Lead	8kg	430	50	35
导程 130 Lead	5kg	500	80	50

单位(unit): mm

墙壁安装 Wall Installation		A	B	C
导程 13 Lead	—	—	—	—
导程 26 Lead	—	—	—	—
导程 43 Lead	9kg	70	35	230
导程 65 Lead	8kg	80	50	270
导程 130 Lead	5kg	100	75	350

单位(unit): mm

垂直安装 Vertical Installation		A	C
导程 13 Lead	—	—	—
导程 26 Lead	—	—	—
导程 43 Lead	5kg	80	50
导程 65 Lead	4kg	100	60
导程 130 Lead	2kg	150	80

静态容许负载惯量 Static Loading Moment

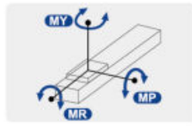

单位(unit): N·m

水平安装 Horizontal Installation	
MY	280
MP	280
MR	60

*力矩所表示的数据，代表重心。
*The torque value in the chart indicate the center of gravity.
*产品在规范的使用条件下,使用寿命为7000公里。
*Operation life is 7,000km when the product is using under the specified conditions.
*倒吊使用无法套用标准规范，如有需求请与我们联系。
*Data information is not for ceiling-mount inverse use, contact us for the details if you want to apply ceiling-mount inverse usage.

推荐搭配伺服电机一览表 Recommended Motor Table

品牌 Brand	特征码 Coding	有无刹车 Wherer With Brake	马达功率 Motor Power	电源电压 (AC-voltage)	伺服马达型号 Motor Model	伺服驱动型号 Motor Model
台达 Delta	T	无刹车(水平使用) Without Brake(Horizontal Type)	400W	220V	ECMA-C20604RS	ASD-B2-0421-B
		有刹车(垂直使用) With Brake(Vertical Type)	400W	220V	ECMA-C20604SS	ASD-B2-0421-B
松下 Panasonic	P	无刹车(水平使用) Without Brake(Horizontal Type)	400W	220V	MHMF042L1U2M	MBDLN25SG
		有刹车(垂直使用) With Brake(Vertical Type))	400W	220V	MHMF042L1V2M	MBDLN25SG
安川 Yaskawa	Y	无刹车(水平使用) Without Brake(Horizontal Type)	400W	220V	SGM7J04AFC6S	SGD7S2R8A00A002
		有刹车(垂直使用) With Brake(Vertical Type)	400W	220V	SGM7J04AFC6E	SGD7S2R8A00A002

ZQ60 单轴/1-Axis

同步皮带驱动
Timing Belt Drive

BL 马达左折
Left Linear Module

联轴器直连，可选外置减速机↘

单位(Unit):mm

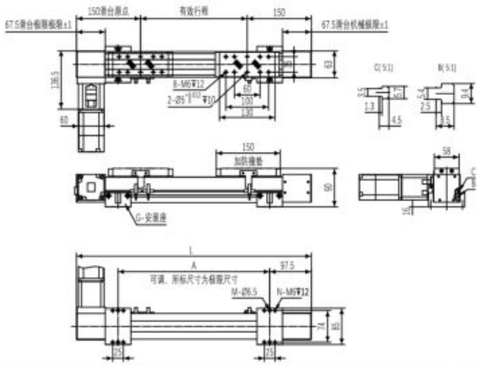

有效行程	450	500	550	600	650	700	750	800	850	900	950	1000	1050	1100	1150	1200	1250	1300	1350	1400	1450	1500	1550	1600	1650	1700
L	750	800	850	900	950	1000	1050	1100	1150	1200	1250	1300	1350	1400	1450	1500	1550	1600	1650	1700	1750	1800	1850	1900	1950	2000
A	555	605	655	705	755	805	855	905	955	1005	1055	1105	1155	1205	1255	1305	1355	1405	1455	1505	1555	1605	1655	1705	1755	1805
M	4	4	4	4	4	4	4	4	4	4	4	6	6	6	6	6	6	6	6	6	6	8	8	8	8	8
N	8	8	8	8	8	8	8	8	8	8	8	12	12	12	12	12	12	12	12	12	12	16	16	16	16	16
G	2	2	2	2	2	2	2	2	2	2	2	3	3	3	3	3	3	3	3	3	3	4	4	4	4	4
KG	6.85	7.1	7.35	7.6	7.85	8.1	8.35	8.6	8.85	9.1	9.35	9.6	9.85	10.1	10.4	10.6	10.9	11.1	11.4	11.6	11.9	12.1	12.4	12.6	12.9	13.1

有效行程	1750	1800	1850	1900	1950	2000	2050	2100	2150	2200	2250	2300	2350	2400	2450	2500	2550	2600	2650	2700	2750	2800	2850	2900	2950	3000
L	2050	2100	2150	2200	2250	2300	2350	2400	2450	2500	2550	2600	2650	2700	2750	2800	2850	2900	2950	3000	3050	3100	3150	3200	3250	3300
A	1855	1905	1955	2005	2055	2105	2155	2205	2255	2305	2355	2405	2455	2505	2555	2605	2655	2705	2755	2805	2855	2905	2955	3005	3055	3105
M	8	8	8	8	8	10	10	10	10	10	10	10	10	10	10	12	12	12	12	12	12	12	12	12	12	12
N	16	16	16	16	16	20	20	20	20	20	20	20	20	20	20	24	24	24	24	24	24	24	24	24	24	24
G	4	4	4	4	4	5	5	5	5	5	5	5	5	5	5	6	6	6	6	6	6	6	6	6	6	6
KG	13.4	13.6	13.9	14.1	14.4	14.6	14.9	15.1	15.4	15.6	15.9	16.1	16.4	16.6	16.9	17.1	17.4	17.6	17.9	18.1	18.4	18.6	18.9	19.1	19.4	19.6

BR 马达右折
Right Linear Module

联轴器直连，可选外置减速机↘

单位(Unit):mm

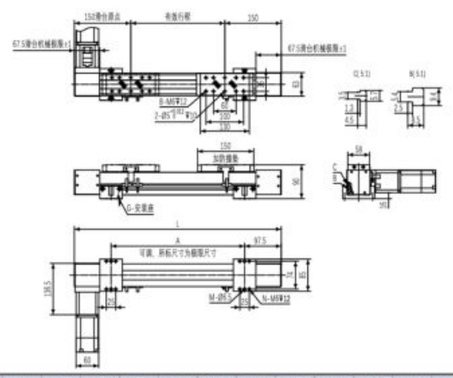

有效行程	450	500	550	600	650	700	750	800	850	900	950	1000	1050	1100	1150	1200	1250	1300	1350	1400	1450	1500	1550	1600	1650	1700
L	750	800	850	900	950	1000	1050	1100	1150	1200	1250	1300	1350	1400	1450	1500	1550	1600	1650	1700	1750	1800	1850	1900	1950	2000
A	555	605	655	705	755	805	855	905	955	1005	1055	1105	1155	1205	1255	1305	1355	1405	1455	1505	1555	1605	1655	1705	1755	1805
M	4	4	4	4	4	4	4	4	4	4	4	6	6	6	6	6	6	6	6	6	6	8	8	8	8	8
N	8	8	8	8	8	8	8	8	8	8	8	12	12	12	12	12	12	12	12	12	12	16	16	16	16	16
G	2	2	2	2	2	2	2	2	2	2	2	3	3	3	3	3	3	3	3	3	3	4	4	4	4	4
KG	6.85	7.1	7.35	7.6	7.85	8.1	8.35	8.6	8.85	9.1	9.35	9.6	9.85	10.1	10.4	10.6	10.9	11.1	11.4	11.6	11.9	12.1	12.4	12.6	12.9	13.1

有效行程	1750	1800	1850	1900	1950	2000	2050	2100	2150	2200	2250	2300	2350	2400	2450	2500	2550	2600	2650	2700	2750	2800	2850	2900	2950	3000
L	2050	2100	2150	2200	2250	2300	2350	2400	2450	2500	2550	2600	2650	2700	2750	2800	2850	2900	2950	3000	3050	3100	3150	3200	3250	3300
A	1855	1905	1955	2005	2055	2105	2155	2205	2255	2305	2355	2405	2455	2505	2555	2605	2655	2705	2755	2805	2855	2905	2955	3005	3055	3105
M	8	8	8	8	8	10	10	10	10	10	10	10	10	10	10	12	12	12	12	12	12	12	12	12	12	12
N	16	16	16	16	16	20	20	20	20	20	20	20	20	20	20	24	24	24	24	24	24	24	24	24	24	24
G	4	4	4	4	4	5	5	5	5	5	5	5	5	5	5	6	6	6	6	6	6	6	6	6	6	6
KG	13.4	13.6	13.9	14.1	14.4	14.6	14.9	15.1	15.4	15.6	15.9	16.1	16.4	16.6	16.9	17.1	17.4	17.6	17.9	18.1	18.4	18.6	18.9	19.1	19.4	19.6

L 马达左折
Left Linear Module

使用1:2同步带轮减速箱机构↘

单位(Unit):mm

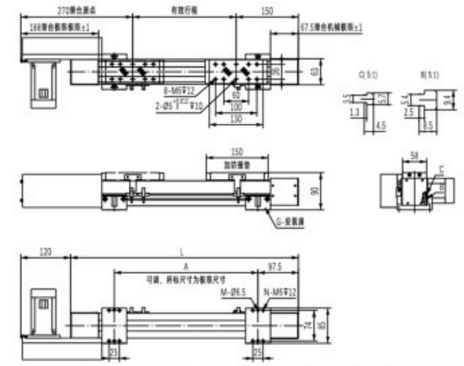

有效行程	450	500	550	600	650	700	750	800	850	900	950	1000	1050	1100	1150	1200	1250	1300	1350	1400	1450	1500	1550	1600	1650	1700
L	750	800	850	900	950	1000	1050	1100	1150	1200	1250	1300	1350	1400	1450	1500	1550	1600	1650	1700	1750	1800	1850	1900	1950	2000
A	547	597	647	697	747	797	847	897	947	997	1047	1097	1147	1197	1247	1297	1347	1397	1447	1497	1547	1597	1647	1697	1747	1797
M	4	4	4	4	4	4	4	4	4	4	4	6	6	6	6	6	6	6	6	6	6	8	8	8	8	8
N	8	8	8	8	8	8	8	8	8	8	8	12	12	12	12	12	12	12	12	12	12	16	16	16	16	16
G	2	2	2	2	2	2	2	2	2	2	2	3	3	3	3	3	3	3	3	3	3	4	4	4	4	4
KG	7.1	7.35	7.6	7.85	8.1	8.35	8.6	8.85	9.1	9.35	9.6	9.85	10.1	10.35	10.6	10.85	11.1	11.35	11.6	11.85	12.1	12.35	12.6	12.85	13.1	13.35

有效行程	1750	1800	1850	1900	1950	2000	2050	2100	2150	2200	2250	2300	2350	2400	2450	2500	2550	2600	2650	2700	2750	2800	2850	2900	2950	3000
L	2050	2100	2150	2200	2250	2300	2350	2400	2450	2500	2550	2600	2650	2700	2750	2800	2850	2900	2950	3000	3050	3100	3150	3200	3250	3300
A	1847	1897	1947	1997	2047	2097	2147	2197	2247	2297	2347	2397	2447	2497	2547	2597	2647	2697	2747	2797	2847	2897	2947	2997	3047	3097
M	8	8	8	8	8	10	10	10	10	10	10	10	10	10	10	12	12	12	12	12	12	12	12	12	12	12
N	16	16	16	16	16	20	20	20	20	20	20	20	20	20	20	24	24	24	24	24	24	24	24	24	24	24
G	4	4	4	4	4	5	5	5	5	5	5	5	5	5	5	6	6	6	6	6	6	6	6	6	6	6
KG	13.6	13.85	14.1	14.35	14.6	14.85	15.1	15.35	15.6	15.85	16.1	16.35	16.6	16.85	17.1	17.35	17.6	17.85	18.1	18.35	18.6	18.85	19.1	19.35	19.6	19.85

R 马达右折
Right Linear Module

使用1:2同步带轮减速箱机构↘

单位(Unit):mm

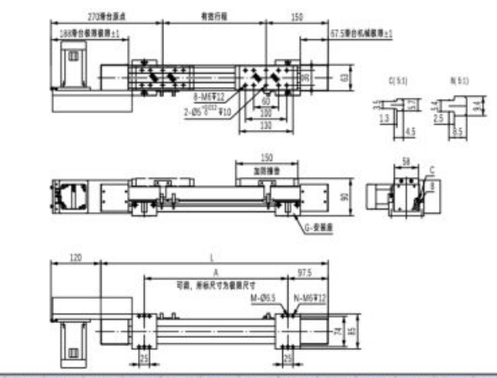

有效行程	450	500	550	600	650	700	750	800	850	900	950	1000	1050	1100	1150	1200	1250	1300	1350	1400	1450	1500	1550	1600	1650	1700
L	750	800	850	900	950	1000	1050	1100	1150	1200	1250	1300	1350	1400	1450	1500	1550	1600	1650	1700	1750	1800	1850	1900	1950	2000
A	547	597	647	697	747	797	847	897	947	997	1047	1097	1147	1197	1247	1297	1347	1397	1447	1497	1547	1597	1647	1697	1747	1797
M	4	4	4	4	4	4	4	4	4	4	4	6	6	6	6	6	6	6	6	6	6	8	8	8	8	8
N	8	8	8	8	8	8	8	8	8	8	8	12	12	12	12	12	12	12	12	12	12	16	16	16	16	16
G	2	2	2	2	2	2	2	2	2	2	2	3	3	3	3	3	3	3	3	3	3	4	4	4	4	4
KG	7.1	7.35	7.6	7.85	8.1	8.35	8.6	8.85	9.1	9.35	9.6	9.85	10.1	10.35	10.6	10.85	11.1	11.35	11.6	11.85	12.1	12.35	12.6	12.85	13.1	13.35

有效行程	1750	1800	1850	1900	1950	2000	2050	2100	2150	2200	2250	2300	2350	2400	2450	2500	2550	2600	2650	2700	2750	2800	2850	2900	2950	3000
L	2050	2100	2150	2200	2250	2300	2350	2400	2450	2500	2550	2600	2650	2700	2750	2800	2850	2900	2950	3000	3050	3100	3150	3200	3250	3300
A	1847	1897	1947	1997	2047	2097	2147	2197	2247	2297	2347	2397	2447	2497	2547	2597	2647	2697	2747	2797	2847	2897	2947	2997	3047	3097
M	8	8	8	8	8	10	10	10	10	10	10	10	10	10	10	12	12	12	12	12	12	12	12	12	12	12
N	16	16	16	16	16	20	20	20	20	20	20	20	20	20	20	24	24	24	24	24	24	24	24	24	24	24
G	4	4	4	4	4	5	5	5	5	5	5	5	5	5	5	6	6	6	6	6	6	6	6	6	6	6
KG	13.6	13.85	14.1	14.35	14.6	14.85	15.1	15.35	15.6	15.85	16.1	16.35	16.6	16.85	17.1	17.35	17.6	17.85	18.1	18.35	18.6	18.85	19.1	19.35	19.6	19.85

ZQ80 单轴/1-Axis

同步皮带驱动
Timing Belt Drive

此图仅供参考，出货规格详见尺寸规格图
The picture is just for the reference.Please check the actual dimensions on the drawing.

最大行程 Maximum Stroke	最高速度 Maximum Stroke	额定扭矩 Maximux Static Torque	皮带宽度 Belt Width	直线导轨 Linear Guide
3550mm	2000mm/s	2.37N·m	30mm	20×15-1支

电机马达连接方式 Motor Connection Style

型号表示方式
Ordering Method

ZQ80 – P50 – S100 – L – T75B – C1 – N

本体型号 Ontology Model

同步皮带 Timing Belt
- P 聚氨酯 polyurethane

导程 lead
- 15 15mm
- 25 25mm
- 50 50mm
- 75 75mm
- 150 150mm

有效行程 Maximum Stroke
标准范围 500 - 3550mm
行程间隔 50mm Pitch

马达连接方式 Motor Position
- BL 马达左折 Left Linear Module
- BR 马达右折 Right Linear Module
- L 马达左折 Left Linear Module
- R 马达右折 Right Linear Module
- LD 马达左下折 Motor Lower Left
- LU 马达左上折 Motor Upper Left
- RD 马达右下折 Motor Lower Right
- RU 马达右上折 Motor Upper Right

马达品牌、功率 Coil Specifications
- T 台达（标准）Delta
- P 松下（标准）Panasonic
- Y 安川（标准）Yaskawa
- C 客户自配 Customer Preared

- 10 100w
- 20 200w
- 40 400w
- 75 750w

- B 有刹车 With Brake *

注：若无刹车则不表示；选用步进电机请咨询销售人员。

原点感应器 Origin Sensor
外挂型 Out Side
- C 马达侧 Moter side
- D 反马达侧 Opposite Motor Side

无 No Sensor
- E 无 No Sensor

端点极限感应器 Limit Sensor
- 1 1只 pcs
- 2 2只 pcs
- 3 3只 pcs

无 No Sensor
- 0 无 No Sensor

非标定制 Non-Standard Model

基本规格 Specification

性能	重复定位精度 Repeatability (mm)		±0.05				
	导程 Lead (mm)		15	25	50	75	150
	最高速度 Maximum Speed (mm/s)		750	1250	2000	2000	2000
	最大可搬运重量 Maximum Payload	水平使用 Horizontal(kg)	60	45	30	20	10
		垂直使用 Vertical(kg)	—	—	12	8	3
	减速比 Reduction Ratio		1/10	1/6	1/3	1/2	1/1
	额定推力 Rate Thrust (N)		972	583	291	194	98
	标准行程 Stroke Pitch (mm)		500~3550mm / 间隔 50mm pitch				
配件	驱动功率 AC Servo Motor Output (W)		750				
	直线导轨 Linear Guide(mm)		W20×H15				
	原点感应器 Home Sensor	外挂 Outside	EE-SX672(NPN) EE-SX672P(PNP)				

感应器接线图（原点及端点） Sensor Layout

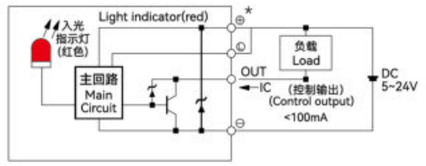

*马达加减速设定0.4秒。
*Acceleration and deacceleration value is set 0.4 second.
*最高工作速度的有效行程必须要≥800mm
*The maximum working speed needs to meet the effective stroke to be greater than or equal to 800mm.
*本产品标准行程工作速度请参照P112页应用。
*Please refer to page P112 for standard stroke working speed.

容许负载力矩表 Allowable Overhang

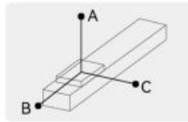

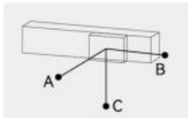

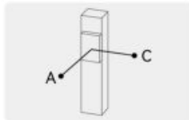

单位(unit): mm

水平安装 Horizontal Installation		A	B	C
导程 15 Lead	60kg	700	80	15
导程 25 Lead	45kg	600	100	20
导程 50 Lead	30kg	600	160	30
导程 75 Lead	20kg	600	260	40
导程 150 Lead	10kg	600	300	50

单位(unit): mm

墙壁安装 Wall Installation		A	B	C
导程 15 Lead	60kg	15	80	450
导程 25 Lead	45kg	20	100	500
导程 50 Lead	30kg	25	160	500
导程 75 Lead	20kg	30	240	600
导程 150 Lead	10kg	35	320	600

单位(unit): mm

垂直安装 Vertical Installation		A	C
导程 15 Lead	—	—	—
导程 25 Lead	—	—	—
导程 50 Lead	12kg	350	350
导程 75 Lead	8kg	400	400
导程 150 Lead	3kg	450	450

静态容许负载惯量 Static Loading Moment

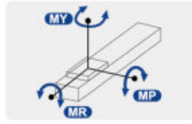

单位(unit): N·m

水平安装 Horizontal Installation	
MY	110
MP	110
MR	120

*力矩所表示的数据，代表重心。
*The torque value in the chart indicate the center of gravity.
*产品在规范的使用条件下,使用寿命为7000公里。
*Operation life is 7,000km when the product is using under the specified conditions.
*倒吊使用无法套用标准规范，如有需求请与我们联系。
*Data information is not for ceiling-mount inverse use, contact us for the details if you want to apply ceiling-mount inverse usage.

推荐搭配伺服电机一览表 Recommended Motor Table

品牌 Brand	特征码 Coding	有无刹车 Wherer With Brake	马达功率 Motor Power	电源电压 (AC-voltage)	伺服马达型号 Motor Model	伺服驱动型号 Motor Model
台达 Delta	T	无刹车(水平使用) Without Brake(Horizontal Type)	750W	220V	ECMA-C20807RS	ASD-B2-0721-B
		有刹车(垂直使用) With Brake(Vertical Type)	750W	220V	ECMA-C20807SS	ASD-B2-0721-B
松下 Panasonic	P	无刹车(水平使用) Without Brake(Horizontal Type)	750W	220V	MHMF082L1U2M	MCDLN35SG
		有刹车(垂直使用) With Brake(Vertical Type)	750W	220V	MHMF082L1V2M	MCDLN35SG
安川 Yaskawa	Y	无刹车(水平使用) Without Brake(Horizontal Type)	750W	220V	SGM7J08AFC6S	SGD7S5R5A00A002
		有刹车(垂直使用) With Brake(Vertical Type)	750W	220V	SGM7J08AFC6E	SGD7S5R5A00A002

ZQ80 单轴/1-Axis

同步皮带驱动
Timing Belt Drive

BL 马达左折
Left Linear Module

联轴器直连，可选外置减速机↘

单位(Unit):mm

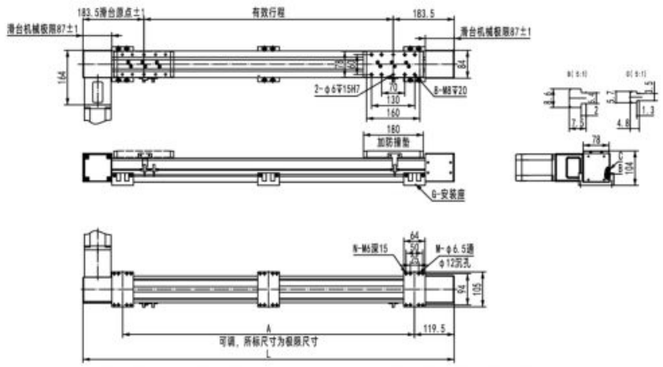

有效行程	500	550	600	650	700	750	800	850	900	950	1000	1050	1100	1150	1200	1250	1300	1350	1400	1450	1500	1550	1600	1650	1700	1750	1800	1850	1900	1950	2000
L	867	917	967	1017	1067	1117	1167	1217	1267	1317	1367	1417	1467	1517	1567	1617	1667	1717	1767	1817	1867	1917	1967	2017	2067	2117	2167	2217	2267	2317	2367
A	628	678	728	778	828	878	928	978	1028	1078	1128	1178	1228	1278	1328	1378	1428	1478	1528	1578	1628	1678	1728	1778	1828	1878	1928	1978	2028	2078	2128
M	8	8	8	8	8	8	8	8	8	8	12	12	12	12	12	12	12	12	12	12	16	16	16	16	16	16	16	16	16	16	20
N	8	8	8	8	8	8	8	8	8	8	12	12	12	12	12	12	12	12	12	12	16	16	16	16	16	16	16	16	16	16	20
G	2	2	2	2	2	2	2	2	2	2	3	3	3	3	3	3	3	3	3	3	4	4	4	4	4	4	4	4	4	4	5
KG	12.6	13	13.4	13.8	14.2	14.6	15	15.4	15.8	16.2	16.9	17.3	17.7	18.1	18.5	18.9	19.3	19.7	20.1	20.5	21.2	21.4	21.6	21.8	22	22.2	22.4	22.6	22.8	23	23.7

有效行程	2050	2100	2150	2200	2250	2300	2350	2400	2450	2500	2550	2600	2650	2700	2750	2800	2850	2900	2950	3000	3050	3100	3150	3200	3250	3300	3350	3400	3450	3500	3550
L	2417	2467	2517	2567	2617	2667	2717	2767	2817	2867	2917	2967	3017	3067	3117	3167	3217	3267	3317	3367	3417	3467	3517	3567	3617	3667	3717	3767	3817	3867	3917
A	2178	2228	2278	2328	2378	2428	2478	2528	2578	2628	2678	2728	2778	2828	2878	2928	2978	3028	3078	3128	3178	3228	3278	3328	3378	3428	3478	3528	3578	3628	3678
M	20	20	20	20	20	20	20	20	20	24	24	24	24	24	24	24	24	24	24	24	28	28	28	28	28	28	28	28	28	32	32
N	20	20	20	20	20	20	20	20	20	24	24	24	24	24	24	24	24	24	24	24	28	28	28	28	28	28	28	28	28	32	32
G	5	5	5	5	5	5	5	5	5	6	6	6	6	6	6	6	6	6	6	7	7	7	7	7	7	7	7	7	7	8	8
KG	24.1	24.5	24.9	25.3	25.7	26.1	26.5	26.9	27.3	28	28.4	28.8	29.2	29.6	30	30.4	30.8	31.2	31.6	32.3	32.7	33.1	33.5	33.9	34.3	34.7	35.1	35.5	35.9	36.6	40

BR 马达右折
Right Linear Module

联轴器直连，可选外置减速机↘

单位(Unit):mm

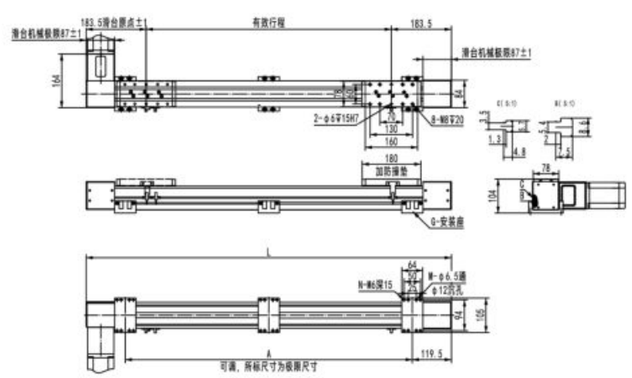

有效行程	500	550	600	650	700	750	800	850	900	950	1000	1050	1100	1150	1200	1250	1300	1350	1400	1450	1500	1550	1600	1650	1700	1750	1800	1850	1900	1950	2000
L	867	917	967	1017	1067	1117	1167	1217	1267	1317	1367	1417	1467	1517	1567	1617	1667	1717	1767	1817	1867	1917	1967	2017	2067	2117	2167	2217	2267	2317	2367
A	628	678	728	778	828	878	928	978	1028	1078	1128	1178	1228	1278	1328	1378	1428	1478	1528	1578	1628	1678	1728	1778	1828	1878	1928	1978	2028	2078	2128
M	8	8	8	8	8	8	8	8	8	8	12	12	12	12	12	12	12	12	12	12	16	16	16	16	16	16	16	16	16	16	20
N	8	8	8	8	8	8	8	8	8	8	12	12	12	12	12	12	12	12	12	12	16	16	16	16	16	16	16	16	16	16	20
G	2	2	2	2	2	2	2	2	2	2	3	3	3	3	3	3	3	3	3	3	4	4	4	4	4	4	4	4	4	4	5
KG	12.6	13	13.4	13.8	14.2	14.6	15	15.4	15.8	16.2	16.9	17.3	17.7	18.1	18.5	18.9	19.3	19.7	20.1	20.5	21.2	21.4	21.6	21.8	22	22.2	22.4	22.6	22.8	23	23.7

有效行程	2050	2100	2150	2200	2250	2300	2350	2400	2450	2500	2550	2600	2650	2700	2750	2800	2850	2900	2950	3000	3050	3100	3150	3200	3250	3300	3350	3400	3450	3500	3550
L	2417	2467	2517	2567	2617	2667	2717	2767	2817	2867	2917	2967	3017	3067	3117	3167	3217	3267	3317	3367	3417	3467	3517	3567	3617	3667	3717	3767	3817	3867	3917
A	2178	2228	2278	2328	2378	2428	2478	2528	2578	2628	2678	2728	2778	2828	2878	2928	2978	3028	3078	3128	3178	3228	3278	3328	3378	3428	3478	3528	3578	3628	3678
M	20	20	20	20	20	20	20	20	20	24	24	24	24	24	24	24	24	24	24	24	28	28	28	28	28	28	28	28	28	32	32
N	20	20	20	20	20	20	20	20	20	24	24	24	24	24	24	24	24	24	24	24	28	28	28	28	28	28	28	28	28	32	32
G	5	5	5	5	5	5	5	5	5	6	6	6	6	6	6	6	6	6	6	7	7	7	7	7	7	7	7	7	7	8	8
KG	24.1	24.5	24.9	25.3	25.7	26.1	26.5	26.9	27.3	28	28.4	28.8	29.2	29.6	30	30.4	30.8	31.2	31.6	32.3	32.7	33.1	33.5	33.9	34.3	34.7	35.1	35.5	35.9	36.6	40

L 马达左折
Left Linear Module

单位(Unit):mm

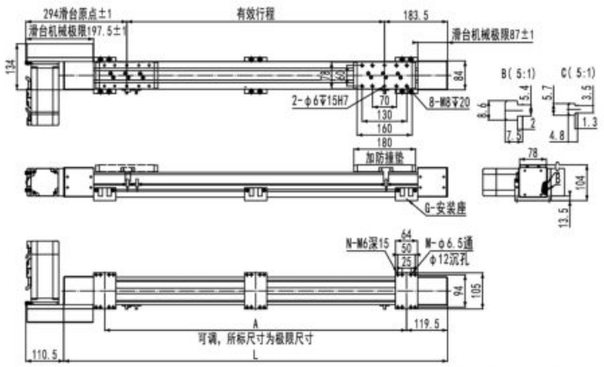

有效行程	500	550	600	650	700	750	800	850	900	950	1000	1050	1100	1150	1200	1250	1300	1350	1400	1450	1500	1550	1600	1650	1700	1750	1800	1850	1900	1950	2000
L	867	917	967	1017	1067	1117	1167	1217	1267	1317	1367	1417	1467	1517	1567	1617	1667	1717	1767	1817	1867	1917	1967	2017	2067	2117	2167	2217	2267	2317	2367
A	628	678	728	778	828	878	928	978	1028	1078	1128	1178	1228	1278	1328	1378	1428	1478	1528	1578	1628	1678	1728	1778	1828	1878	1928	1978	2028	2078	2128
M	8	8	8	8	8	8	8	8	8	8	12	12	12	12	12	12	12	12	12	12	16	16	16	16	16	16	16	16	16	16	20
N	8	8	8	8	8	8	8	8	8	8	12	12	12	12	12	12	12	12	12	12	16	16	16	16	16	16	16	16	16	16	20
G	2	2	2	2	2	2	2	2	2	2	3	3	3	3	3	3	3	3	3	3	4	4	4	4	4	4	4	4	4	4	5
KG	12.6	13	13.4	13.8	14.2	14.6	15	15.4	15.8	16.2	16.9	17.3	17.7	18.1	18.5	18.9	19.3	19.7	20.1	20.5	21.2	21.4	21.6	21.8	22	22.2	22.4	22.6	22.8	23	23.7

有效行程	2050	2100	2150	2200	2250	2300	2350	2400	2450	2500	2550	2600	2650	2700	2750	2800	2850	2900	2950	3000	3050	3100	3150	3200	3250	3300	3350	3400	3450	3500	3550
L	2417	2467	2517	2567	2617	2667	2717	2767	2817	2867	2917	2967	3017	3067	3117	3167	3217	3267	3317	3367	3417	3467	3517	3567	3617	3667	3717	3767	3817	3867	3917
A	2178	2228	2278	2328	2378	2428	2478	2528	2578	2628	2678	2728	2778	2828	2878	2928	2978	3028	3078	3128	3178	3228	3278	3328	3378	3428	3478	3528	3578	3628	3678
M	20	20	20	20	20	20	20	20	20	24	24	24	24	24	24	24	24	24	24	24	28	28	28	28	28	28	28	28	28	32	32
N	20	20	20	20	20	20	20	20	20	24	24	24	24	24	24	24	24	24	24	24	28	28	28	28	28	28	28	28	28	32	32
G	5	5	5	5	5	5	5	5	5	6	6	6	6	6	6	6	6	6	6	7	7	7	7	7	7	7	7	7	7	8	8
KG	24.1	24.5	24.9	25.3	25.7	26.1	26.5	26.9	27.3	28	28.4	28.8	29.2	29.6	30	30.4	30.8	31.2	31.6	32.3	32.7	33.1	33.5	33.9	34.3	34.7	35.1	35.5	35.9	36.6	40

R 马达右折
Right Linear Module

单位(Unit):mm

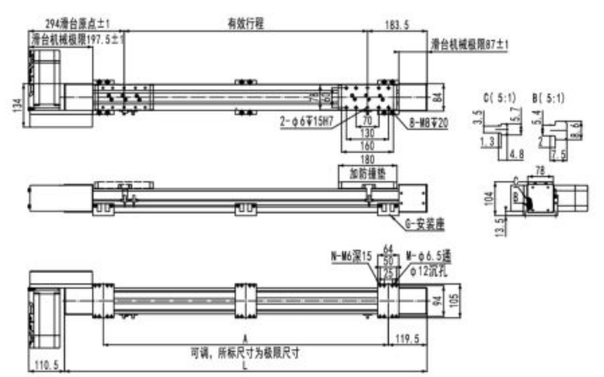

有效行程	500	550	600	650	700	750	800	850	900	950	1000	1050	1100	1150	1200	1250	1300	1350	1400	1450	1500	1550	1600	1650	1700	1750	1800	1850	1900	1950	2000
L	867	917	967	1017	1067	1117	1167	1217	1267	1317	1367	1417	1467	1517	1567	1617	1667	1717	1767	1817	1867	1917	1967	2017	2067	2117	2167	2217	2267	2317	2367
A	628	678	728	778	828	878	928	978	1028	1078	1128	1178	1228	1278	1328	1378	1428	1478	1528	1578	1628	1678	1728	1778	1828	1878	1928	1978	2028	2078	2128
M	8	8	8	8	8	8	8	8	8	8	12	12	12	12	12	12	12	12	12	12	16	16	16	16	16	16	16	16	16	16	20
N	8	8	8	8	8	8	8	8	8	8	12	12	12	12	12	12	12	12	12	12	16	16	16	16	16	16	16	16	16	16	20
G	2	2	2	2	2	2	2	2	2	2	3	3	3	3	3	3	3	3	3	3	4	4	4	4	4	4	4	4	4	4	5
KG	12.6	13	13.4	13.8	14.2	14.6	15	15.4	15.8	16.2	16.9	17.3	17.7	18.1	18.5	18.9	19.3	19.7	20.1	20.5	21.2	21.4	21.6	21.8	22	22.2	22.4	22.6	22.8	23	23.7

有效行程	2050	2100	2150	2200	2250	2300	2350	2400	2450	2500	2550	2600	2650	2700	2750	2800	2850	2900	2950	3000	3050	3100	3150	3200	3250	3300	3350	3400	3450	3500	3550
L	2417	2467	2517	2567	2617	2667	2717	2767	2817	2867	2917	2967	3017	3067	3117	3167	3217	3267	3317	3367	3417	3467	3517	3567	3617	3667	3717	3767	3817	3867	3917
A	2178	2228	2278	2328	2378	2428	2478	2528	2578	2628	2678	2728	2778	2828	2878	2928	2978	3028	3078	3128	3178	3228	3278	3328	3378	3428	3478	3528	3578	3628	3678
M	20	20	20	20	20	20	20	20	20	24	24	24	24	24	24	24	24	24	24	24	28	28	28	28	28	28	28	28	28	32	32
N	20	20	20	20	20	20	20	20	20	24	24	24	24	24	24	24	24	24	24	24	28	28	28	28	28	28	28	28	28	32	32
G	5	5	5	5	5	5	5	5	5	6	6	6	6	6	6	6	6	6	6	7	7	7	7	7	7	7	7	7	7	8	8
KG	24.1	24.5	24.9	25.3	25.7	26.1	26.5	26.9	27.3	28	28.4	28.8	29.2	29.6	30	30.4	30.8	31.2	31.6	32.3	32.7	33.1	33.5	33.9	34.3	34.7	35.1	35.5	35.9	36.6	40

ZQ80 单轴/1-Axis

同步皮带驱动
Timing Belt Drive

LD 马达下折
Motor Lower Left

单位(Unit):mm

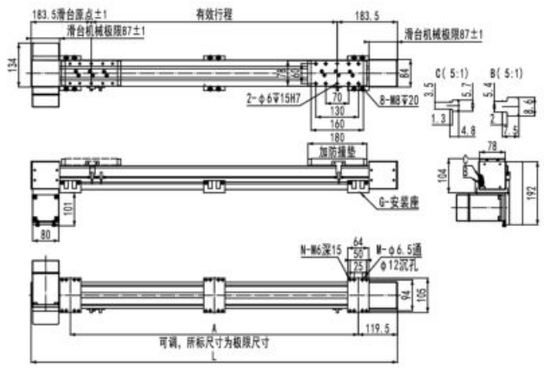

有效行程	500	550	600	650	700	750	800	850	900	950	1000	1050	1100	1150	1200	1250	1300	1350	1400	1450	1500	1550	1600	1650	1700	1750	1800	1850	1900	1950	2000
L	867	917	967	1017	1067	1117	1167	1217	1267	1317	1367	1417	1467	1517	1567	1617	1667	1717	1767	1817	1867	1917	1967	2017	2067	2117	2167	2217	2267	2317	2367
A	628	678	728	778	828	878	928	978	1028	1078	1128	1178	1228	1278	1328	1378	1428	1478	1528	1578	1628	1678	1728	1778	1828	1878	1928	1978	2028	2078	2128
M	8	8	8	8	8	8	8	8	8	8	12	12	12	12	12	12	12	12	12	12	16	16	16	16	16	16	16	16	16	16	20
N	8	8	8	8	8	8	8	8	8	8	12	12	12	12	12	12	12	12	12	12	16	16	16	16	16	16	16	16	16	16	20
G	2	2	2	2	2	2	2	2	2	2	3	3	3	3	3	3	3	3	3	3	4	4	4	4	4	4	4	4	4	4	5
KG	12.6	13	13.4	13.8	14.2	14.6	15	15.4	15.8	16.2	16.9	17.3	17.7	18.1	18.5	18.9	19.3	19.7	20.1	20.5	21.2	21.4	21.6	21.8	22	22.2	22.4	22.6	22.8	23	23.7

有效行程	2050	2100	2150	2200	2250	2300	2350	2400	2450	2500	2550	2600	2650	2700	2750	2800	2850	2900	2950	3000	3050	3100	3150	3200	3250	3300	3350	3400	3450	3500	3550
L	2417	2467	2517	2567	2617	2667	2717	2767	2817	2867	2917	2967	3017	3067	3117	3167	3217	3267	3317	3367	3417	3467	3517	3567	3617	3667	3717	3767	3817	3867	3917
A	2178	2228	2278	2328	2378	2428	2478	2528	2578	2628	2678	2728	2778	2828	2878	2928	2978	3028	3078	3128	3178	3228	3278	3328	3378	3428	3478	3528	3578	3628	3678
M	20	20	20	20	20	20	20	20	20	24	24	24	24	24	24	24	24	24	24	24	28	28	28	28	28	28	28	28	28	32	32
N	20	20	20	20	20	20	20	20	20	24	24	24	24	24	24	24	24	24	24	24	28	28	28	28	28	28	28	28	28	32	32
G	5	5	5	5	5	5	5	5	5	6	6	6	6	6	6	6	6	6	6	7	7	7	7	7	7	7	7	7	7	8	8
KG	24.1	24.5	24.9	25.3	25.7	26.1	26.5	26.9	27.3	28	28.4	28.8	29.2	29.6	30	30.4	30.8	31.2	31.6	32.3	32.7	33.1	33.5	33.9	34.3	34.7	35.1	35.5	35.9	36.6	40

LU 马达上折
Motor Upper Left

单位(Unit):mm

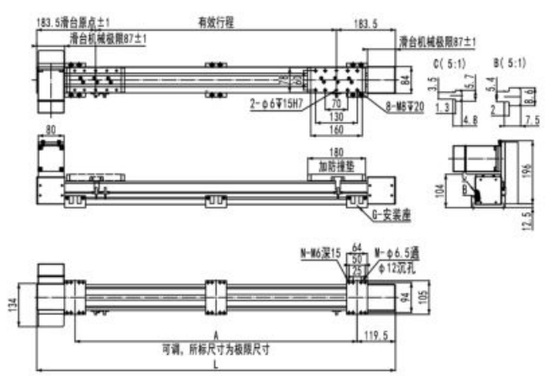

有效行程	500	550	600	650	700	750	800	850	900	950	1000	1050	1100	1150	1200	1250	1300	1350	1400	1450	1500	1550	1600	1650	1700	1750	1800	1850	1900	1950	2000
L	867	917	967	1017	1067	1117	1167	1217	1267	1317	1367	1417	1467	1517	1567	1617	1667	1717	1767	1817	1867	1917	1967	2017	2067	2117	2167	2217	2267	2317	2367
A	628	678	728	778	828	878	928	978	1028	1078	1128	1178	1228	1278	1328	1378	1428	1478	1528	1578	1628	1678	1728	1778	1828	1878	1928	1978	2028	2078	2128
M	8	8	8	8	8	8	8	8	8	8	12	12	12	12	12	12	12	12	12	12	16	16	16	16	16	16	16	16	16	16	20
N	8	8	8	8	8	8	8	8	8	8	12	12	12	12	12	12	12	12	12	12	16	16	16	16	16	16	16	16	16	16	20
G	2	2	2	2	2	2	2	2	2	2	3	3	3	3	3	3	3	3	3	3	4	4	4	4	4	4	4	4	4	4	5
KG	12.6	13	13.4	13.8	14.2	14.6	15	15.4	15.8	16.2	16.9	17.3	17.7	18.1	18.5	18.9	19.3	19.7	20.1	20.5	21.2	21.4	21.6	21.8	22	22.2	22.4	22.6	22.8	23	23.7

有效行程	2050	2100	2150	2200	2250	2300	2350	2400	2450	2500	2550	2600	2650	2700	2750	2800	2850	2900	2950	3000	3050	3100	3150	3200	3250	3300	3350	3400	3450	3500	3550
L	2417	2467	2517	2567	2617	2667	2717	2767	2817	2867	2917	2967	3017	3067	3117	3167	3217	3267	3317	3367	3417	3467	3517	3567	3617	3667	3717	3767	3817	3867	3917
A	2178	2228	2278	2328	2378	2428	2478	2528	2578	2628	2678	2728	2778	2828	2878	2928	2978	3028	3078	3128	3178	3228	3278	3328	3378	3428	3478	3528	3578	3628	3678
M	20	20	20	20	20	20	20	20	20	24	24	24	24	24	24	24	24	24	24	24	28	28	28	28	28	28	28	28	28	32	32
N	20	20	20	20	20	20	20	20	20	24	24	24	24	24	24	24	24	24	24	24	28	28	28	28	28	28	28	28	28	32	32
G	5	5	5	5	5	5	5	5	5	6	6	6	6	6	6	6	6	6	6	7	7	7	7	7	7	7	7	7	7	8	8
KG	24.1	24.5	24.9	25.3	25.7	26.1	26.5	26.9	27.3	28	28.4	28.8	29.2	29.6	30	30.4	30.8	31.2	31.6	32.3	32.7	33.1	33.5	33.9	34.3	34.7	35.1	35.5	35.9	36.6	40

RD 马达下折
Motor Lower Right

单位(Unit):mm

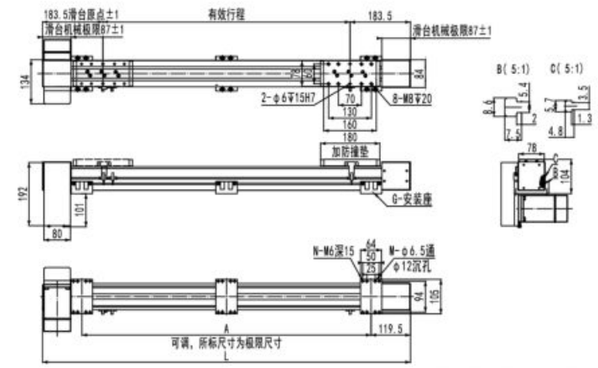

有效行程	500	550	600	650	700	750	800	850	900	950	1000	1050	1100	1150	1200	1250	1300	1350	1400	1450	1500	1550	1600	1650	1700	1750	1800	1850	1900	1950	2000
L	867	917	967	1017	1067	1117	1167	1217	1267	1317	1367	1417	1467	1517	1567	1617	1667	1717	1767	1817	1867	1917	1967	2017	2067	2117	2167	2217	2267	2317	2367
A	628	678	728	778	828	878	928	978	1028	1078	1128	1178	1228	1278	1328	1378	1428	1478	1528	1578	1628	1678	1728	1778	1828	1878	1928	1978	2028	2078	2128
M	8	8	8	8	8	8	8	8	8	8	12	12	12	12	12	12	12	12	12	12	16	16	16	16	16	16	16	16	16	16	20
N	8	8	8	8	8	8	8	8	8	8	12	12	12	12	12	12	12	12	12	12	16	16	16	16	16	16	16	16	16	16	20
G	2	2	2	2	2	2	2	2	2	2	3	3	3	3	3	3	3	3	3	3	4	4	4	4	4	4	4	4	4	4	5
KG	12.6	13	13.4	13.8	14.2	14.6	15	15.4	15.8	16.2	16.9	17.3	17.7	18.1	18.5	18.9	19.3	19.7	20.1	20.5	21.2	21.4	21.6	21.8	22	22.2	22.4	22.6	22.8	23	23.7

有效行程	2050	2100	2150	2200	2250	2300	2350	2400	2450	2500	2550	2600	2650	2700	2750	2800	2850	2900	2950	3000	3050	3100	3150	3200	3250	3300	3350	3400	3450	3500	3550
L	2417	2467	2517	2567	2617	2667	2717	2767	2817	2867	2917	2967	3017	3067	3117	3167	3217	3267	3317	3367	3417	3467	3517	3567	3617	3667	3717	3767	3817	3867	3917
A	2178	2228	2278	2328	2378	2428	2478	2528	2578	2628	2678	2728	2778	2828	2878	2928	2978	3028	3078	3128	3178	3228	3278	3328	3378	3428	3478	3528	3578	3628	3678
M	20	20	20	20	20	20	20	20	20	24	24	24	24	24	24	24	24	24	24	24	28	28	28	28	28	28	28	28	28	32	32
N	20	20	20	20	20	20	20	20	20	24	24	24	24	24	24	24	24	24	24	24	28	28	28	28	28	28	28	28	28	32	32
G	5	5	5	5	5	5	5	5	5	6	6	6	6	6	6	6	6	6	6	7	1	7	1	7	7	7	7	7	7	8	8
KG	24.1	24.5	24.9	25.3	25.7	26.1	26.5	26.9	27.3	28	28.4	28.8	29.2	29.6	30	30.4	30.8	31.2	31.6	32.3	32.7	33.1	33.5	33.9	34.3	34.7	35.1	35.5	35.9	36.6	40

RU 马达上折
Motor Upper Right

单位(Unit):mm

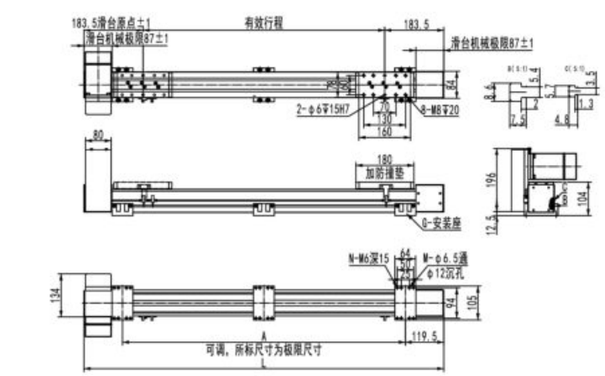

有效行程	500	550	600	650	700	750	800	850	900	950	1000	1050	1100	1150	1200	1250	1300	1350	1400	1450	1500	1550	1600	1650	1700	1750	1800	1850	1900	1950	2000
L	867	917	967	1017	1067	1117	1167	1217	1267	1317	1367	1417	1467	1517	1567	1617	1667	1717	1767	1817	1867	1917	1967	2017	2067	2117	2167	2217	2267	2317	2367
A	628	678	728	778	828	878	928	978	1028	1078	1128	1178	1228	1278	1328	1378	1428	1478	1528	1578	1628	1678	1728	1778	1828	1878	1928	1978	2028	2078	2128
M	8	8	8	8	8	8	8	8	8	8	12	12	12	12	12	12	12	12	12	12	16	16	16	16	16	16	16	16	16	16	20
N	8	8	8	8	8	8	8	8	8	8	12	12	12	12	12	12	12	12	12	12	16	16	16	16	16	16	16	16	16	16	20
G	2	2	2	2	2	2	2	2	2	2	3	3	3	3	3	3	3	3	3	3	4	4	4	4	4	4	4	4	4	4	5
KG	12.6	13	13.4	13.8	14.2	14.6	15	15.4	15.8	16.2	16.9	17.3	17.7	18.1	18.5	18.9	19.3	19.7	20.1	20.5	21.2	21.4	21.6	21.8	22	22.2	22.4	22.6	22.8	23	23.7

有效行程	2050	2100	2150	2200	2250	2300	2350	2400	2450	2500	2550	2600	2650	2700	2750	2800	2850	2900	2950	3000	3050	3100	3150	3200	3250	3300	3350	3400	3450	3500	3550
L	2417	2467	2517	2567	2617	2667	2717	2767	2817	2867	2917	2967	3017	3067	3117	3167	3217	3267	3317	3367	3417	3467	3517	3567	3617	3667	3717	3767	3817	3867	3917
A	2178	2228	2278	2328	2378	2428	2478	2528	2578	2628	2678	2728	2778	2828	2878	2928	2978	3028	3078	3128	3178	3228	3278	3328	3378	3428	3478	3528	3578	3628	3678
M	20	20	20	20	20	20	20	20	20	24	24	24	24	24	24	24	24	24	24	24	28	28	28	28	28	28	28	28	28	32	32
N	20	20	20	20	20	20	20	20	20	24	24	24	24	24	24	24	24	24	24	24	28	28	28	28	28	28	28	28	28	32	32
G	5	5	5	5	5	5	5	5	5	6	6	6	6	6	6	6	6	6	6	7	1	7	1	7	7	7	7	7	7	8	8
KG	24.1	24.5	24.9	25.3	25.7	26.1	26.5	26.9	27.3	28	28.4	28.8	29.2	29.6	30	30.4	30.8	31.2	31.6	32.3	32.7	33.1	33.5	33.9	34.3	34.7	35.1	35.5	35.9	36.6	40

ZQ60 单轴/1-Axis

同步皮带驱动
Timing Belt Drive

LD 马达下折
Motor Lower Left

使用1:2同步带轮减速箱机构↘

单位(Unit):mm

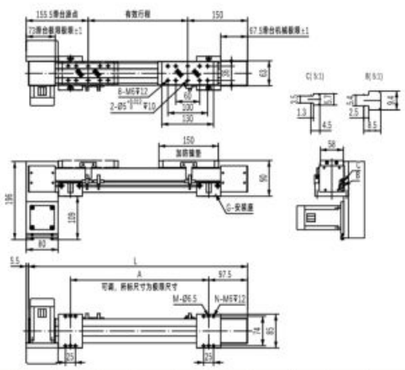

有效行程	450	500	550	600	650	700	750	800	850	900	950	1000	1050	1100	1150	1200	1250	1300	1350	1400	1450	1500	1550	1600	1650	1700
L	750	800	850	900	950	1000	1050	1100	1150	1200	1250	1300	1350	1400	1450	1500	1550	1600	1650	1700	1750	1800	1850	1900	1950	2000
A	547	597	647	697	747	797	847	897	947	997	1047	1097	1147	1197	1247	1297	1347	1397	1447	1497	1547	1597	1647	1697	1747	1797
M	4	4	4	4	4	4	4	4	4	4	4	6	6	6	6	6	6	6	6	6	6	8	8	8	8	8
N	8	8	8	8	8	8	8	8	8	8	8	12	12	12	12	12	12	12	12	12	12	16	16	16	16	16
G	2	2	2	2	2	2	2	2	2	2	2	3	3	3	3	3	3	3	3	3	3	4	4	4	4	4
KG	7.1	7.35	7.6	7.85	8.1	8.35	8.6	8.85	9.1	9.35	9.6	9.85	10.1	10.35	10.6	10.85	11.1	11.35	11.6	11.85	12.1	12.35	12.6	12.85	13.1	13.35

有效行程	1750	1800	1850	1900	1950	2000	2050	2100	2150	2200	2250	2300	2350	2400	2450	2500	2550	2600	2650	2700	2750	2800	2850	2900	2950	3000
L	2050	2100	2150	2200	2250	2300	2350	2400	2450	2500	2550	2600	2650	2700	2750	2800	2850	2900	2950	3000	3050	3100	3150	3200	3250	3300
A	1847	1897	1947	1997	2047	2097	2147	2197	2247	2297	2347	2397	2447	2497	2547	2597	2647	2697	2747	2797	2847	2897	2947	2997	3047	3097
M	8	8	8	8	8	10	10	10	10	10	10	10	10	10	10	12	12	12	12	12	12	12	12	12	12	12
N	16	16	16	16	16	20	20	20	20	20	20	20	20	20	20	24	24	24	24	24	24	24	24	24	24	24
G	4	4	4	4	4	5	5	5	5	5	5	5	5	5	5	6	6	6	6	6	6	6	6	6	6	6
KG	13.6	13.85	14.1	14.35	14.6	14.85	15.1	15.35	15.6	15.85	16.1	16.35	16.6	16.85	17.1	17.35	17.6	17.85	18.1	18.35	18.6	18.85	19.1	19.35	19.6	19.85

LU 马达上折
Motor Upper Left

使用1:2同步带轮减速箱机构↘

单位(Unit):mm

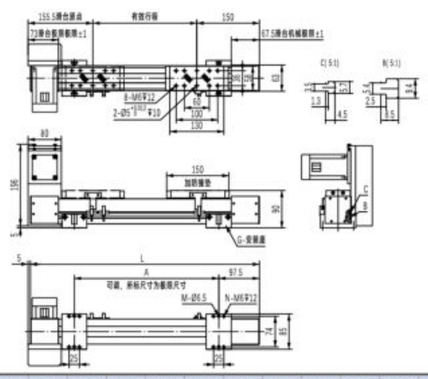

有效行程	450	500	550	600	650	700	750	800	850	900	950	1000	1050	1100	1150	1200	1250	1300	1350	1400	1450	1500	1550	1600	1650	1700
L	750	800	850	900	950	1000	1050	1100	1150	1200	1250	1300	1350	1400	1450	1500	1550	1600	1650	1700	1750	1800	1850	1900	1950	2000
A	547	597	647	697	747	797	847	897	947	997	1047	1097	1147	1197	1247	1297	1347	1397	1447	1497	1547	1597	1647	1697	1747	1797
M	4	4	4	4	4	4	4	4	4	4	4	6	6	6	6	6	6	6	6	6	6	8	8	8	8	8
N	8	8	8	8	8	8	8	8	8	8	8	12	12	12	12	12	12	12	12	12	12	16	16	16	16	16
G	2	2	2	2	2	2	2	2	2	2	2	3	3	3	3	3	3	3	3	3	3	4	4	4	4	4
KG	7.1	7.35	7.6	7.85	8.1	8.35	8.6	8.85	9.1	9.35	9.6	9.85	10.1	10.35	10.6	10.85	11.1	11.35	11.6	11.85	12.1	12.35	12.6	12.85	13.1	13.35

有效行程	1750	1800	1850	1900	1950	2000	2050	2100	2150	2200	2250	2300	2350	2400	2450	2500	2550	2600	2650	2700	2750	2800	2850	2900	2950	3000
L	2050	2100	2150	2200	2250	2300	2350	2400	2450	2500	2550	2600	2650	2700	2750	2800	2850	2900	2950	3000	3050	3100	3150	3200	3250	3300
A	1847	1897	1947	1997	2047	2097	2147	2197	2247	2297	2347	2397	2447	2497	2547	2597	2647	2697	2747	2797	2847	2897	2947	2997	3047	3097
M	8	8	8	8	8	10	10	10	10	10	10	10	10	10	10	12	12	12	12	12	12	12	12	12	12	12
N	16	16	16	16	16	20	20	20	20	20	20	20	20	20	20	24	24	24	24	24	24	24	24	24	24	24
G	4	4	4	4	4	5	5	5	5	5	5	5	5	5	5	6	6	6	6	6	6	6	6	6	6	6
KG	13.6	13.85	14.1	14.35	14.6	14.85	15.1	15.35	15.6	15.85	16.1	16.35	16.6	16.85	17.1	17.35	17.6	17.85	18.1	18.35	18.6	18.85	19.1	19.35	19.6	19.85

RD 马达下折
Motor Lower Right

使用1:2同步带轮减速箱机构↘

单位(Unit):mm

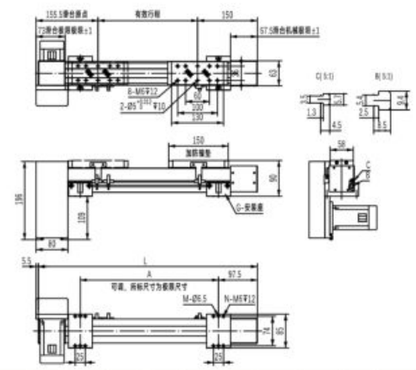

有效行程	450	500	550	600	650	700	750	800	850	900	950	1000	1050	1100	1150	1200	1250	1300	1350	1400	1450	1500	1550	1600	1650	1700
L	750	800	850	900	950	1000	1050	1100	1150	1200	1250	1300	1350	1400	1450	1500	1550	1600	1650	1700	1750	1800	1850	1900	1950	2000
A	547	597	647	697	747	797	847	897	947	997	1047	1097	1147	1197	1247	1297	1347	1397	1447	1497	1547	1597	1647	1697	1747	1797
M	4	4	4	4	4	4	4	4	4	4	4	6	6	6	6	6	6	6	6	6	6	8	8	8	8	8
N	8	8	8	8	8	8	8	8	8	8	8	12	12	12	12	12	12	12	12	12	12	16	16	16	16	16
G	2	2	2	2	2	2	2	2	2	2	2	3	3	3	3	3	3	3	3	3	3	4	4	4	4	4
KG	7.1	7.35	7.6	7.85	8.1	8.35	8.6	8.85	9.1	9.35	9.6	9.85	10.1	10.35	10.6	10.85	11.1	11.35	11.6	11.85	12.1	12.35	12.6	12.85	13.1	13.35

有效行程	1750	1800	1850	1900	1950	2000	2050	2100	2150	2200	2250	2300	2350	2400	2450	2500	2550	2600	2650	2700	2750	2800	2850	2900	2950	3000
L	2050	2100	2150	2200	2250	2300	2350	2400	2450	2500	2550	2600	2650	2700	2750	2800	2850	2900	2950	3000	3050	3100	3150	3200	3250	3300
A	1847	1897	1947	1997	2047	2097	2147	2197	2247	2297	2347	2397	2447	2497	2547	2597	2647	2697	2747	2797	2847	2897	2947	2997	3047	3097
M	8	8	8	8	8	10	10	10	10	10	10	10	10	10	10	12	12	12	12	12	12	12	12	12	12	12
N	16	16	16	16	16	20	20	20	20	20	20	20	20	20	20	24	24	24	24	24	24	24	24	24	24	24
G	4	4	4	4	4	5	5	5	5	5	5	5	5	5	5	6	6	6	6	6	6	6	6	6	6	6
KG	13.6	13.85	14.1	14.35	14.6	14.85	15.1	15.35	15.6	15.85	16.1	16.35	16.6	16.85	17.1	17.35	17.6	17.85	18.1	18.35	18.6	18.85	19.1	19.35	19.6	19.85

RU 马达上折
Motor Upper Right

使用1:2同步带轮减速箱机构↘

单位(Unit):mm

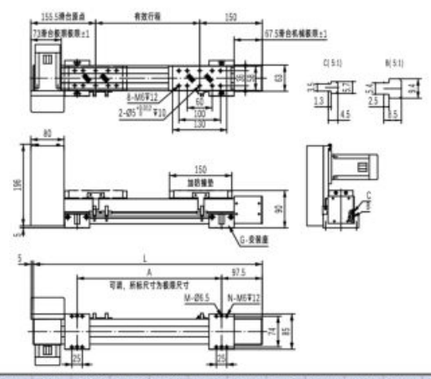

有效行程	450	500	550	600	650	700	750	800	850	900	950	1000	1050	1100	1150	1200	1250	1300	1350	1400	1450	1500	1550	1600	1650	1700
L	750	800	850	900	950	1000	1050	1100	1150	1200	1250	1300	1350	1400	1450	1500	1550	1600	1650	1700	1750	1800	1850	1900	1950	2000
A	547	597	647	697	747	797	847	897	947	997	1047	1097	1147	1197	1247	1297	1347	1397	1447	1497	1547	1597	1647	1697	1747	1797
M	4	4	4	4	4	4	4	4	4	4	4	6	6	6	6	6	6	6	6	6	6	8	8	8	8	8
N	8	8	8	8	8	8	8	8	8	8	8	12	12	12	12	12	12	12	12	12	12	16	16	16	16	16
G	2	2	2	2	2	2	2	2	2	2	2	3	3	3	3	3	3	3	3	3	3	4	4	4	4	4
KG	7.1	7.35	7.6	7.85	8.1	8.35	8.6	8.85	9.1	9.35	9.6	9.85	10.1	10.35	10.6	10.85	11.1	11.35	11.6	11.85	12.1	12.35	12.6	12.85	13.1	13.35

有效行程	1750	1800	1850	1900	1950	2000	2050	2100	2150	2200	2250	2300	2350	2400	2450	2500	2550	2600	2650	2700	2750	2800	2850	2900	2950	3000
L	2050	2100	2150	2200	2250	2300	2350	2400	2450	2500	2550	2600	2650	2700	2750	2800	2850	2900	2950	3000	3050	3100	3150	3200	3250	3300
A	1847	1897	1947	1997	2047	2097	2147	2197	2247	2297	2347	2397	2447	2497	2547	2597	2647	2697	2747	2797	2847	2897	2947	2997	3047	3097
M	8	8	8	8	8	10	10	10	10	10	10	10	10	10	10	12	12	12	12	12	12	12	12	12	12	12
N	16	16	16	16	16	20	20	20	20	20	20	20	20	20	20	24	24	24	24	24	24	24	24	24	24	24
G	4	4	4	4	4	5	5	5	5	5	5	5	5	5	5	6	6	6	6	6	6	6	6	6	6	6
KG	13.6	13.85	14.1	14.35	14.6	14.85	15.1	15.35	15.6	15.85	16.1	16.35	16.6	16.85	17.1	17.35	17.6	17.85	18.1	18.35	18.6	18.85	19.1	19.35	19.6	19.85

ZBS Series
线性模组系列
普通级/皮带驱动/一般环境
ECONOMIC TYPE/BELT DRIVE/SEMI-ENCLOSED

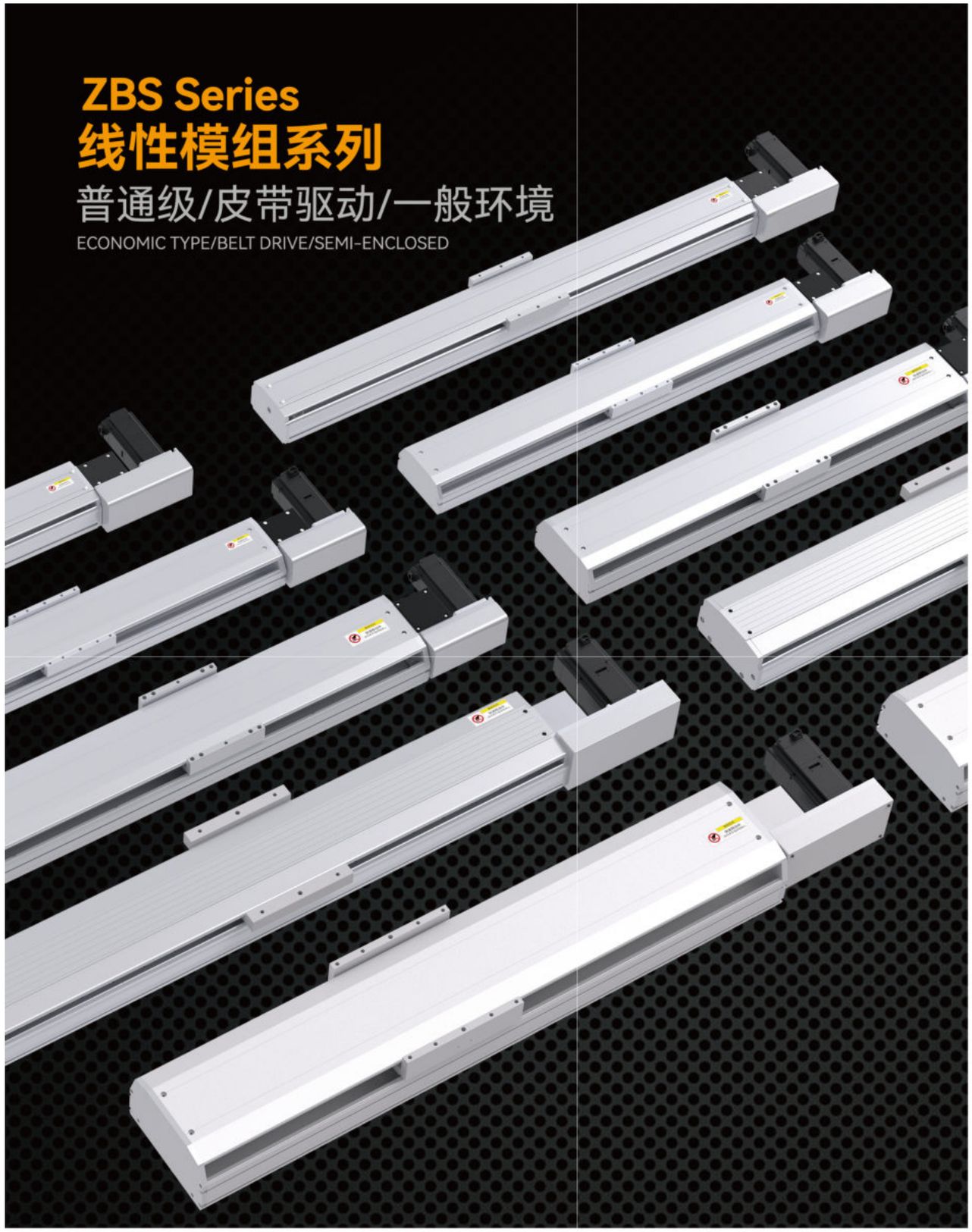

目录
CONTENTS

ZBS120

最大行程 3050mm
最大负载 30KG
本体高度 83mm
本体宽度 120mm
..... 117

ZBS140

最大行程 3050mm
最大负载 35KG
本体高度 78mm
本体宽度 135mm
..... 123

ZBS140S

最大行程 3050mm
最大负载 35KG
本体高度 93mm
本体宽度 135mm
..... 129

ZBS170

最大行程 3050mm
最大负载 65KG
本体高度 97mm
本体宽度 170mm
.....135

ZBS170S

最大行程 3050mm
最大负载 65KG
本体高度 108mm
本体宽度 170mm
..... 141

ZBS200

最大行程 3050mm
最大负载 85KG
本体高度 101.5mm
本体宽度 175mm
..... 147

ZBS220

最大行程 3050mm
最大负载 85KG
本体高度 134mm
本体宽度 220mm
..... 153

产品索引 标准同步皮带滑台系列

SPEC INDEX STANDARD BELT MODULE SERIESR

使用环境 Use Where	传动方式 Driven Mode	产品型号 Mode	驱动功率 Motor Power (W)	本体宽幅 Width (mm)	重复定位精度 Positioning Precision (mm)	皮带规格 Belt Spec		最大搬运重量*2 Maximum Load Weight		额定速度 Maximum speed*1 (mm/s)
						宽度 Belt Width (mm)	导程 Lead (mm)	水平使用 Horizontal (kg)	垂直使用 Vertical (kg)	
一般环境 Semi-enclosed	同步皮带 Belt	ZBS120	400	120	±0.04	20	40	30	不支持 Disable	2000
		ZBS140	400	135	±0.04	20	40	35	不支持 Disable	2000
		ZBS140S	750	135	±0.04	20	40	35	不支持 Disable	2000
		ZBS170	750	170	±0.04	35	40	65	不支持 Disable	2000
		ZBS170S	750	170	±0.04	35	40	65	不支持 Disable	2000
		ZBS200	750	175	±0.04	35	40	85	不支持 Disable	2000
		ZBS220	750	220	±0.04	35	40	85	不支持 Disable	2000

页码 Page
129
135
141
147
153
159
165

*注 Notes:

1. 额定速度为电机额定转速（3000r/min）时的速度。
Rated speed is the motor at rated speed (3000 r/min).

2. 最大可搬运重量为额定转速下加速度0.3G时（导程5mm或以下时为0.15G）的质量。如果在最大搬运重量的范围内，则与搬运重量无关，可以按此速度搬运。但是，随着重量增加，加速、减速曲线趋缓，如果移动距离较短，则不能达到标注的最高速度。
Maximum load weight is under the rated speed when acceleration is 0.3 G or 0.1 5G(ball screw lead ≤ 5 mm),in range of max load weight,it runs at max speed and smoothly, However, with the increase of weight , the slowing of acceleration, deceleration and curve, if the moving distance is too short ,it can not reach the max speed it annotated.

3.各行程的最高速度为电转速（3000r/min）时的速度，此速度为最高安全速度。若超过此速度，滑台可能会有严重的共振产生。
Written here is the standard storke's maximum safe speed. If over this speed, it may cause serious virbration..

4. 行程是指我们标准产品所能达到的最大行程，有特殊要求请咨询销售人员。
Stroke refers to its max distance of our standard products can achieve, ask our salesman for help if needed.

ZBS120 单轴/1-Axis

同步皮带驱动
Timing Belt Drive

此图仅供参考，出货规格详见尺寸规格图
The picture is just for the reference.Please check the actual dimensions on the drawing.

最大行程 Maximum Stroke	最高速度 Maximum Stroke	额定扭矩 Maximux Static Torque	皮带宽度 Belt Width	直线导轨 Linear Guide
3050mm	2000mm/s	1.27N·m	20mm	15×12.5-2支

电机马达连接方式 Motor Connection Style

型号表示方式
Ordering Method

ZBS120 – R40 – S100 – L – T40B – C1 – N

本体型号 Ontology Model

同步皮带 Timing Belt
- P 聚氨酯 polyurethane
- R 橡胶 rubber

导程 lead
- 40 40mm

有效行程 Maximum Stroke
- 标准范围 100 - 3050mm
- 行程间隔 50mm Pitch

马达连接方式 Motor Position
- L 马达左折 Left Linear Module
- R 马达右折 Right Linear Module
- LD 马达左下折 Motor Lower Left
- LU 马达左上折 Motor Upper Left
- RD 马达右下折 Motor Lower Right
- RU 马达右上折 Motor Upper Right

马达品牌、功率 Coil Specifications
- T 台达（标准） Delta
- P 松下（标准） Panasonic
- Y 安川（标准） Yaskawa
- C 客户自配 Customer Preared

- 10 100w
- 20 200w
- 40 400w
- 75 750w

- B 有刹车 With Brake *

注：若无刹车则不表示；选用步进电机请咨询销售人员。

原点感应器 Origin Sensor
- 外挂型 Out Side
  - C 马达侧 Moter side
  - D 反马达侧 Opposite Motor Side
- 无 No Sensor
- E 无 No Sensor

端点极限感应器 Limit Sensor
- 1 1只 pcs
- 2 2只 pcs
- 3 3只 pcs
- 无 No Sensor
- 0 无 No Sensor

非标定制 Non-Standard Model

基本规格 Specification

性能	重复定位精度 Repeatability (mm)		±0.04
	导程 Lead (mm)		40
	最高速度 Maximum Speed (mm/s)		2000
	最大可搬运重量 Maximum Payload	水平使用 Horizontal(kg)	30
		垂直使用 Vertical(kg)	不支持 Disable
	额定推力 Rate Thrust (N)		195
	标准行程 Stroke Pitch (mm)		100~3050mm / 间隔 50mm pitch
配件	驱动功率 AC Servo Motor Output (W)		400
	同步皮带宽度 Timing Belt Width (mm)		20
	直线导轨 Linear Guide(mm)		W15×H12.5
	原点感应器 Home Sensor	外挂 Outside	EE-SX672(NPN) EE-SX672P(PNP)

感应器接线图（原点及端点） Sensor Layout

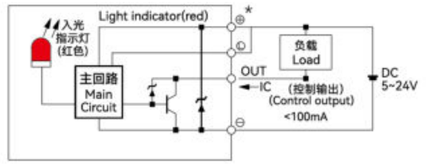

*马达加减速设定0.4秒。
*Acceleration and deacceleration value is set 0.4 second.
*本产品标准行程工作速度请参照P128页应用。
*Please refer to page P128 for standard stroke working speed.

容许负载力矩表 Allowable Overhang

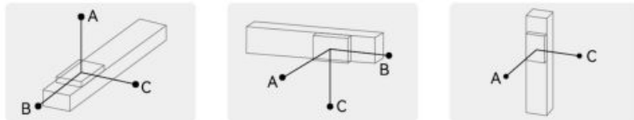

单位(unit): mm

水平安装 Horizontal Installation		A	B	C
导程 40 Lead	10kg	1794	688	538
	20kg	858	324	253
	30kg	670	251	197

单位(unit): mm

墙壁安装 Wall Installation		A	B	C
导程 40 Lead	15kg	348	446	1170
	18kg	285	365	961
	30kg	197	251	670

单位(unit): mm

垂直安装 Vertical Installation	A	C
导程 40 Lead	不支持 Disable	

静态容许负载惯量 Static Loading Moment

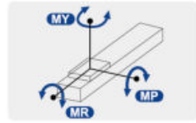

单位(unit): N·m

水平安装 Horizontal Installation	
MY	551
MP	552
MR	485

*力矩所表示的数据，代表重心。
*The torque value in the chart indicate the center of gravity.
*产品在规范的使用条件下,使用寿命为7000公里。
*Operation life is 7,000km when the product is using under the specified conditions.
*倒吊使用无法套用标准规范，如有需求请与我们联系。
*Data information is not for ceiling-mount inverse use, contact us for the details if you want to apply ceiling-mount inverse usage.

推荐搭配伺服电机一览表 Recommended Motor Table

品牌 Brand	特征码 Coding	有无刹车 Wherer With Brake	马达功率 Motor Power	电源电压 (AC-voltage)	伺服马达型号 Motor Model	伺服驱动型号 Motor Model
台达 Delta	T	无刹车(水平使用) Without Brake(Horizontal Type)	400W	220V	ECMA-C20604RS	ASD-B2-0421-B
		有刹车(垂直使用) With Brake(Vertical Type)	400W	220V	ECMA-C20604SS	ASD-B2-0421-B
松下 Panasonic	P	无刹车(水平使用) Without Brake(Horizontal Type)	400W	220V	MHMF042L1U2M	MBDLN25SG
		有刹车(垂直使用) With Brake(Vertical Type))	400W	220V	MHMF042L1V2M	MBDLN25SG
安川 Yaskawa	Y	无刹车(水平使用) Without Brake(Horizontal Type)	400W	220V	SGM7J04AFC6S	SGD7S2R8A00A002
		有刹车(垂直使用) With Brake(Vertical Type)	400W	220V	SGM7J04AFC6E	SGD7S2R8A00A002

ZBS120 单轴/1-Axis

同步皮带驱动
Timing Belt Drive

L 马达左折
Left Linear Module

单位(Unit):mm

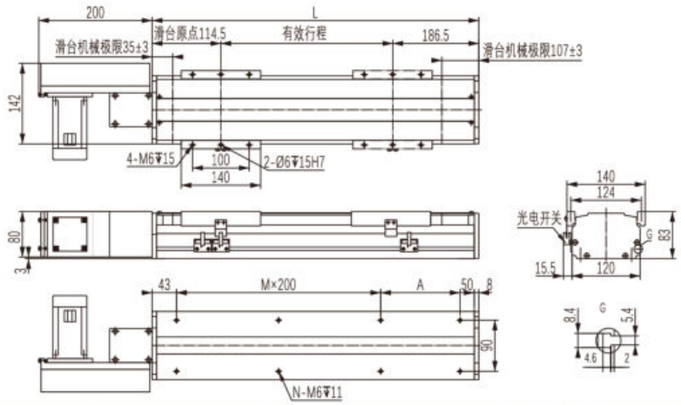

有效行程	100	150	200	250	300	350	400	450	500	550	600	650	700	750	800	850	900	950	1000	1050	1100	1150	1200	1250	1300	1350	1400	1450	1500	1550
L	401	451	501	551	601	651	701	751	801	851	901	951	1001	1051	1101	1151	1201	1251	1301	1351	1401	1451	1501	1551	1601	1651	1701	1751	1801	1851
A	100	150	200	50	100	150	200	50	100	150	200	50	100	150	200	50	100	150	200	50	100	150	200	50	100	150	200	50	100	150
M	1	1	1	2	2	2	2	3	3	3	3	4	4	4	4	5	5	5	5	6	6	6	6	7	7	7	7	8	8	8
N	6	6	6	8	8	8	8	10	10	10	10	12	12	12	12	14	14	14	14	16	16	16	16	18	18	18	18	20	20	20
KG	7.5	8.1	8.7	9.3	9.9	10.5	11.1	11.7	12.3	12.9	13.5	14.1	14.7	15.3	15.9	16.5	17.1	17.7	18.3	18.9	19.5	20.1	20.7	21.3	21.9	22.5	23.1	23.7	24.3	24.9

有效行程	1600	1650	1700	1750	1800	1850	1900	1950	2000	2050	2100	2150	2200	2250	2300	2350	2400	2450	2500	2550	2600	2650	2700	2750	2800	2850	2900	2950	3000	3050
L	1901	1951	2001	2051	2101	2151	2201	2251	2301	2351	2401	2451	2501	2551	2601	2651	2701	2751	2801	2851	2901	2951	3001	3051	3101	3151	3201	3251	3301	3351
A	200	50	100	150	200	50	100	150	200	50	100	150	200	50	100	150	200	50	100	150	200	50	100	150	200	50	100	150	200	50
M	8	9	9	9	9	10	10	10	10	11	11	11	11	12	12	12	12	13	13	13	13	14	14	14	14	15	15	15	15	16
N	20	22	22	22	22	24	24	24	24	26	26	26	26	28	28	28	28	30	30	30	30	32	32	32	32	34	34	34	34	36
KG	25.5	26.1	26.7	27.3	27.9	28.5	29.1	29.7	30.3	30.9	31.5	32.1	32.7	33.3	33.9	34.5	35.1	35.7	36.3	36.9	37.5	38.1	38.7	39.3	39.9	40.5	41.1	41.7	42.3	42.9

R 马达右折
Right Linear Module

单位(Unit):mm

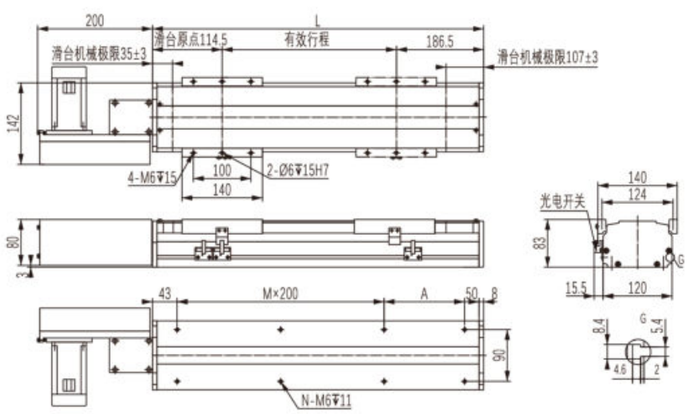

有效行程	100	150	200	250	300	350	400	450	500	550	600	650	700	750	800	850	900	950	1000	1050	1100	1150	1200	1250	1300	1350	1400	1450	1500	1550
L	401	451	501	551	601	651	701	751	801	851	901	951	1001	1051	1101	1151	1201	1251	1301	1351	1401	1451	1501	1551	1601	1651	1701	1751	1801	1851
A	100	150	200	50	100	150	200	50	100	150	200	50	100	150	200	50	100	150	200	50	100	150	200	50	100	150	200	50	100	150
M	1	1	1	2	2	2	2	3	3	3	3	4	4	4	4	5	5	5	5	6	6	6	6	7	7	7	7	8	8	8
N	6	6	6	8	8	8	8	10	10	10	10	12	12	12	12	14	14	14	14	16	16	16	16	18	18	18	18	20	20	20
KG	7.5	8.1	8.7	9.3	9.9	10.5	11.1	11.7	12.3	12.9	13.5	14.1	14.7	15.3	15.9	16.5	17.1	17.7	18.3	18.9	19.5	20.1	20.7	21.3	21.9	22.5	23.1	23.7	24.3	24.9

有效行程	1600	1650	1700	1750	1800	1850	1900	1950	2000	2050	2100	2150	2200	2250	2300	2350	2400	2450	2500	2550	2600	2650	2700	2750	2800	2850	2900	2950	3000	3050
L	1901	1951	2001	2051	2101	2151	2201	2251	2301	2351	2401	2451	2501	2551	2601	2651	2701	2751	2801	2851	2901	2951	3001	3051	3101	3151	3201	3251	3301	3351
A	200	50	100	150	200	50	100	150	200	50	100	150	200	50	100	150	200	50	100	150	200	50	100	150	200	50	100	150	200	50
M	8	9	9	9	9	10	10	10	10	11	11	11	11	12	12	12	12	13	13	13	13	14	14	14	14	15	15	15	15	16
N	20	22	22	22	22	24	24	24	24	26	26	26	26	28	28	28	28	30	30	30	30	32	32	32	32	34	34	34	34	36
KG	25.5	26.1	26.7	27.3	27.9	28.5	29.1	29.7	30.3	30.9	31.5	32.1	32.7	33.3	33.9	34.5	35.1	35.7	36.3	36.9	37.5	38.1	38.7	39.3	39.9	40.5	41.1	41.7	42.3	42.9

LD 马达下折
Motor Lower Left

单位(Unit):mm

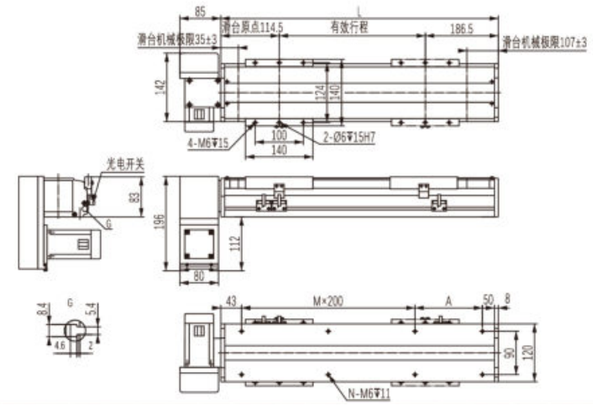

有效行程	100	150	200	250	300	350	400	450	500	550	600	650	700	750	800	850	900	950	1000	1050	1100	1150	1200	1250	1300	1350	1400	1450	1500	1550
L	401	451	501	551	601	651	701	751	801	851	901	951	1001	1051	1101	1151	1201	1251	1301	1351	1401	1451	1501	1551	1601	1651	1701	1751	1801	1851
A	100	150	200	50	100	150	200	50	100	150	200	50	100	150	200	50	100	150	200	50	100	150	200	50	100	150	200	50	100	150
M	1	1	1	2	2	2	2	3	3	3	3	4	4	4	4	5	5	5	5	6	6	6	6	7	7	7	7	8	8	8
N	6	6	6	8	8	8	8	10	10	10	10	12	12	12	12	14	14	14	14	16	16	16	16	18	18	18	18	20	20	20
KG	7.5	8.1	8.7	9.3	9.9	10.5	11.1	11.7	12.3	12.9	13.5	14.1	14.7	15.3	15.9	16.5	17.1	17.7	18.3	18.9	19.5	20.1	20.7	21.3	21.9	22.5	23.1	23.7	24.3	24.9

有效行程	1600	1650	1700	1750	1800	1850	1900	1950	2000	2050	2100	2150	2200	2250	2300	2350	2400	2450	2500	2550	2600	2650	2700	2750	2800	2850	2900	2950	3000	3050
L	1901	1951	2001	2051	2101	2151	2201	2251	2301	2351	2401	2451	2501	2551	2601	2651	2701	2751	2801	2851	2901	2951	3001	3051	3101	3151	3201	3251	3301	3351
A	200	50	100	150	200	50	100	150	200	50	100	150	200	50	100	150	200	50	100	150	200	50	100	150	200	50	100	150	200	50
M	8	9	9	9	9	10	10	10	10	11	11	11	11	12	12	12	12	13	13	13	13	14	14	14	14	15	15	15	15	16
N	20	22	22	22	22	24	24	24	24	26	26	26	26	28	28	28	28	30	30	30	30	32	32	32	32	34	34	34	34	36
KG	25.5	26.1	26.7	27.3	27.9	28.5	29.1	29.7	30.3	30.9	31.5	32.1	32.7	33.3	33.9	34.5	35.1	35.7	36.3	36.9	37.5	38.1	38.7	39.3	39.9	40.5	41.1	41.7	42.3	42.9

LU 马达上折
Motor Upper Left

单位(Unit):mm

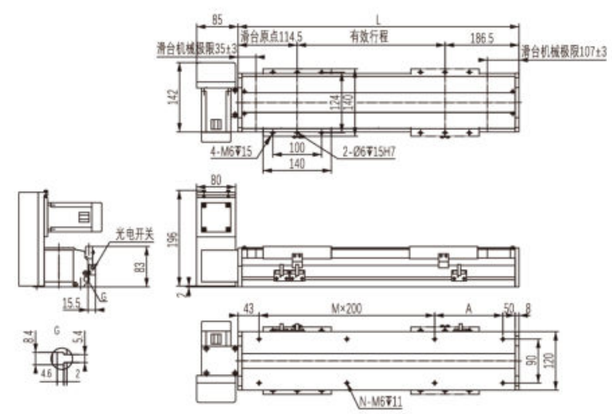

有效行程	100	150	200	250	300	350	400	450	500	550	600	650	700	750	800	850	900	950	1000	1050	1100	1150	1200	1250	1300	1350	1400	1450	1500	1550
L	401	451	501	551	601	651	701	751	801	851	901	951	1001	1051	1101	1151	1201	1251	1301	1351	1401	1451	1501	1551	1601	1651	1701	1751	1801	1851
A	100	150	200	50	100	150	200	50	100	150	200	50	100	150	200	50	100	150	200	50	100	150	200	50	100	150	200	50	100	150
M	1	1	1	2	2	2	2	3	3	3	3	4	4	4	4	5	5	5	5	6	6	6	6	7	7	7	7	8	8	8
N	6	6	6	8	8	8	8	10	10	10	10	12	12	12	12	14	14	14	14	16	16	16	16	18	18	18	18	20	20	20
KG	7.5	8.1	8.7	9.3	9.9	10.5	11.1	11.7	12.3	12.9	13.5	14.1	14.7	15.3	15.9	16.5	17.1	17.7	18.3	18.9	19.5	20.1	20.7	21.3	21.9	22.5	23.1	23.7	24.3	24.9

有效行程	1600	1650	1700	1750	1800	1850	1900	1950	2000	2050	2100	2150	2200	2250	2300	2350	2400	2450	2500	2550	2600	2650	2700	2750	2800	2850	2900	2950	3000	3050
L	1901	1951	2001	2051	2101	2151	2201	2251	2301	2351	2401	2451	2501	2551	2601	2651	2701	2751	2801	2851	2901	2951	3001	3051	3101	3151	3201	3251	3301	3351
A	200	50	100	150	200	50	100	150	200	50	100	150	200	50	100	150	200	50	100	150	200	50	100	150	200	50	100	150	200	50
M	8	9	9	9	9	10	10	10	10	11	11	11	11	12	12	12	12	13	13	13	13	14	14	14	14	15	15	15	15	16
N	20	22	22	22	22	24	24	24	24	26	26	26	26	28	28	28	28	30	30	30	30	32	32	32	32	34	34	34	34	36
KG	25.5	26.1	26.7	27.3	27.9	28.5	29.1	29.7	30.3	30.9	31.5	32.1	32.7	33.3	33.9	34.5	35.1	35.7	36.3	36.9	37.5	38.1	38.7	39.3	39.9	40.5	41.1	41.7	42.3	42.9

ZBS120 单轴/1-Axis

RD 马达下折
Motor Lower Right

单位(Unit):mm

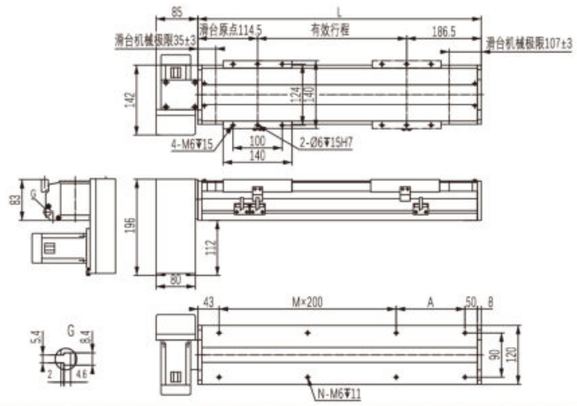

有效行程	100	150	200	250	300	350	400	450	500	550	600	650	700	750	800	850	900	950	1000	1050	1100	1150	1200	1250	1300	1350	1400	1450	1500	1550
L	401	451	501	551	601	651	701	751	801	851	901	951	1001	1051	1101	1151	1201	1251	1301	1351	1401	1451	1501	1551	1601	1651	1701	1751	1801	1851
A	100	150	200	50	100	150	200	50	100	150	200	50	100	150	200	50	100	150	200	50	100	150	200	50	100	150	200	50	100	150
M	1	1	1	2	2	2	2	3	3	3	3	4	4	4	4	5	5	5	5	6	6	6	6	7	7	7	7	8	8	8
N	6	6	6	8	8	8	8	10	10	10	10	12	12	12	12	14	14	14	14	16	16	16	16	18	18	18	18	20	20	20
KG	7.5	8.1	8.7	9.3	9.9	10.5	11.1	11.7	12.3	12.9	13.5	14.1	14.7	15.3	15.9	16.5	17.1	17.7	18.3	18.9	19.5	20.1	20.7	21.3	21.9	22.5	23.1	23.7	24.3	24.9

有效行程	1600	1650	1700	1750	1800	1850	1900	1950	2000	2050	2100	2150	2200	2250	2300	2350	2400	2450	2500	2550	2600	2650	2700	2750	2800	2850	2900	2950	3000	3050
L	1901	1951	2001	2051	2101	2151	2201	2251	2301	2351	2401	2451	2501	2551	2601	2651	2701	2751	2801	2851	2901	2951	3001	3051	3101	3151	3201	3251	3301	3351
A	200	50	100	150	200	50	100	150	200	50	100	150	200	50	100	150	200	50	100	150	200	50	100	150	200	50	100	150	200	50
M	8	9	9	9	9	10	10	10	10	11	11	11	11	12	12	12	12	13	13	13	13	14	14	14	14	15	15	15	15	16
N	20	22	22	22	22	24	24	24	24	26	26	26	26	28	28	28	28	30	30	30	30	32	32	32	32	34	34	34	34	36
KG	25.5	26.1	26.7	27.3	27.9	28.5	29.1	29.7	30.3	30.9	31.5	32.1	32.7	33.3	33.9	34.5	35.1	35.7	36.3	36.9	37.5	38.1	38.7	39.3	39.9	40.5	41.1	41.7	42.3	42.9

RU 马达上折
Motor Upper Right

单位(Unit):mm

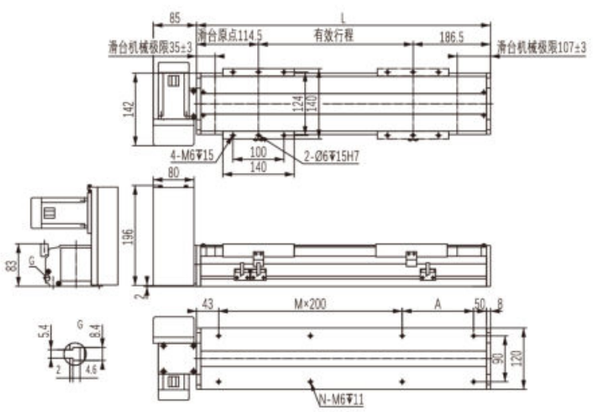

有效行程	100	150	200	250	300	350	400	450	500	550	600	650	700	750	800	850	900	950	1000	1050	1100	1150	1200	1250	1300	1350	1400	1450	1500	1550
L	401	451	501	551	601	651	701	751	801	851	901	951	1001	1051	1101	1151	1201	1251	1301	1351	1401	1451	1501	1551	1601	1651	1701	1751	1801	1851
A	100	150	200	50	100	150	200	50	100	150	200	50	100	150	200	50	100	150	200	50	100	150	200	50	100	150	200	50	100	150
M	1	1	1	2	2	2	2	3	3	3	3	4	4	4	4	5	5	5	5	6	6	6	6	7	7	7	7	8	8	8
N	6	6	6	8	8	8	8	10	10	10	10	12	12	12	12	14	14	14	14	16	16	16	16	18	18	18	18	20	20	20
KG	7.5	8.1	8.7	9.3	9.9	10.5	11.1	11.7	12.3	12.9	13.5	14.1	14.7	15.3	15.9	16.5	17.1	17.7	18.3	18.9	19.5	20.1	20.7	21.3	21.9	22.5	23.1	23.7	24.3	24.9

有效行程	1600	1650	1700	1750	1800	1850	1900	1950	2000	2050	2100	2150	2200	2250	2300	2350	2400	2450	2500	2550	2600	2650	2700	2750	2800	2850	2900	2950	3000	3050
L	1901	1951	2001	2051	2101	2151	2201	2251	2301	2351	2401	2451	2501	2551	2601	2651	2701	2751	2801	2851	2901	2951	3001	3051	3101	3151	3201	3251	3301	3351
A	200	50	100	150	200	50	100	150	200	50	100	150	200	50	100	150	200	50	100	150	200	50	100	150	200	50	100	150	200	50
M	8	9	9	9	9	10	10	10	10	11	11	11	11	12	12	12	12	13	13	13	13	14	14	14	14	15	15	15	15	16
N	20	22	22	22	22	24	24	24	24	26	26	26	26	28	28	28	28	30	30	30	30	32	32	32	32	34	34	34	34	36
KG	25.5	26.1	26.7	27.3	27.9	28.5	29.1	29.7	30.3	30.9	31.5	32.1	32.7	33.3	33.9	34.5	35.1	35.7	36.3	36.9	37.5	38.1	38.7	39.3	39.9	40.5	41.1	41.7	42.3	42.9

产品资讯
内嵌导轨ZSH 滚珠丝杆滑台
通用型ZSS 滚珠丝杆滑台
无尘环境ZSC 滚珠丝杆滑台
防尘款ZSM 滚珠丝杆滑台
欧规系列ZQ 高速轻便经济
通用型ZBS 同步皮带滑台
无尘环境ZBC 同步皮带滑台
双驱异动ZPS ZPB系列滑台
300KG搬运ZHS 齿轮齿条滑台
直线电机ZQR 超高精度滑台
直交机械手 多轴标准组合
参考资料

ZBS140 单轴/1-Axis

同步皮带驱动
Timing Belt Drive

此图仅供参考，出货规格详见尺寸规格图
The picture is just for the reference.Please check the actual dimensions on the drawing.

最大行程 Maximum Stroke	最高速度 Maximum Stroke	额定扭矩 Maximux Static Torque	皮带宽度 Belt Width	直线导轨 Linear Guide
3050mm	2000mm/s	1.27N·m	20mm	15×12.5-2支

电机马达连接方式 Motor Connection Style

型号表示方式
Ordering Method

ZBS140 – R40 – S100 – L – T40B – C1 – N

本体型号 Ontology Model

同步皮带 Timing Belt
- P 聚氨酯 polyurethane
- R 橡胶 rubber

导程 lead
- 40 40mm

有效行程 Maximum Stroke
- 标准范围 100 - 3050mm
- 行程间隔 50mm Pitch

马达连接方式 Motor Position
- L 马达左折 Left Linear Module
- R 马达右折 Right Linear Module
- LD 马达左下折 Motor Lower Left
- LU 马达左上折 Motor Upper Left
- RD 马达右下折 Motor Lower Right
- RU 马达右上折 Motor Upper Right

马达品牌、功率 Coil Specifications
- T 台达（标准） Delta
- P 松下（标准） Panasonic
- Y 安川（标准） Yaskawa
- C 客户自配 Customer Preared

- 10 100w
- 20 200w
- 40 400w
- 75 750w

- B 有刹车 With Brake *

注：若无刹车则不表示；选用步进电机请咨询销售人员。

原点感应器 Origin Sensor
- 外挂型 Out Side
  - C 马达侧 Moter side
  - D 反马达侧 Opposite Motor Side
- 无 No Sensor
- E 无 No Sensor

端点极限感应器 Limit Sensor
- 1 1只 pcs
- 2 2只 pcs
- 3 3只 pcs
- 无 No Sensor
- 0 无 No Sensor

非标定制 Non-Standard Model

基本规格 Specification

性能	重复定位精度 Repeatability (mm)		±0.04
	导程 Lead (mm)		40
	最高速度 Maximum Speed (mm/s)		2000
	最大可搬运重量 Maximum Payload	水平使用 Horizontal(kg)	35
		垂直使用 Vertical(kg)	不支持 Disable
	额定推力 Rate Thrust (N)		195
	标准行程 Stroke Pitch (mm)		100~3050mm / 间隔 50mm pitch
配件	驱动功率 AC Servo Motor Output (W)		400
	同步皮带宽度 Timing Belt Width (mm)		20
	直线导轨 Linear Guide(mm)		W15×H12.5
	原点感应器 Home Sensor	外挂 Outside	EE-SX672(NPN) EE-SX672P(PNP)

感应器接线图（原点及端点） Sensor Layout

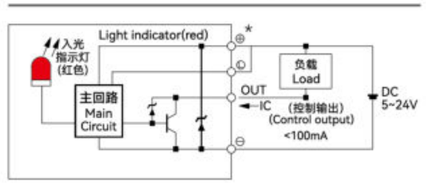

*马达加减速设定0.4秒。
*Acceleration and deacceleration value is set 0.4 second.
*本产品标准行程工作速度请参照P128页应用。
*Please refer to page P128 for standard stroke working speed.

容许负载力矩表 Allowable Overhang

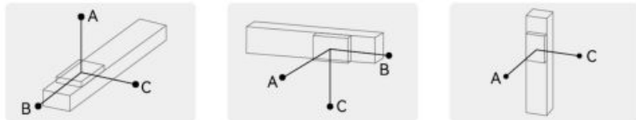

单位(unit): mm

水平安装 Horizontal Installation		A	B	C
导程 40 Lead	10kg	2700	1700	1050
	20kg	2100	850	650
	35kg	1700	600	500

单位(unit): mm

墙壁安装 Wall Installation		A	B	C
导程 40 Lead	15kg	1070	1200	2000
	18kg	600	560	1500
	35kg	410	350	1150

单位(unit): mm

垂直安装 Vertical Installation	A	C
导程 40 Lead	不支持 Disable	

静态容许负载惯量 Static Loading Moment

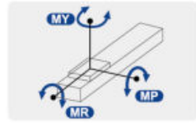

单位(unit): N·m

水平安装 Horizontal Installation	
MY	551
MP	552
MR	485

*力矩所表示的数据，代表重心。
*The torque value in the chart indicate the center of gravity.
*产品在规范的使用条件下,使用寿命为7000公里。
*Operation life is 7,000km when the product is using under the specified conditions.
*倒吊使用无法套用标准规范，如有需求请与我们联系。
*Data information is not for ceiling-mount inverse use, contact us for the details if you want to apply ceiling-mount inverse usage.

推荐搭配伺服电机一览表 Recommended Motor Table

品牌 Brand	特征码 Coding	有无刹车 Wherer With Brake	马达功率 Motor Power	电源电压 (AC-voltage)	伺服马达型号 Motor Model	伺服驱动型号 Motor Model
台达 Delta	T	无刹车(水平使用) Without Brake(Horizontal Type)	400W	220V	ECMA-C20604RS	ASD-B2-0421-B
		有刹车(垂直使用) With Brake(Vertical Type)	400W	220V	ECMA-C20604SS	ASD-B2-0421-B
松下 Panasonic	P	无刹车(水平使用) Without Brake(Horizontal Type)	400W	220V	MHMF042L1U2M	MBDLN25SG
		有刹车(垂直使用) With Brake(Vertical Type))	400W	220V	MHMF042L1V2M	MBDLN25SG
安川 Yaskawa	Y	无刹车(水平使用) Without Brake(Horizontal Type)	400W	220V	SGM7J04AFC6S	SGD7S2R8A00A002
		有刹车(垂直使用) With Brake(Vertical Type)	400W	220V	SGM7J04AFC6E	SGD7S2R8A00A002

ZBS140 单轴/1-Axis

同步皮带驱动
Timing Belt Drive

L 马达左折
Left Linear Module

单位(Unit):mm

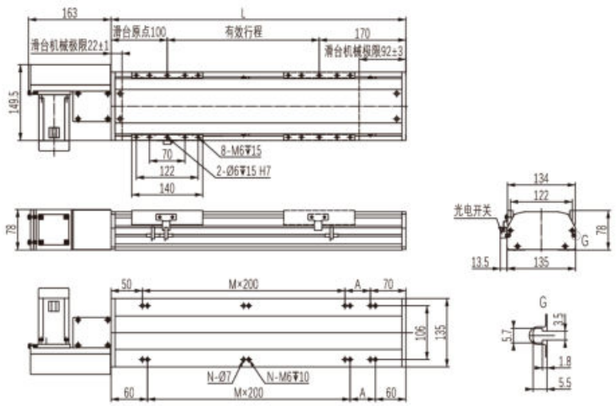

有效行程	100	150	200	250	300	350	400	450	500	550	600	650	700	750	800	850	900	950	1000	1050	1100	1150	1200	1250	1300	1350	1400	1450	1500	1550
L	370	420	470	520	570	620	670	720	770	820	870	920	970	1020	1070	1120	1170	1220	1270	1320	1370	1420	1470	1520	1570	1620	1670	1720	1770	1820
A	50	100	150	200	50	100	150	200	50	100	150	200	50	100	150	200	50	100	150	200	50	100	150	200	50	100	150	200	50	100
M	1	1	1	1	2	2	2	2	3	3	3	3	4	4	4	4	5	5	5	5	6	6	6	6	7	7	7	7	8	8
N	6	6	6	6	8	8	8	8	10	10	10	10	12	12	12	12	14	14	14	14	16	16	16	16	18	18	18	18	20	20
KG	10	10.5	11	11.5	12	12.5	13	13.5	14	14.5	15	15.5	16	16.5	17	17.5	18	18.5	19	19.5	20	20.5	21	21.5	22	22.5	23	23.5	24	24.5

有效行程	1600	1650	1700	1750	1800	1850	1900	1950	2000	2050	2100	2150	2200	2250	2300	2350	2400	2450	2500	2550	2600	2650	2700	2750	2800	2850	2900	2950	3000	3050
L	1870	1920	1970	2020	2070	2120	2170	2220	2270	2320	2370	2420	2470	2520	2570	2620	2670	2720	2770	2820	2870	2920	2970	3020	3070	3120	3170	3220	3270	3320
A	150	200	50	100	150	200	50	100	150	200	50	100	150	200	50	100	150	200	50	100	150	200	50	100	150	200	50	100	150	200
M	8	8	9	9	9	9	10	10	10	10	11	11	11	11	12	12	12	12	13	13	13	13	14	14	14	14	15	15	15	15
N	20	20	22	22	22	22	24	24	24	24	26	26	26	26	28	28	28	28	30	30	30	30	32	32	32	32	34	34	34	34
KG	25	25.2	26	26.5	27	27.5	28	27.3	27.65	28	28.35	28.7	29.05	29.4	29.75	30.1	30.45	30.8	31.15	31.5	31.85	32.2	32.55	32.9	37	37.5	38	38.5	39	39.5

R 马达右折
Right Linear Module

单位(Unit):mm

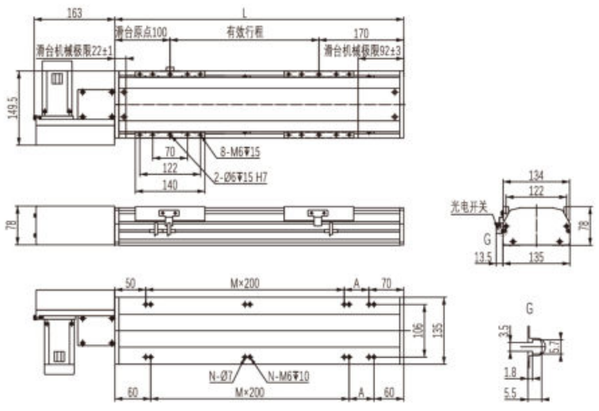

有效行程	100	150	200	250	300	350	400	450	500	550	600	650	700	750	800	850	900	950	1000	1050	1100	1150	1200	1250	1300	1350	1400	1450	1500	1550
L	370	420	470	520	570	620	670	720	770	820	870	920	970	1020	1070	1120	1170	1220	1270	1320	1370	1420	1470	1520	1570	1620	1670	1720	1770	1820
A	50	100	150	200	50	100	150	200	50	100	150	200	50	100	150	200	50	100	150	200	50	100	150	200	50	100	150	200	50	100
M	1	1	1	1	2	2	2	2	3	3	3	3	4	4	4	4	5	5	5	5	6	6	6	6	7	7	7	7	8	8
N	6	6	6	6	8	8	8	8	10	10	10	10	12	12	12	12	14	14	14	14	16	16	16	16	18	18	18	18	20	20
KG	10	10.5	11	11.5	12	12.5	13	13.5	14	14.5	15	15.5	16	16.5	17	17.5	18	18.5	19	19.5	20	20.5	21	21.5	22	22.5	23	23.5	24	24.5

有效行程	1600	1650	1700	1750	1800	1850	1900	1950	2000	2050	2100	2150	2200	2250	2300	2350	2400	2450	2500	2550	2600	2650	2700	2750	2800	2850	2900	2950	3000	3050
L	1870	1920	1970	2020	2070	2120	2170	2220	2270	2320	2370	2420	2470	2520	2570	2620	2670	2720	2770	2820	2870	2920	2970	3020	3070	3120	3170	3220	3270	3320
A	150	200	50	100	150	200	50	100	150	200	50	100	150	200	50	100	150	200	50	100	150	200	50	100	150	200	50	100	150	200
M	8	8	9	9	9	9	10	10	10	10	11	11	11	11	12	12	12	12	13	13	13	13	14	14	14	14	15	15	15	15
N	20	20	22	22	22	22	24	24	24	24	26	26	26	26	28	28	28	28	30	30	30	30	32	32	32	32	34	34	34	34
KG	25	25.2	26	26.5	27	27.5	28	27.3	27.65	28	28.35	28.7	29.05	29.4	29.75	30.1	30.45	30.8	31.15	31.5	31.85	32.2	32.55	32.9	37	37.5	38	38.5	39	39.5

LD 马达下折
Motor Lower Left

单位(Unit):mm

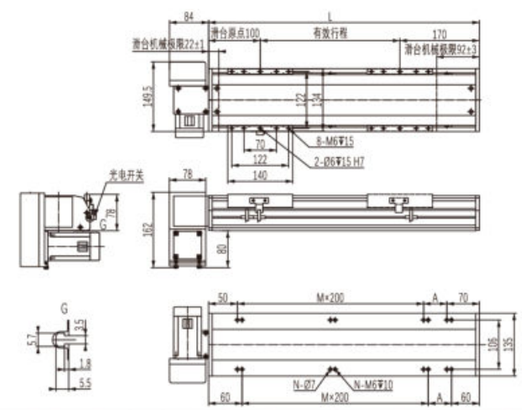

有效行程	100	150	200	250	300	350	400	450	500	550	600	650	700	750	800	850	900	950	1000	1050	1100	1150	1200	1250	1300	1350	1400	1450	1500	1550
L	370	420	470	520	570	620	670	720	770	820	870	920	970	1020	1070	1120	1170	1220	1270	1320	1370	1420	1470	1520	1570	1620	1670	1720	1770	1820
A	50	100	150	200	50	100	150	200	50	100	150	200	50	100	150	200	50	100	150	200	50	100	150	200	50	100	150	200	50	100
M	1	1	1	1	2	2	2	2	3	3	3	3	4	4	4	4	5	5	5	5	6	6	6	6	7	7	7	7	8	8
N	6	6	6	6	8	8	8	8	10	10	10	10	12	12	12	12	14	14	14	14	16	16	16	16	18	18	18	18	20	20
KG	10	10.5	11	11.5	12	12.5	13	13.5	14	14.5	15	15.5	16	16.5	17	17.5	18	18.5	19	19.5	20	20.5	21	21.5	22	22.5	23	23.5	24	24.5

有效行程	1600	1650	1700	1750	1800	1850	1900	1950	2000	2050	2100	2150	2200	2250	2300	2350	2400	2450	2500	2550	2600	2650	2700	2750	2800	2850	2900	2950	3000	3050
L	1870	1920	1970	2020	2070	2120	2170	2220	2270	2320	2370	2420	2470	2520	2570	2620	2670	2720	2770	2820	2870	2920	2970	3020	3070	3120	3170	3220	3270	3320
A	150	200	50	100	150	200	50	100	150	200	50	100	150	200	50	100	150	200	50	100	150	200	50	100	150	200	50	100	150	200
M	8	8	9	9	9	9	10	10	10	10	11	11	11	11	12	12	12	12	13	13	13	13	14	14	14	14	15	15	15	15
N	20	20	22	22	22	22	24	24	24	24	26	26	26	26	28	28	28	28	30	30	30	30	32	32	32	32	34	34	34	34
KG	25	25.2	26	26.5	27	27.5	28	27.3	27.65	28	28.35	28.7	29.05	29.4	29.75	30.1	30.45	30.8	31.15	31.5	31.85	32.2	32.55	32.9	37	37.5	38	38.5	39	39.5

LU 马达上折
Motor Upper Left

单位(Unit):mm

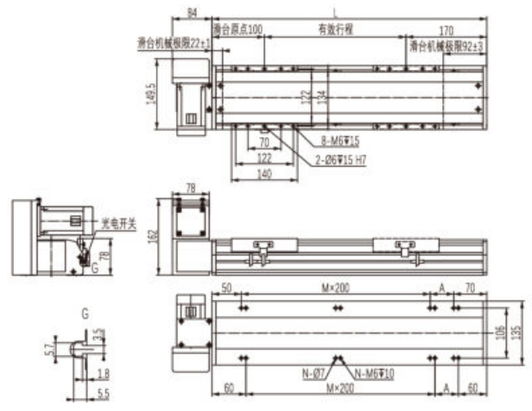

有效行程	100	150	200	250	300	350	400	450	500	550	600	650	700	750	800	850	900	950	1000	1050	1100	1150	1200	1250	1300	1350	1400	1450	1500	1550
L	370	420	470	520	570	620	670	720	770	820	870	920	970	1020	1070	1120	1170	1220	1270	1320	1370	1420	1470	1520	1570	1620	1670	1720	1770	1820
A	50	100	150	200	50	100	150	200	50	100	150	200	50	100	150	200	50	100	150	200	50	100	150	200	50	100	150	200	50	100
M	1	1	1	1	2	2	2	2	3	3	3	3	4	4	4	4	5	5	5	5	6	6	6	6	7	7	7	7	8	8
N	6	6	6	6	8	8	8	8	10	10	10	10	12	12	12	12	14	14	14	14	16	16	16	16	18	18	18	18	20	20
KG	10	10.5	11	11.5	12	12.5	13	13.5	14	14.5	15	15.5	16	16.5	17	17.5	18	18.5	19	19.5	20	20.5	21	21.5	22	22.5	23	23.5	24	24.5

有效行程	1600	1650	1700	1750	1800	1850	1900	1950	2000	2050	2100	2150	2200	2250	2300	2350	2400	2450	2500	2550	2600	2650	2700	2750	2800	2850	2900	2950	3000	3050
L	1870	1920	1970	2020	2070	2120	2170	2220	2270	2320	2370	2420	2470	2520	2570	2620	2670	2720	2770	2820	2870	2920	2970	3020	3070	3120	3170	3220	3270	3320
A	150	200	50	100	150	200	50	100	150	200	50	100	150	200	50	100	150	200	50	100	150	200	50	100	150	200	50	100	150	200
M	8	8	9	9	9	9	10	10	10	10	11	11	11	11	12	12	12	12	13	13	13	13	14	14	14	14	15	15	15	15
N	20	20	22	22	22	22	24	24	24	24	26	26	26	26	28	28	28	28	30	30	30	30	32	32	32	32	34	34	34	34
KG	25	25.2	26	26.5	27	27.5	28	27.3	27.65	28	28.35	28.7	29.05	29.4	29.75	30.1	30.45	30.8	31.15	31.5	31.85	32.2	32.55	32.9	37	37.5	38	38.5	39	39.5

ZBS140 单轴/1-Axis

RD 马达下折 Motor Lower Right

单位(Unit):mm

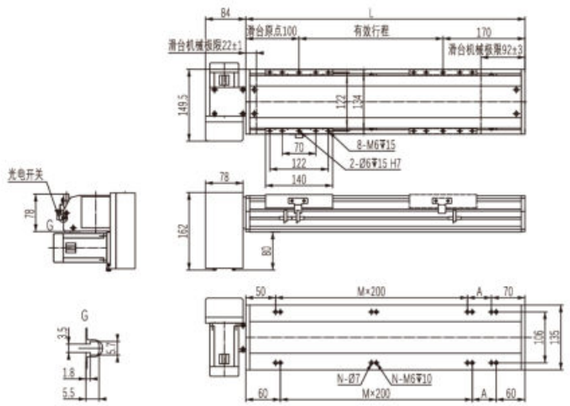

有效行程	100	150	200	250	300	350	400	450	500	550	600	650	700	750	800	850	900	950	1000	1050	1100	1150	1200	1250	1300	1350	1400	1450	1500	1550
L	370	420	470	520	570	620	670	720	770	820	870	920	970	1020	1070	1120	1170	1220	1270	1320	1370	1420	1470	1520	1570	1620	1670	1720	1770	1820
A	50	100	150	200	50	100	150	200	50	100	150	200	50	100	150	200	50	100	150	200	50	100	150	200	50	100	150	200	50	100
M	1	1	1	1	2	2	2	2	3	3	3	3	4	4	4	4	5	5	5	5	6	6	6	6	7	7	7	7	8	8
N	6	6	6	6	8	8	8	8	10	10	10	10	12	12	12	12	14	14	14	14	16	16	16	16	18	18	18	18	20	20
KG	10	10.5	11	11.5	12	12.5	13	13.5	14	14.5	15	15.5	16	16.5	17	17.5	18	18.5	19	19.5	20	20.5	21	21.5	22	22.5	23	23.5	24	24.5

有效行程	1600	1650	1700	1750	1800	1850	1900	1950	2000	2050	2100	2150	2200	2250	2300	2350	2400	2450	2500	2550	2600	2650	2700	2750	2800	2850	2900	2950	3000	3050
L	1870	1920	1970	2020	2070	2120	2170	2220	2270	2320	2370	2420	2470	2520	2570	2620	2670	2720	2770	2820	2870	2920	2970	3020	3070	3120	3170	3220	3270	3320
A	150	200	50	100	150	200	50	100	150	200	50	100	150	200	50	100	150	200	50	100	150	200	50	100	150	200	50	100	150	200
M	8	8	9	9	9	9	10	10	10	10	11	11	11	11	12	12	12	12	13	13	13	13	14	14	14	14	15	15	15	15
N	20	20	22	22	22	22	24	24	24	24	26	26	26	26	28	28	28	28	30	30	30	30	32	32	32	32	34	34	34	34
KG	25	25.2	26	26.5	27	27.5	28	27.3	27.65	28	28.35	28.7	29.05	29.4	29.75	30.1	30.45	30.8	31.15	31.5	31.85	32.2	32.55	32.9	37	37.5	38	38.5	39	39.5

RU 马达上折 Motor Upper Right

单位(Unit):mm

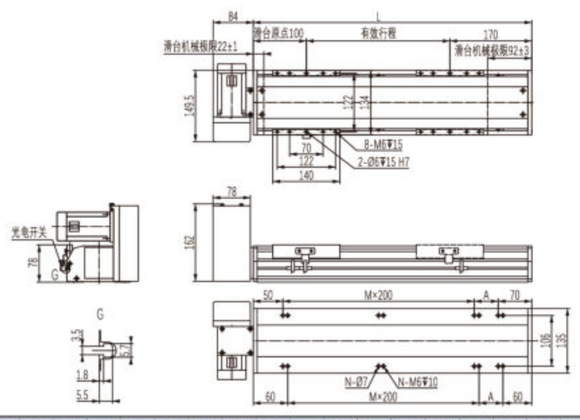

有效行程	100	150	200	250	300	350	400	450	500	550	600	650	700	750	800	850	900	950	1000	1050	1100	1150	1200	1250	1300	1350	1400	1450	1500	1550
L	370	420	470	520	570	620	670	720	770	820	870	920	970	1020	1070	1120	1170	1220	1270	1320	1370	1420	1470	1520	1570	1620	1670	1720	1770	1820
A	50	100	150	200	50	100	150	200	50	100	150	200	50	100	150	200	50	100	150	200	50	100	150	200	50	100	150	200	50	100
M	1	1	1	1	2	2	2	2	3	3	3	3	4	4	4	4	5	5	5	5	6	6	6	6	7	7	7	7	8	8
N	6	6	6	6	8	8	8	8	10	10	10	10	12	12	12	12	14	14	14	14	16	16	16	16	18	18	18	18	20	20
KG	10	10.5	11	11.5	12	12.5	13	13.5	14	14.5	15	15.5	16	16.5	17	17.5	18	18.5	19	19.5	20	20.5	21	21.5	22	22.5	23	23.5	24	24.5

有效行程	1600	1650	1700	1750	1800	1850	1900	1950	2000	2050	2100	2150	2200	2250	2300	2350	2400	2450	2500	2550	2600	2650	2700	2750	2800	2850	2900	2950	3000	3050
L	1870	1920	1970	2020	2070	2120	2170	2220	2270	2320	2370	2420	2470	2520	2570	2620	2670	2720	2770	2820	2870	2920	2970	3020	3070	3120	3170	3220	3270	3320
A	150	200	50	100	150	200	50	100	150	200	50	100	150	200	50	100	150	200	50	100	150	200	50	100	150	200	50	100	150	200
M	8	8	9	9	9	9	10	10	10	10	11	11	11	11	12	12	12	12	13	13	13	13	14	14	14	14	15	15	15	15
N	20	20	22	22	22	22	24	24	24	24	26	26	26	26	28	28	28	28	30	30	30	30	32	32	32	32	34	34	34	34
KG	25	25.2	26	26.5	27	27.5	28	27.3	27.65	28	28.35	28.7	29.05	29.4	29.75	30.1	30.45	30.8	31.15	31.5	31.85	32.2	32.55	32.9	37	37.5	38	38.5	39	39.5

ZBS140S 单轴/1-Axis

同步皮带驱动
Timing Belt Drive

此图仅供参考，出货规格详见尺寸规格图
The picture is just for the reference.Please check the actual dimensions on the drawing.

最大行程 Maximum Stroke	最高速度 Maximum Stroke	额定扭矩 Maximux Static Torque	皮带宽度 Belt Width	直线导轨 Linear Guide
3050mm	2000mm/s	1.27N·m	20mm	15×12.5-2支

电机马达连接方式 Motor Connection Style

型号表示方式
Ordering Method

ZBS140S – R40 – S100 – L – T40B – C1 – N

- **本体型号** Ontology Model
- **同步皮带** Timing Belt
  - P 聚氨酯 polyurethane
  - R 橡胶 rubber
- **导程** lead
  - 40 40mm
- **有效行程** Maximum Stroke
  - 标准范围 100 - 3050mm
  - 行程间隔 50mm Pitch
- **马达连接方式** Motor Position
  - L 马达左折 Left Linear Module
  - R 马达右折 Right Linear Module
  - LD 马达左下折 Motor Lower Left
  - LU 马达左上折 Motor Upper Left
  - RD 马达右下折 Motor Lower Right
  - RU 马达右上折 Motor Upper Right
- **马达品牌、功率** Coil Specifications
  - T 台达（标准）Delta — 10 100w
  - P 松下（标准）Panasonic — 20 200w
  - Y 安川（标准）Yaskawa — 40 400w
  - C 客户自配 Customer Preared — 75 750w
  - B 有刹车 With Brake *
  - 注：若无刹车则不表示；选用步进电机请咨询销售人员。
- **原点感应器** Origin Sensor
  - 外挂型 Out Side
  - C 马达侧 Moter side
  - D 反马达侧 Opposite Motor Side
  - 无 No Sensor
  - E 无 No Sensor
- **端点极限感应器** Limit Sensor
  - 1 1只 pcs
  - 2 2只 pcs
  - 3 3只 pcs
  - 无 No Sensor
  - 0 无 No Sensor
- **非标定制** Non-Standard Model

基本规格 Specification

性能	重复定位精度 Repeatability (mm)		±0.04
	导程 Lead (mm)		40
	最高速度 Maximum Speed (mm/s)		2000
	最大可搬运重量 Maximum Payload	水平使用 Horizontal(kg)	35
		垂直使用 Vertical(kg)	不支持 Disable
	额定推力 Rate Thrust (N)		195
	标准行程 Stroke Pitch (mm)		100~3050mm / 间隔 50mm pitch
配件	驱动功率 AC Servo Motor Output (W)		400
	同步皮带宽度 Timing Belt Width (mm)		20
	直线导轨 Linear Guide(mm)		W15×H12.5
	原点感应器 Home Sensor	外挂 Outside	EE-SX672(NPN) EE-SX672P(PNP)

感应器接线图（原点及端点） Sensor Layout

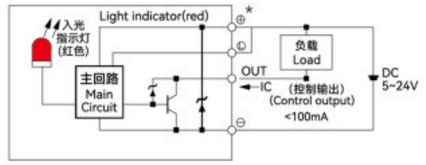

*马达加减速设定0.4秒。
*Acceleration and deacceleration value is set 0.4 second.
*本产品标准行程工作速度请参照P128页应用。
*Please refer to page P128 for standard stroke working speed.

容许负载力矩表 Allowable Overhang

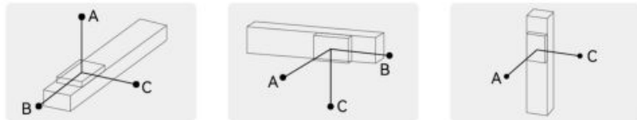

单位(unit): mm

水平安装 Horizontal Installation		A	B	C
导程 40 Lead	10kg	2700	1700	1050
	20kg	2100	850	650
	35kg	1700	600	500

单位(unit): mm

墙壁安装 Wall Installation		A	B	C
导程 40 Lead	15kg	1070	1200	2000
	18kg	600	560	1500
	35kg	410	350	1150

单位(unit): mm

垂直安装 Vertical Installation	A	C
导程 40 Lead	不支持 Disable	

静态容许负载惯量 Static Loading Moment

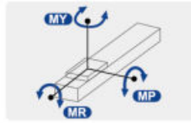

单位(unit): N·m

水平安装 Horizontal Installation	
MY	551
MP	552
MR	485

*力矩所表示的数据，代表重心。
*The torque value in the chart indicate the center of gravity.
*产品在规范的使用条件下,使用寿命为7000公里。
*Operation life is 7,000km when the product is using under the specified conditions.
*倒吊使用无法套用标准规范，如有需求请与我们联系。
*Data information is not for ceiling-mount inverse use, contact us for the details if you want to apply ceiling-mount inverse usage.

推荐搭配伺服电机一览表 Recommended Motor Table

品牌 Brand	特征码 Coding	有无刹车 Wherer With Brake	马达功率 Motor Power	电源电压 (AC-voltage)	伺服马达型号 Motor Model	伺服驱动型号 Motor Model
台达 Delta	T	无刹车(水平使用) Without Brake(Horizontal Type)	400W	220V	ECMA-C20604RS	ASD-B2-0421-B
		有刹车(垂直使用) With Brake(Vertical Type)	400W	220V	ECMA-C20604SS	ASD-B2-0421-B
松下 Panasonic	P	无刹车(水平使用) Without Brake(Horizontal Type)	400W	220V	MHMF042L1U2M	MBDLN25SG
		有刹车(垂直使用) With Brake(Vertical Type))	400W	220V	MHMF042L1V2M	MBDLN25SG
安川 Yaskawa	Y	无刹车(水平使用) Without Brake(Horizontal Type)	400W	220V	SGM7J04AFC6S	SGD7S2R8A00A002
		有刹车(垂直使用) With Brake(Vertical Type)	400W	220V	SGM7J04AFC6E	SGD7S2R8A00A002

ZBS140S 单轴/1-Axis

同步皮带驱动
Timing Belt Drive

L 马达左折
Left Linear Module

单位(Unit):mm

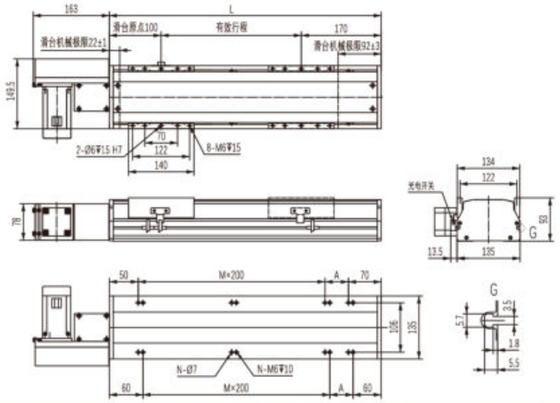

有效行程	100	150	200	250	300	350	400	450	500	550	600	650	700	750	800	850	900	950	1000	1050	1100	1150	1200	1250	1300	1350	1400	1450	1500	1550
L	370	420	470	520	570	620	670	720	770	820	870	920	970	1020	1070	1120	1170	1220	1270	1320	1370	1420	1470	1520	1570	1620	1670	1720	1770	1820
A	50	100	150	200	50	100	150	200	50	100	150	200	50	100	150	200	50	100	150	200	50	100	150	200	50	100	150	200	50	100
M	1	1	1	1	2	2	2	2	3	3	3	3	4	4	4	4	5	5	5	5	6	6	6	6	7	7	7	7	8	8
N	6	6	6	6	8	8	8	8	10	10	10	10	12	12	12	12	14	14	14	14	16	16	16	16	18	18	18	18	20	20
KG	10.5	11	11.5	12	12.5	13	13.5	14	14.5	15	15.5	16	16.5	17	17.5	18	18.5	19	19.5	20	20.5	21	21.5	22	22.5	23	23.5	24	24.5	25

有效行程	1600	1650	1700	1750	1800	1850	1900	1950	2000	2050	2100	2150	2200	2250	2300	2350	2400	2450	2500	2550	2600	2650	2700	2750	2800	2850	2900	2950	3000	3050
L	1870	1920	1970	2020	2070	2120	2170	2220	2270	2320	2370	2420	2470	2520	2570	2620	2670	2720	2770	2820	2870	2920	2970	3020	3070	3120	3170	3220	3270	3320
A	150	200	50	100	150	200	50	100	150	200	50	100	150	200	50	100	150	200	50	100	150	200	50	100	150	200	50	100	150	200
M	8	8	9	9	9	9	10	10	10	10	11	11	11	11	12	12	12	12	13	13	13	13	14	14	14	14	15	15	15	15
N	20	20	22	22	22	22	24	24	24	24	26	26	26	26	28	28	28	28	30	30	30	30	30	30	32	32	32	32	34	34
KG	25.5	26	26.5	27	27.5	28	28.5	29	29.5	30	30.5	31	31.5	32	32.5	33	33.5	34	34.5	35	35.5	36	36.5	37	37.5	38	38.5	39	39.5	40

R 马达右折
Right Linear Module

单位(Unit):mm

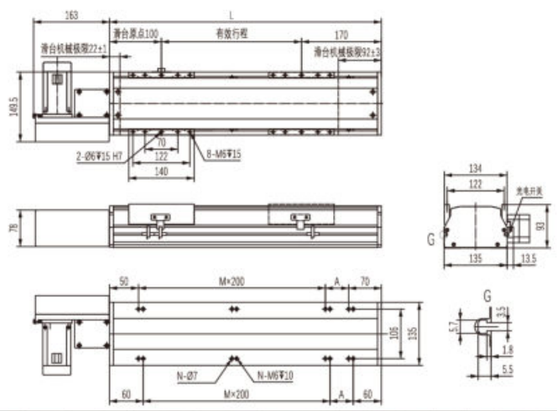

有效行程	100	150	200	250	300	350	400	450	500	550	600	650	700	750	800	850	900	950	1000	1050	1100	1150	1200	1250	1300	1350	1400	1450	1500	1550
L	370	420	470	520	570	620	670	720	770	820	870	920	970	1020	1070	1120	1170	1220	1270	1320	1370	1420	1470	1520	1570	1620	1670	1720	1770	1820
A	50	100	150	200	50	100	150	200	50	100	150	200	50	100	150	200	50	100	150	200	50	100	150	200	50	100	150	200	50	100
M	1	1	1	1	2	2	2	2	3	3	3	3	4	4	4	4	5	5	5	5	6	6	6	6	7	7	7	7	8	8
N	6	6	6	6	8	8	8	8	10	10	10	10	12	12	12	12	14	14	14	14	16	16	16	16	18	18	18	18	20	20
KG	10.5	11	11.5	12	12.5	13	13.5	14	14.5	15	15.5	16	16.5	17	17.5	18	18.5	19	19.5	20	20.5	21	21.5	22	22.5	23	23.5	24	24.5	25

有效行程	1600	1650	1700	1750	1800	1850	1900	1950	2000	2050	2100	2150	2200	2250	2300	2350	2400	2450	2500	2550	2600	2650	2700	2750	2800	2850	2900	2950	3000	3050
L	1870	1920	1970	2020	2070	2120	2170	2220	2270	2320	2370	2420	2470	2520	2570	2620	2670	2720	2770	2820	2870	2920	2970	3020	3070	3120	3170	3220	3270	3320
A	150	200	50	100	150	200	50	100	150	200	50	100	150	200	50	100	150	200	50	100	150	200	50	100	150	200	50	100	150	200
M	8	8	9	9	9	9	10	10	10	10	11	11	11	11	12	12	12	12	13	13	13	13	14	14	14	14	15	15	15	15
N	20	20	22	22	22	22	24	24	24	24	26	26	26	26	28	28	28	28	30	30	30	30	30	30	32	32	32	32	34	34
KG	25.5	26	26.5	27	27.5	28	28.5	29	29.5	30	30.5	31	31.5	32	32.5	33	33.5	34	34.5	35	35.5	36	36.5	37	37.5	38	38.5	39	39.5	40

LD 马达下折
Motor Lower Left

单位(Unit):mm

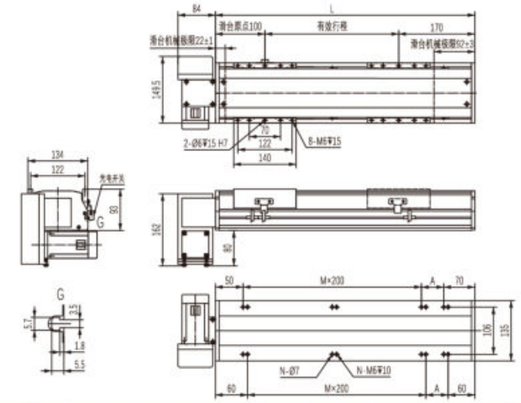

有效行程	100	150	200	250	300	350	400	450	500	550	600	650	700	750	800	850	900	950	1000	1050	1100	1150	1200	1250	1300	1350	1400	1450	1500	1550
L	370	420	470	520	570	620	670	720	770	820	870	920	970	1020	1070	1120	1170	1220	1270	1320	1370	1420	1470	1520	1570	1620	1670	1720	1770	1820
A	50	100	150	200	50	100	150	200	50	100	150	200	50	100	150	200	50	100	150	200	50	100	150	200	50	100	150	200	50	100
M	1	1	1	1	2	2	2	2	3	3	3	3	4	4	4	4	5	5	5	5	6	6	6	6	7	7	7	7	8	8
N	6	6	6	6	8	8	8	8	10	10	10	10	12	12	12	12	14	14	14	14	16	16	16	16	18	18	18	18	20	20
KG	10.5	11	11.5	12	12.5	13	13.5	14	14.5	15	15.5	16	16.5	17	17.5	18	18.5	19	19.5	20	20.5	21	21.5	22	22.5	23	23.5	24	24.5	25

有效行程	1600	1650	1700	1750	1800	1850	1900	1950	2000	2050	2100	2150	2200	2250	2300	2350	2400	2450	2500	2550	2600	2650	2700	2750	2800	2850	2900	2950	3000	3050
L	1870	1920	1970	2020	2070	2120	2170	2220	2270	2320	2370	2420	2470	2520	2570	2620	2670	2720	2770	2820	2870	2920	2970	3020	3070	3120	3170	3220	3270	3320
A	150	200	50	100	150	200	50	100	150	200	50	100	150	200	50	100	150	200	50	100	150	200	50	100	150	200	50	100	150	200
M	8	8	9	9	9	9	10	10	10	10	11	11	11	11	12	12	12	12	13	13	13	13	14	14	14	14	15	15	15	15
N	20	20	22	22	22	22	24	24	24	24	26	26	26	26	28	28	28	28	30	30	30	30	32	32	32	32	34	34	34	34
KG	25.5	26	26.5	27	27.5	28	28.5	29	29.5	30	30.5	31	31.5	32	32.5	33	33.5	34	34.5	35	35.5	36	36.5	37	37.5	38	38.5	39	39.5	40

LU 马达上折
Motor Upper Left

单位(Unit):mm

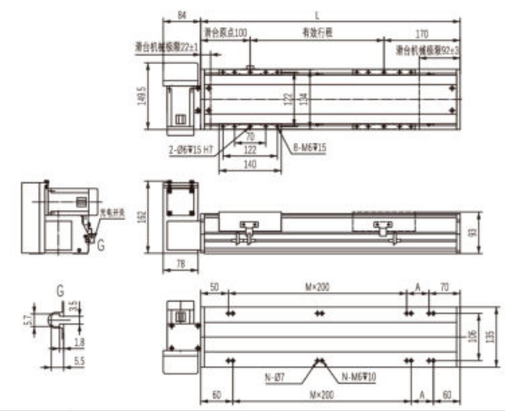

有效行程	100	150	200	250	300	350	400	450	500	550	600	650	700	750	800	850	900	950	1000	1050	1100	1150	1200	1250	1300	1350	1400	1450	1500	1550
L	370	420	470	520	570	620	670	720	770	820	870	920	970	1020	1070	1120	1170	1220	1270	1320	1370	1420	1470	1520	1570	1620	1670	1720	1770	1820
A	50	100	150	200	50	100	150	200	50	100	150	200	50	100	150	200	50	100	150	200	50	100	150	200	50	100	150	200	50	100
M	1	1	1	1	2	2	2	2	3	3	3	3	4	4	4	4	5	5	5	5	6	6	6	6	7	7	7	7	8	8
N	6	6	6	6	8	8	8	8	10	10	10	10	12	12	12	12	14	14	14	14	16	16	16	16	18	18	18	18	20	20
KG	10.5	11	11.5	12	12.5	13	13.5	14	14.5	15	15.5	16	16.5	17	17.5	18	18.5	19	19.5	20	20.5	21	21.5	22	22.5	23	23.5	24	24.5	25

有效行程	1600	1650	1700	1750	1800	1850	1900	1950	2000	2050	2100	2150	2200	2250	2300	2350	2400	2450	2500	2550	2600	2650	2700	2750	2800	2850	2900	2950	3000	3050
L	1870	1920	1970	2020	2070	2120	2170	2220	2270	2320	2370	2420	2470	2520	2570	2620	2670	2720	2770	2820	2870	2920	2970	3020	3070	3120	3170	3220	3270	3320
A	150	200	50	100	150	200	50	100	150	200	50	100	150	200	50	100	150	200	50	100	150	200	50	100	150	200	50	100	150	200
M	8	8	9	9	9	9	10	10	10	10	11	11	11	11	12	12	12	12	13	13	13	13	14	14	14	14	15	15	15	15
N	20	20	22	22	22	22	24	24	24	24	26	26	26	26	28	28	28	28	30	30	30	30	32	32	32	32	34	34	34	34
KG	25.5	26	26.5	27	27.5	28	28.5	29	29.5	30	30.5	31	31.5	32	32.5	33	33.5	34	34.5	35	35.5	36	36.5	37	37.5	38	38.5	39	39.5	40

PBS140S 单轴/1-Axis

RD 马达下折
Motor Lower Right

单位(Unit):mm

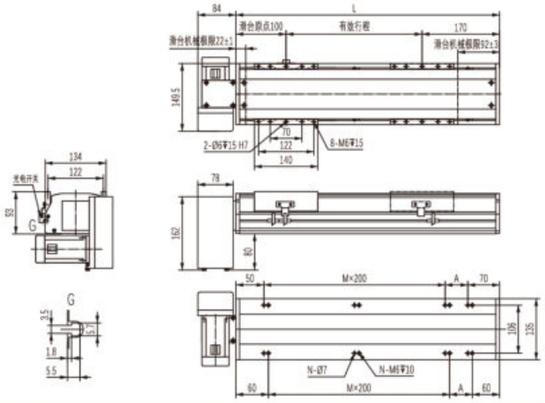

有效行程	100	150	200	250	300	350	400	450	500	550	600	650	700	750	800	850	900	950	1000	1050	1100	1150	1200	1250	1300	1350	1400	1450	1500	1550
L	370	420	470	520	570	620	670	720	770	820	870	920	970	1020	1070	1120	1170	1220	1270	1320	1370	1420	1470	1520	1570	1620	1670	1720	1770	1820
A	50	100	150	200	50	100	150	200	50	100	150	200	50	100	150	200	50	100	150	200	50	100	150	200	50	100	150	200	50	100
M	1	1	1	1	2	2	2	2	3	3	3	3	4	4	4	4	5	5	5	5	6	6	6	6	7	7	7	7	8	8
N	6	6	6	6	8	8	8	8	10	10	10	10	12	12	12	12	14	14	14	14	16	16	16	16	18	18	18	18	20	20
KG	10.5	11	11.5	12	12.5	13	13.5	14	14.5	15	15.5	16	16.5	17	17.5	18	18.5	19	19.5	20	20.5	21	21.5	22	22.5	23	23.5	24	24.5	25

有效行程	1600	1650	1700	1750	1800	1850	1900	1950	2000	2050	2100	2150	2200	2250	2300	2350	2400	2450	2500	2550	2600	2650	2700	2750	2800	2850	2900	2950	3000	3050
L	1870	1920	1970	2020	2070	2120	2170	2220	2270	2320	2370	2420	2470	2520	2570	2620	2670	2720	2770	2820	2870	2920	2970	3020	3070	3120	3170	3220	3270	3320
A	150	200	50	100	150	200	50	100	150	200	50	100	150	200	50	100	150	200	50	100	150	200	50	100	150	200	50	100	150	200
M	8	8	9	9	9	9	10	10	10	10	11	11	11	11	12	12	12	12	13	13	13	13	14	14	14	14	15	15	15	15
N	20	20	22	22	22	22	24	24	24	24	26	26	26	26	28	28	28	28	30	30	30	30	32	32	32	32	34	34	34	34
KG	25.5	26	26.5	27	27.5	28	28.5	29	29.5	30	30.5	31	31.5	32	32.5	33	33.5	34	34.5	35	35.5	36	36.5	37	37.5	38	38.5	39	39.5	40

RU 马达上折
Motor Upper Right

单位(Unit):mm

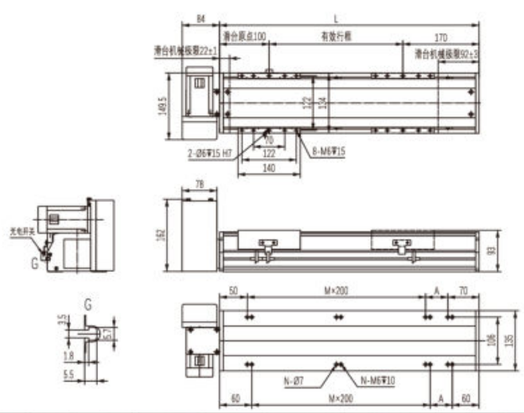

有效行程	100	150	200	250	300	350	400	450	500	550	600	650	700	750	800	850	900	950	1000	1050	1100	1150	1200	1250	1300	1350	1400	1450	1500	1550
L	370	420	470	520	570	620	670	720	770	820	870	920	970	1020	1070	1120	1170	1220	1270	1320	1370	1420	1470	1520	1570	1620	1670	1720	1770	1820
A	50	100	150	200	50	100	150	200	50	100	150	200	50	100	150	200	50	100	150	200	50	100	150	200	50	100	150	200	50	100
M	1	1	1	1	2	2	2	2	3	3	3	3	4	4	4	4	5	5	5	5	6	6	6	6	7	7	7	7	8	8
N	6	6	6	6	8	8	8	8	10	10	10	10	12	12	12	12	14	14	14	14	16	16	16	16	18	18	18	18	20	20
KG	10.5	11	11.5	12	12.5	13	13.5	14	14.5	15	15.5	16	16.5	17	17.5	18	18.5	19	19.5	20	20.5	21	21.5	22	22.5	23	23.5	24	24.5	25

有效行程	1600	1650	1700	1750	1800	1850	1900	1950	2000	2050	2100	2150	2200	2250	2300	2350	2400	2450	2500	2550	2600	2650	2700	2750	2800	2850	2900	2950	3000	3050
L	1870	1920	1970	2020	2070	2120	2170	2220	2270	2320	2370	2420	2470	2520	2570	2620	2670	2720	2770	2820	2870	2920	2970	3020	3070	3120	3170	3220	3270	3320
A	150	200	50	100	150	200	50	100	150	200	50	100	150	200	50	100	150	200	50	100	150	200	50	100	150	200	50	100	150	200
M	8	8	9	9	9	9	10	10	10	10	11	11	11	11	12	12	12	12	13	13	13	13	14	14	14	14	15	15	15	15
N	20	20	22	22	22	22	24	24	24	24	26	26	26	26	28	28	28	28	30	30	30	30	32	32	32	32	34	34	34	34
KG	25.5	26	26.5	27	27.5	28	28.5	29	29.5	30	30.5	31	31.5	32	32.5	33	33.5	34	34.5	35	35.5	36	36.5	37	37.5	38	38.5	39	39.5	40

ZBS170 单轴/1-Axis

同步皮带驱动
Timing Belt Drive

此图仅供参考，出货规格详见尺寸规格图
The picture is just for the reference.Please check the actual dimensions on the drawing.

最大行程 Maximum Stroke	最高速度 Maximum Stroke	额定扭矩 Maximus Static Torque	皮带宽度 Belt Width	直线导轨 Linear Guide
3050mm	2000mm/s	2.39N·m	35mm	20×15-2支

电机马达连接方式 Motor Connection Style

型号表示方式
Ordering Method

ZBS170－R40－S100－ L － T75B － C 1 － N

本体型号 Ontology Model

同步皮带 Timing Belt
- P 聚氨酯 polyurethane
- R 橡胶 rubber

导程 lead
- 40 40mm

有效行程 Maximum Stroke
- 标准范围 100 - 3050mm
- 行程间隔 50mm Pitch

马达连接方式 Motor Position
- L 马达左折 Left Linear Module
- R 马达右折 Right Linear Module
- LD 马达左下折 Motor Lower Left
- LU 马达左上折 Motor Upper Left
- RD 马达右下折 Motor Lower Right
- RU 马达右上折 Motor Upper Right

马达品牌、功率 Coil Specifications
- T 台达（标准） Delta
- P 松下（标准） Panasonic
- Y 安川（标准） Yaskawa
- C 客户自配 Customer Preared
- 10 100w
- 20 200w
- 40 400w
- 75 750w
- B 有刹车 With Brake *

注：若无刹车则不表示；选用步进电机请咨询销售人员。

原点感应器 Origin Sensor
- 外挂型 Out Side
  - C 马达侧 Moter side
  - D 反马达侧 Opposite Motor Side
- 无 No Sensor
  - E 无 No Sensor

端点极限感应器 Limit Sensor
- 1 1只 pcs
- 2 2只 pcs
- 3 3只 pcs
- 无 No Sensor
  - 0 无 No Sensor

非标定制 Non-Standard Model

基本规格 Specification

性能	重复定位精度 Repeatability (mm)		±0.04
	导程 Lead (mm)		40
	最高速度 Maximum Speed (mm/s)		2000
	最大可搬运重量 Maximum Payload	水平使用 Horizontal(kg)	65
		垂直使用 Vertical(kg)	不支持 Disable
	额定推力 Rate Thrust (N)		368
	标准行程 Stroke Pitch (mm)		100~3050mm / 间隔 50mm pitch
配件	驱动功率 AC Servo Motor Output (W)		750
	同步皮带宽度 Timing Belt Width (mm)		35
	直线导轨 Linear Guide(mm)		W20×H15
	原点感应器 Home Sensor	外挂 Outside	EE-SX672(NPN) EE-SX672P(PNP)

感应器接线图（原点及端点） Sensor Layout

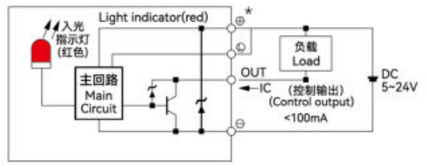

*马达加减速设定0.4秒。
*Acceleration and deacceleration value is set 0.4 second.
*本产品标准行程工作速度请参照P128页应用。
*Please refer to page P128 for standard stroke working speed.

容许负载力矩表 Allowable Overhang

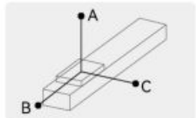

单位(unit): mm

水平安装 Horizontal Installation		A	B	C
导程 40 Lead	10kg	3000	1900	1300
	20kg	2300	1000	800
	30kg	2000	700	600
	65kg	900	320	290

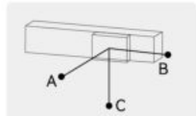

单位(unit): mm

墙壁安装 Wall Installation		A	B	C
导程 40 Lead	10kg	1300	1500	2300
	20kg	800	700	1750
	30kg	600	450	1350
	65kg	290	210	610

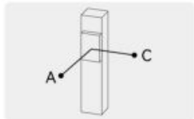

单位(unit): mm

垂直安装 Vertical Installation	A	C
导程 40 Lead	不支持 Disable	

静态容许负载惯量 Static Loading Moment

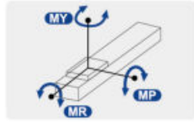

单位(unit): N·m

水平安装 Horizontal Installation	
MY	1032
MP	1034
MR	908

*力矩所表示的数据，代表重心。
*The torque value in the chart indicate the center of gravity.
*产品在规范的使用条件下,使用寿命为7000公里。
*Operation life is 7,000km when the product is using under the specified conditions.
*倒吊使用无法套用标准规范，如有需求请与我们联系。
*Data information is not for ceiling-mount inverse use, contact us for the details if you want to apply ceiling-mount inverse usage.

推荐搭配伺服电机一览表 Recommended Motor Table

品牌 Brand	特征码 Coding	有无刹车 Wherer With Brake	马达功率 Motor Power	电源电压 (AC-voltage)	伺服马达型号 Motor Model	伺服驱动型号 Motor Model
台达 Delta	T	无刹车(水平使用) Without Brake(Horizontal Type)	750W	220V	ECMA-C20807RS	ASD-B2-0721-B
		有刹车(垂直使用) With Brake(Vertical Type)	750W	220V	ECMA-C20807SS	ASD-B2-0721-B
松下 Panasonic	P	无刹车(水平使用) Without Brake(Horizontal Type)	750W	220V	MHMF082L1U2M	MCDLN35SG
		有刹车(垂直使用) With Brake(Vertical Type)	750W	220V	MHMF082L1V2M	MCDLN35SG
安川 Yaskawa	Y	无刹车(水平使用) Without Brake(Horizontal Type)	750W	220V	SGM7J08AFC6S	SGD7S5R5A00A002
		有刹车(垂直使用) With Brake(Vertical Type)	750W	220V	SGM7J08AFC6E	SGD7S5R5A00A002

ZBS170 单轴/1-Axis

同步皮带驱动
Timing Belt Drive

L 马达左折
Left Linear Module

单位(Unit):mm

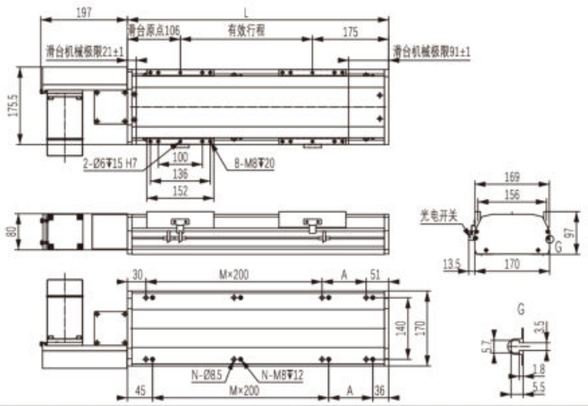

有效行程	100	150	200	250	300	350	400	450	500	550	600	650	700	750	800	850	900	950	1000	1050	1100	1150	1200	1250	1300	1350	1400	1450	1500	1550
L	381	431	481	531	581	631	681	731	781	831	881	931	981	1031	1081	1131	1181	1231	1281	1331	1381	1431	1481	1531	1581	1631	1681	1731	1781	1831
A	100	150	200	50	100	150	200	50	100	150	200	50	100	150	200	50	100	150	200	50	100	150	200	50	100	150	200	50	100	150
M	1	1	1	2	2	2	2	3	3	3	3	4	4	4	4	5	5	5	5	6	6	6	6	7	7	7	7	8	8	8
N	6	6	6	8	8	8	8	10	10	10	10	12	12	12	12	14	14	14	14	16	16	16	16	18	18	18	18	20	20	20
KG	11.7	12.4	13.1	13.8	14.5	15.2	15.9	16.6	17.3	18	18.7	19.4	20.1	20.8	21.5	22.2	22.9	23.6	24.3	25	25.7	26.4	27.1	27.8	28.5	29.2	29.9	30.6	31.3	32

有效行程	1600	1650	1700	1750	1800	1850	1900	1950	2000	2050	2100	2150	2200	2250	2300	2350	2400	2450	2500	2550	2600	2650	2700	2750	2800	2850	2900	2950	3000	3050
L	1881	1931	1981	2031	2081	2131	2181	2231	2281	2331	2381	2431	2481	2531	2581	2631	2681	2731	2781	2831	2881	2931	2981	3031	3081	3131	3181	3231	3281	3331
A	200	50	100	150	200	50	100	150	200	50	100	150	200	50	100	150	200	50	100	150	200	50	100	150	200	50	100	150	200	50
M	8	9	9	9	9	10	10	10	10	11	11	11	11	12	12	12	12	13	13	13	13	14	14	14	14	15	15	15	15	16
N	20	22	22	22	22	24	24	24	24	26	26	26	26	28	28	28	28	30	30	30	30	32	32	32	32	34	34	34	34	36
KG	32.7	33.4	34.1	34.8	35.5	36.2	36.9	37.6	38.3	39	39.7	40.4	41.1	41.8	42.5	43.2	43.9	44.6	45.3	46	46.7	47.4	48.1	48.8	49.5	50.2	50.9	51.6	52.3	53

R 马达右折
Right Linear Module

单位(Unit):mm

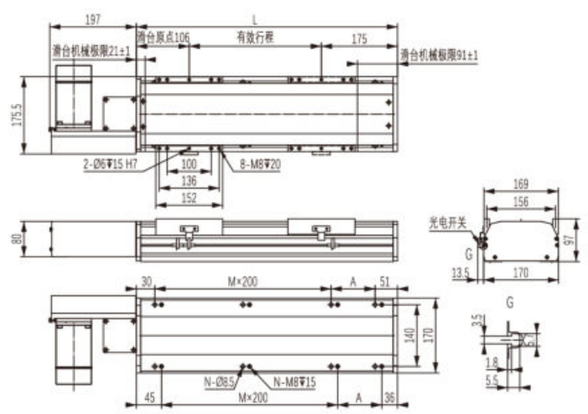

有效行程	100	150	200	250	300	350	400	450	500	550	600	650	700	750	800	850	900	950	1000	1050	1100	1150	1200	1250	1300	1350	1400	1450	1500	1550
L	381	431	481	531	581	631	681	731	781	831	881	931	981	1031	1081	1131	1181	1231	1281	1331	1381	1431	1481	1531	1581	1631	1681	1731	1781	1831
A	100	150	200	50	100	150	200	50	100	150	200	50	100	150	200	50	100	150	200	50	100	150	200	50	100	150	200	50	100	150
M	1	1	1	2	2	2	2	3	3	3	3	4	4	4	4	5	5	5	5	6	6	6	6	7	7	7	7	8	8	8
N	6	6	6	8	8	8	8	10	10	10	10	12	12	12	12	14	14	14	14	16	16	16	16	18	18	18	18	20	20	20
KG	11.7	12.4	13.1	13.8	14.5	15.2	15.9	16.6	17.3	18	18.7	19.4	20.1	20.8	21.5	22.2	22.9	23.6	24.3	25	25.7	26.4	27.1	27.8	28.5	29.2	29.9	30.6	31.3	32

有效行程	1600	1650	1700	1750	1800	1850	1900	1950	2000	2050	2100	2150	2200	2250	2300	2350	2400	2450	2500	2550	2600	2650	2700	2750	2800	2850	2900	2950	3000	3050
L	1881	1931	1981	2031	2081	2131	2181	2231	2281	2331	2381	2431	2481	2531	2581	2631	2681	2731	2781	2831	2881	2931	2981	3031	3081	3131	3181	3231	3281	3331
A	200	50	100	150	200	50	100	150	200	50	100	150	200	50	100	150	200	50	100	150	200	50	100	150	200	50	100	150	200	50
M	8	9	9	9	9	10	10	10	10	11	11	11	11	12	12	12	12	13	13	13	13	14	14	14	14	15	15	15	15	16
N	20	22	22	22	22	24	24	24	24	26	26	26	26	28	28	28	28	30	30	30	30	32	32	32	32	34	34	34	34	36
KG	32.7	33.4	34.1	34.8	35.5	36.2	36.9	37.6	38.3	39	39.7	40.4	41.1	41.8	42.5	43.2	43.9	44.6	45.3	46	46.7	47.4	48.1	48.8	49.5	50.2	50.9	51.6	52.3	53

LD 马达下折
Motor Lower Left

单位(Unit):mm

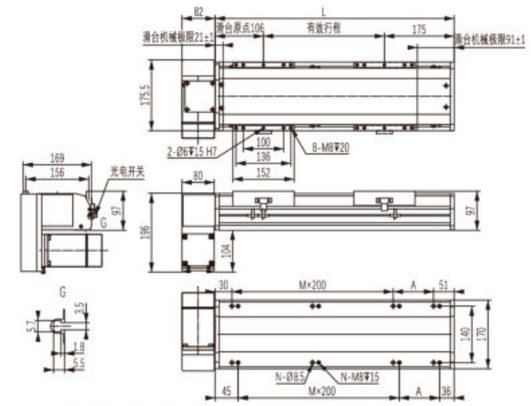

有效行程	100	150	200	250	300	350	400	450	500	550	600	650	700	750	800	850	900	950	1000	1050	1100	1150	1200	1250	1300	1350	1400	1450	1500	1550
L	381	431	481	531	581	631	681	731	781	831	881	931	981	1031	1081	1131	1181	1231	1281	1331	1381	1431	1481	1531	1581	1631	1681	1731	1781	1831
A	100	150	200	50	100	150	200	50	100	150	200	50	100	150	200	50	100	150	200	50	100	150	200	50	100	150	200	50	100	150
M	1	1	1	2	2	2	2	3	3	3	3	4	4	4	4	5	5	5	5	6	6	6	6	7	7	7	7	8	8	8
N	6	6	6	8	8	8	8	10	10	10	10	12	12	12	12	14	14	14	14	16	16	16	16	18	18	18	18	20	20	20
KG	11.7	12.4	13.1	13.8	14.5	15.2	15.9	16.6	17.3	18	18.7	19.4	20.1	20.8	21.5	22.2	22.9	23.6	24.3	25	25.7	26.4	27.1	27.8	28.5	29.2	29.9	30.6	31.3	32

有效行程	1600	1650	1700	1750	1800	1850	1900	1950	2000	2050	2100	2150	2200	2250	2300	2350	2400	2450	2500	2550	2600	2650	2700	2750	2800	2850	2900	2950	3000	3050
L	1881	1931	1981	2031	2081	2131	2181	2231	2281	2331	2381	2431	2481	2531	2581	2631	2681	2731	2781	2831	2881	2931	2981	3031	3081	3131	3181	3231	3281	3331
A	200	50	100	150	200	50	100	150	200	50	100	150	200	50	100	150	200	50	100	150	200	50	100	150	200	50	100	150	200	50
M	8	9	9	9	9	10	10	10	10	11	11	11	11	12	12	12	12	13	13	13	13	14	14	14	14	15	15	15	15	16
N	20	22	22	22	22	24	24	24	24	26	26	26	26	28	28	28	28	30	30	30	30	32	32	32	32	34	34	34	34	36
KG	32.7	33.4	34.1	34.8	35.5	36.2	36.9	37.6	38.3	39	39.7	40.4	41.1	41.8	42.5	43.2	43.9	44.6	45.3	46	46.7	47.4	48.1	48.8	49.5	50.2	50.9	51.6	52.3	53

LU 马达上折
Motor Upper Left

单位(Unit):mm

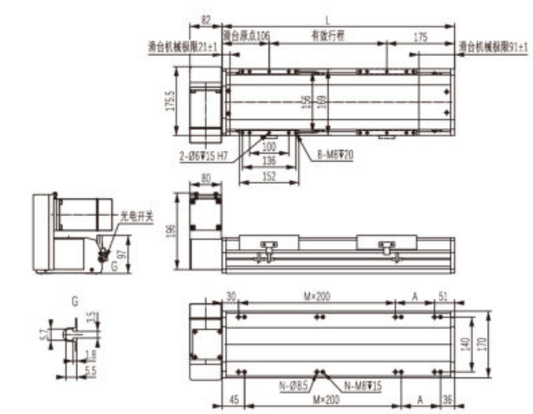

有效行程	100	150	200	250	300	350	400	450	500	550	600	650	700	750	800	850	900	950	1000	1050	1100	1150	1200	1250	1300	1350	1400	1450	1500	1550
L	381	431	481	531	581	631	681	731	781	831	881	931	981	1031	1081	1131	1181	1231	1281	1331	1381	1431	1481	1531	1581	1631	1681	1731	1781	1831
A	100	150	200	50	100	150	200	50	100	150	200	50	100	150	200	50	100	150	200	50	100	150	200	50	100	150	200	50	100	150
M	1	1	1	2	2	2	2	3	3	3	3	4	4	4	4	5	5	5	5	6	6	6	6	7	7	7	7	8	8	8
N	6	6	6	8	8	8	8	10	10	10	10	12	12	12	12	14	14	14	14	16	16	16	16	18	18	18	18	20	20	20
KG	11.7	12.4	13.1	13.8	14.5	15.2	15.9	16.6	17.3	18	18.7	19.4	20.1	20.8	21.5	22.2	22.9	23.6	24.3	25	25.7	26.4	27.1	27.8	28.5	29.2	29.9	30.6	31.3	32

有效行程	1600	1650	1700	1750	1800	1850	1900	1950	2000	2050	2100	2150	2200	2250	2300	2350	2400	2450	2500	2550	2600	2650	2700	2750	2800	2850	2900	2950	3000	3050
L	1881	1931	1981	2031	2081	2131	2181	2231	2281	2331	2381	2431	2481	2531	2581	2631	2681	2731	2781	2831	2881	2931	2981	3031	3081	3131	3181	3231	3281	3331
A	200	50	100	150	200	50	100	150	200	50	100	150	200	50	100	150	200	50	100	150	200	50	100	150	200	50	100	150	200	50
M	8	9	9	9	9	10	10	10	10	11	11	11	11	12	12	12	12	13	13	13	13	14	14	14	14	15	15	15	15	16
N	20	22	22	22	22	24	24	24	24	26	26	26	26	28	28	28	28	30	30	30	30	32	32	32	32	34	34	34	34	36
KG	32.7	33.4	34.1	34.8	35.5	36.2	36.9	37.6	38.3	39	39.7	40.4	41.1	41.8	42.5	43.2	43.9	44.6	45.3	46	46.7	47.4	48.1	48.8	49.5	50.2	50.9	51.6	52.3	53

ZBS170 单轴/1-Axis

RD 马达下折
Motor Lower Right

单位(Unit):mm

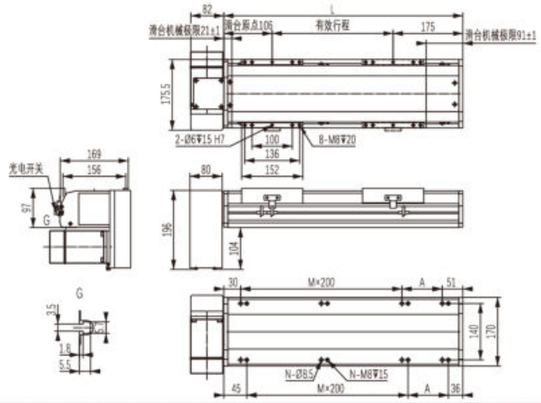

有效行程	100	150	200	250	300	350	400	450	500	550	600	650	700	750	800	850	900	950	1000	1050	1100	1150	1200	1250	1300	1350	1400	1450	1500	1550
L	381	431	481	531	581	631	681	731	781	831	881	931	981	1031	1081	1131	1181	1231	1281	1331	1381	1431	1481	1531	1581	1631	1681	1731	1781	1831
A	100	150	200	50	100	150	200	50	100	150	200	50	100	150	200	50	100	150	200	50	100	150	200	50	100	150	200	50	100	150
M	1	1	1	2	2	2	2	3	3	3	3	4	4	4	4	5	5	5	5	6	6	6	6	7	7	7	7	8	8	8
N	6	6	6	8	8	8	8	10	10	10	10	12	12	12	12	14	14	14	14	16	16	16	16	18	18	18	18	20	20	20
KG	11.7	12.4	13.1	13.8	14.5	15.2	15.9	16.6	17.3	18	18.7	19.4	20.1	20.8	21.5	22.2	22.9	23.6	24.3	25	25.7	26.4	27.1	27.8	28.5	29.2	29.9	30.6	31.3	32

有效行程	1600	1650	1700	1750	1800	1850	1900	1950	2000	2050	2100	2150	2200	2250	2300	2350	2400	2450	2500	2550	2600	2650	2700	2750	2800	2850	2900	2950	3000	3050
L	1881	1931	1981	2031	2081	2131	2181	2231	2281	2331	2381	2431	2481	2531	2581	2631	2681	2731	2781	2831	2881	2931	2981	3031	3081	3131	3181	3231	3281	3331
A	200	50	100	150	200	50	100	150	200	50	100	150	200	50	100	150	200	50	100	150	200	50	100	150	200	50	100	150	200	50
M	8	9	9	9	9	10	10	10	10	11	11	11	11	12	12	12	12	13	13	13	13	14	14	14	14	15	15	15	15	16
N	20	22	22	22	22	24	24	24	24	26	26	26	26	28	28	28	28	30	30	30	30	32	32	32	32	34	34	34	34	36
KG	32.7	33.4	34.1	34.8	35.5	36.2	36.9	37.6	38.3	39	39.7	40.4	41.1	41.8	42.5	43.2	43.9	44.6	45.3	46	46.7	47.4	48.1	48.8	49.5	50.2	50.9	51.6	52.3	53

RU 马达上折
Motor Upper Right

单位(Unit):mm

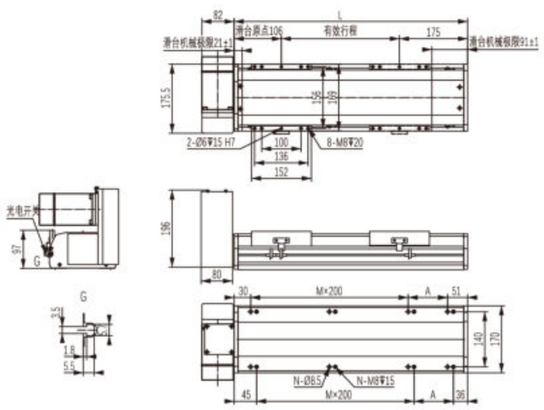

有效行程	100	150	200	250	300	350	400	450	500	550	600	650	700	750	800	850	900	950	1000	1050	1100	1150	1200	1250	1300	1350	1400	1450	1500	1550
L	381	431	481	531	581	631	681	731	781	831	881	931	981	1031	1081	1131	1181	1231	1281	1331	1381	1431	1481	1531	1581	1631	1681	1731	1781	1831
A	100	150	200	50	100	150	200	50	100	150	200	50	100	150	200	50	100	150	200	50	100	150	200	50	100	150	200	50	100	150
M	1	1	1	2	2	2	2	3	3	3	3	4	4	4	4	5	5	5	5	6	6	6	6	7	7	7	7	8	8	8
N	6	6	6	8	8	8	8	10	10	10	10	12	12	12	12	14	14	14	14	16	16	16	16	18	18	18	18	20	20	20
KG	11.7	12.4	13.1	13.8	14.5	15.2	15.9	16.6	17.3	18	18.7	19.4	20.1	20.8	21.5	22.2	22.9	23.6	24.3	25	25.7	26.4	27.1	27.8	28.5	29.2	29.9	30.6	31.3	32

有效行程	1600	1650	1700	1750	1800	1850	1900	1950	2000	2050	2100	2150	2200	2250	2300	2350	2400	2450	2500	2550	2600	2650	2700	2750	2800	2850	2900	2950	3000	3050
L	1881	1931	1981	2031	2081	2131	2181	2231	2281	2331	2381	2431	2481	2531	2581	2631	2681	2731	2781	2831	2881	2931	2981	3031	3081	3131	3181	3231	3281	3331
A	200	50	100	150	200	50	100	150	200	50	100	150	200	50	100	150	200	50	100	150	200	50	100	150	200	50	100	150	200	50
M	8	9	9	9	9	10	10	10	10	11	11	11	11	12	12	12	12	13	13	13	13	14	14	14	14	15	15	15	15	16
N	20	22	22	22	22	24	24	24	24	26	26	26	26	28	28	28	28	30	30	30	30	32	32	32	32	34	34	34	34	36
KG	32.7	33.4	34.1	34.8	35.5	36.2	36.9	37.6	38.3	39	39.7	40.4	41.1	41.8	42.5	43.2	43.9	44.6	45.3	46	46.7	47.4	48.1	48.8	49.5	50.2	50.9	51.6	52.3	53

产品资讯
内嵌导轨ZSH 滚珠丝杆滑台
通用型ZSS 滚珠丝杆滑台
无尘环境ZSC 滚珠丝杆滑台
防尘款ZSM 滚珠丝杆滑台
欧规系列ZQ 高速轻便经济
通用型ZBS 同步皮带滑台
无尘环境ZBC 同步皮带滑台
双驱异动ZPS ZPB系列滑台
300KG搬运ZHS 齿轮齿条滑台
直线电机ZQR 超高精度滑台
直交机械手 多轴标准组合
参考资料

ZBS170S 单轴/1-Axis

同步皮带驱动
Timing Belt Drive

此图仅供参考，出货规格详见尺寸规格图
The picture is just for the reference.Please check the actual dimensions on the drawing.

最大行程 Maximum Stroke	最高速度 Maximum Stroke	额定扭矩 Maximux Static Torque	皮带宽度 Belt Width	直线导轨 Linear Guide
3050mm	2000mm/s	2.39N·m	35mm	20×15-2支

电机马达连接方式 Motor Connection Style

型号表示方式
Ordering Method

ZBS170S–R40–S100 – L – T75B – C1 – N

本体型号 Ontology Model

同步皮带 Timing Belt
- P 聚氨酯 polyurethane
- R 橡胶 rubber

导程 lead
- 40 40mm

有效行程 Maximum Stroke
- 标准范围 100 - 3050mm
- 行程间隔 50mm Pitch

马达连接方式 Motor Position
- L 马达左折 Left Linear Module
- R 马达右折 Right Linear Module
- LD 马达左下折 Motor Lower Left
- LU 马达左上折 Motor Upper Left
- RD 马达右下折 Motor Lower Right
- RU 马达右上折 Motor Upper Right

马达品牌、功率 Coil Specifications
- T 台达（标准）Delta
- P 松下（标准）Panasonic
- Y 安川（标准）Yaskawa
- C 客户自配 Customer Preared
- 10 100w
- 20 200w
- 40 400w
- 75 750w
- B 有刹车 With Brake *

注：若无刹车则不表示；选用步进电机请咨询销售人员。

原点感应器 Origin Sensor
- 外挂型 Out Side
  - C 马达侧 Moter side
  - D 反马达侧 Opposite Motor Side
- 无 No Sensor
- E 无 No Sensor

端点极限感应器 Limit Sensor
- 1 1只 pcs
- 2 2只 pcs
- 3 3只 pcs
- 无 No Sensor
- 0 无 No Sensor

非标定制 Non-Standard Model

基本规格 Specification

性能	重复定位精度 Repeatability (mm)		±0.04
	导程 Lead (mm)		40
	最高速度 Maximum Speed (mm/s)		2000
	最大可搬运重量 Maximum Payload	水平使用 Horizontal(kg)	65
		垂直使用 Vertical(kg)	不支持 Disable
	额定推力 Rate Thrust (N)		368
	标准行程 Stroke Pitch (mm)		100~3050mm / 间隔 50mm pitch
配件	驱动功率 AC Servo Motor Output (W)		750
	同步皮带宽度 Timing Belt Width (mm)		35
	直线导轨 Linear Guide(mm)		W20×H15
	原点感应器 Home Sensor	外挂 Outside	EE-SX672(NPN) EE-SX672P(PNP)

感应器接线图（原点及端点） Sensor Layout

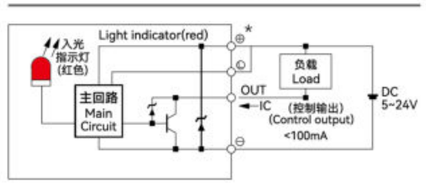

*马达加减速设定0.4秒。
*Acceleration and deacceleration value is set 0.4 second.
*本产品标准行程工作速度请参照P128页应用。
*Please refer to page P128 for standard stroke working speed.

容许负载力矩表 Allowable Overhang

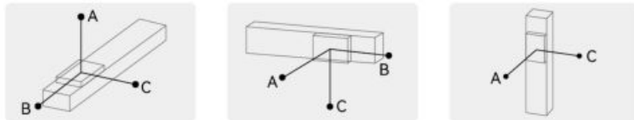

单位(unit): mm

水平安装 Horizontal Installation		A	B	C
导程 40 Lead	10kg	3000	1900	1300
	20kg	2300	1000	800
	30kg	2000	700	600
	65kg	900	320	290

单位(unit): mm

墙壁安装 Wall Installation		A	B	C
导程 40 Lead	10kg	1300	1500	2300
	20kg	800	700	1750
	30kg	600	450	1350
	65kg	290	210	610

单位(unit): mm

垂直安装 Vertical Installation	A	C
导程 40 Lead	不支持 Disable	

静态容许负载惯量 Static Loading Moment

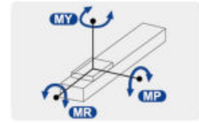

单位(unit): N·m

水平安装 Horizontal Installation	
MY	1032
MP	1034
MR	908

*力矩所表示的数据，代表重心。
*The torque value in the chart indicate the center of gravity.
*产品在规范的使用条件下,使用寿命为7000公里。
*Operation life is 7,000km when the product is using under the specified conditions.
*倒吊使用无法套用标准规范，如有需求请与我们联系。
*Data information is not for ceiling-mount inverse use, contact us for the details if you want to apply ceiling-mount inverse usage.

推荐搭配伺服电机一览表 Recommended Motor Table

品牌 Brand	特征码 Coding	有无刹车 Wherer With Brake	马达功率 Motor Power	电源电压 (AC-voltage)	伺服马达型号 Motor Model	伺服驱动型号 Motor Model
台达 Delta	T	无刹车(水平使用) Without Brake(Horizontal Type)	750W	220V	ECMA-C20807RS	ASD-B2-0721-B
		有刹车(垂直使用) With Brake(Vertical Type)	750W	220V	ECMA-C20807SS	ASD-B2-0721-B
松下 Panasonic	P	无刹车(水平使用) Without Brake(Horizontal Type)	750W	220V	MHMF082L1U2M	MCDLN35SG
		有刹车(垂直使用) With Brake(Vertical Type)	750W	220V	MHMF082L1V2M	MCDLN35SG
安川 Yaskawa	Y	无刹车(水平使用) Without Brake(Horizontal Type)	750W	220V	SGM7J08AFC6S	SGD7S5R5A00A002
		有刹车(垂直使用) With Brake(Vertical Type)	750W	220V	SGM7J08AFC6E	SGD7S5R5A00A002

ZBS170S 单轴/1-Axis

同步皮带驱动
Timing Belt Drive

L 马达左折
Left Linear Module

单位(Unit):mm

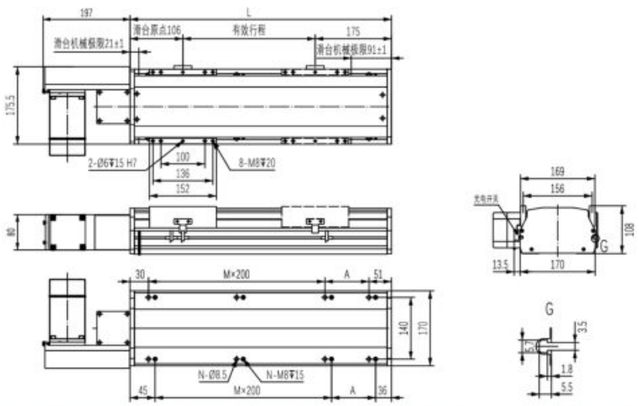

有效行程	100	150	200	250	300	350	400	450	500	550	600	650	700	750	800	850	900	950	1000	1050	1100	1150	1200	1250	1300	1350	1400	1450	1500	1550
L	381	431	481	531	581	631	681	731	781	831	881	931	981	1031	1081	1131	1181	1231	1281	1331	1381	1431	1481	1531	1581	1631	1681	1731	1781	1831
A	100	150	200	50	100	150	200	50	100	150	200	50	100	150	200	50	100	150	200	50	100	150	200	50	100	150	200	50	100	150
M	1	1	1	2	2	2	2	3	3	3	3	4	4	4	4	5	5	5	5	6	6	6	6	7	7	7	7	8	8	8
N	6	6	6	8	8	8	8	10	10	10	10	12	12	12	12	14	14	14	14	16	16	16	16	18	18	18	18	20	20	20
KG	12.5	13.3	14.1	14.9	15.7	16.5	17.3	18.1	18.9	19.7	20.5	21.3	22.1	22.9	23.7	24.5	25.3	26.1	26.9	27.7	28.5	29.3	30.1	30.9	31.7	32.5	33.3	34.1	34.9	35.7

有效行程	1600	1650	1700	1750	1800	1850	1900	1950	2000	2050	2100	2150	2200	2250	2300	2350	2400	2450	2500	2550	2600	2650	2700	2750	2800	2850	2900	2950	3000	3050
L	1881	1931	1981	2031	2081	2131	2181	2231	2281	2331	2381	2431	2481	2531	2581	2631	2681	2731	2781	2831	2881	2931	2981	3031	3081	3131	3181	3231	3281	3331
A	200	50	100	150	200	50	100	150	200	50	100	150	200	50	100	150	200	50	100	150	200	50	100	150	200	50	100	150	200	50
M	8	9	9	9	9	10	10	10	10	11	11	11	11	12	12	12	12	12	13	13	13	13	14	14	14	14	15	15	15	16
N	20	22	22	22	22	24	24	24	24	26	26	26	26	28	28	28	28	30	30	30	30	30	32	32	32	32	34	34	34	36
KG	36.5	37.3	38.1	38.9	39.7	40.5	41.3	42.1	42.9	43.7	44.5	45.3	46.1	46.9	47.7	48.5	49.3	50.1	50.9	51.7	52.5	53.3	54.1	54.9	55.7	56.5	57.3	58.1	52.9	59.7

R 马达右折
Right Linear Module

单位(Unit):mm

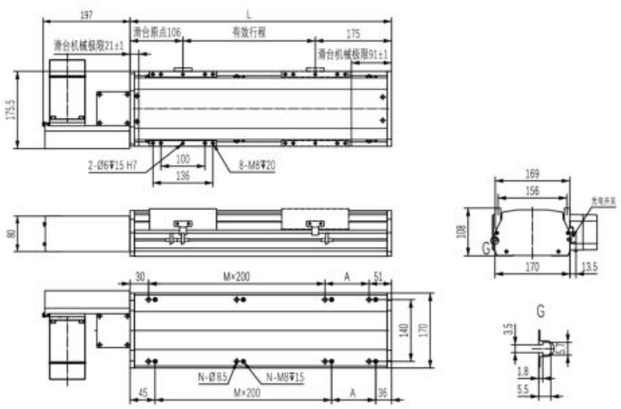

有效行程	100	150	200	250	300	350	400	450	500	550	600	650	700	750	800	850	900	950	1000	1050	1100	1150	1200	1250	1300	1350	1400	1450	1500	1550
L	381	431	481	531	581	631	681	731	781	831	881	931	981	1031	1081	1131	1181	1231	1281	1331	1381	1431	1481	1531	1581	1631	1681	1731	1781	1831
A	100	150	200	50	100	150	200	50	100	150	200	50	100	150	200	50	100	150	200	50	100	150	200	50	100	150	200	50	100	150
M	1	1	1	2	2	2	2	3	3	3	3	4	4	4	4	5	5	5	5	6	6	6	6	7	7	7	7	8	8	8
N	6	6	6	8	8	8	8	10	10	10	10	12	12	12	12	14	14	14	14	16	16	16	16	18	18	18	18	20	20	20
KG	12.5	13.3	14.1	14.9	15.7	16.5	17.3	18.1	18.9	19.7	20.5	21.3	22.1	22.9	23.7	24.5	25.3	26.1	26.9	27.7	28.5	29.3	30.1	30.9	31.7	32.5	33.3	34.1	34.9	35.7

有效行程	1600	1650	1700	1750	1800	1850	1900	1950	2000	2050	2100	2150	2200	2250	2300	2350	2400	2450	2500	2550	2600	2650	2700	2750	2800	2850	2900	2950	3000	3050
L	1881	1931	1981	2031	2081	2131	2181	2231	2281	2331	2381	2431	2481	2531	2581	2631	2681	2731	2781	2831	2881	2931	2981	3031	3081	3131	3181	3231	3281	3331
A	200	50	100	150	200	50	100	150	200	50	100	150	200	50	100	150	200	50	100	150	200	50	100	150	200	50	100	150	200	50
M	8	9	9	9	9	10	10	10	10	11	11	11	11	12	12	12	12	12	13	13	13	13	14	14	14	14	15	15	15	16
N	20	22	22	22	22	24	24	24	24	26	26	26	26	28	28	28	28	30	30	30	30	30	32	32	32	32	34	34	34	36
KG	36.5	37.3	38.1	38.9	39.7	40.5	41.3	42.1	42.9	43.7	44.5	45.3	46.1	46.9	47.7	48.5	49.3	50.1	50.9	51.7	52.5	53.3	54.1	54.9	55.7	56.5	57.3	58.1	52.9	59.7

LD 马达下折
Motor Lower Left

单位(Unit):mm

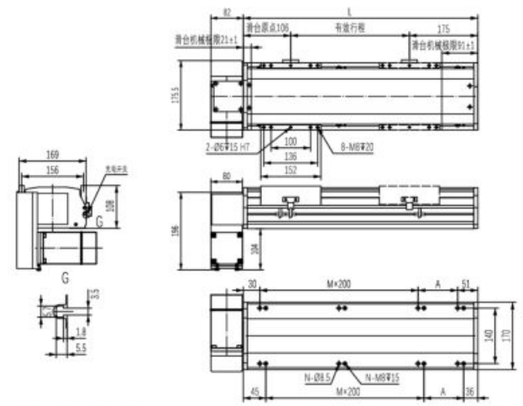

有效行程	100	150	200	250	300	350	400	450	500	550	600	650	700	750	800	850	900	950	1000	1050	1100	1150	1200	1250	1300	1350	1400	1450	1500	1550
L	381	431	481	531	581	631	681	731	781	831	881	931	981	1031	1081	1131	1181	1231	1281	1331	1381	1431	1481	1531	1581	1631	1681	1731	1781	1831
A	100	150	200	50	100	150	200	50	100	150	200	50	100	150	200	50	100	150	200	50	100	150	200	50	100	150	200	50	100	150
M	1	1	1	2	2	2	2	3	3	3	3	4	4	4	4	5	5	5	5	6	6	6	6	7	7	7	7	8	8	8
N	6	6	6	8	8	8	8	10	10	10	10	12	12	12	12	14	14	14	14	16	16	16	16	18	18	18	18	20	20	20
KG	12.5	13.3	14.1	14.9	15.7	16.5	17.3	18.1	18.9	19.7	20.5	21.3	22.1	22.9	23.7	24.5	25.3	26.1	26.9	27.7	28.5	29.3	30.1	30.9	31.7	32.5	33.3	34.1	34.9	35.7

有效行程	1600	1650	1700	1750	1800	1850	1900	1950	2000	2050	2100	2150	2200	2250	2300	2350	2400	2450	2500	2550	2600	2650	2700	2750	2800	2850	2900	2950	3000	3050
L	1881	1931	1981	2031	2081	2131	2181	2231	2281	2331	2381	2431	2481	2531	2581	2631	2681	2731	2781	2831	2881	2931	2981	3031	3081	3131	3181	3231	3281	3331
A	200	50	100	150	200	50	100	150	200	50	100	150	200	50	100	150	200	50	100	150	200	50	100	150	200	50	100	150	200	50
M	8	9	9	9	9	10	10	10	10	11	11	11	11	12	12	12	12	12	13	13	13	13	14	14	14	14	15	15	15	16
N	20	22	22	22	22	24	24	24	24	26	26	26	26	28	28	28	28	30	30	30	30	30	32	32	32	32	34	34	34	36
KG	36.5	37.3	38.1	38.9	39.7	40.5	41.3	42.1	42.9	43.7	44.5	45.3	46.1	46.9	47.7	48.5	49.3	50.1	50.9	51.7	52.5	53.3	54.1	54.9	55.7	56.5	57.3	58.1	52.9	59.7

LU 马达上折
Motor Upper Left

单位(Unit):mm

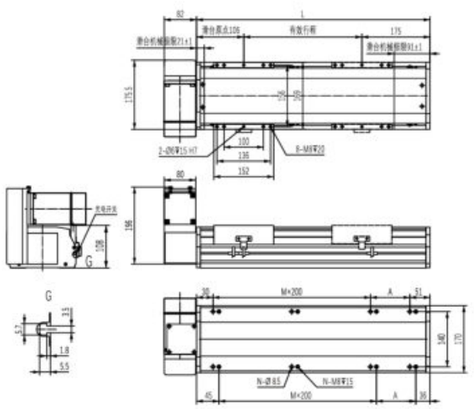

有效行程	100	150	200	250	300	350	400	450	500	550	600	650	700	750	800	850	900	950	1000	1050	1100	1150	1200	1250	1300	1350	1400	1450	1500	1550
L	381	431	481	531	581	631	681	731	781	831	881	931	981	1031	1081	1131	1181	1231	1281	1331	1381	1431	1481	1531	1581	1631	1681	1731	1781	1831
A	100	150	200	50	100	150	200	50	100	150	200	50	100	150	200	50	100	150	200	50	100	150	200	50	100	150	200	50	100	150
M	1	1	1	2	2	2	2	3	3	3	3	4	4	4	4	5	5	5	5	6	6	6	6	7	7	7	7	8	8	8
N	6	6	6	8	8	8	8	10	10	10	10	12	12	12	12	14	14	14	14	16	16	16	16	18	18	18	18	20	20	20
KG	12.5	13.3	14.1	14.9	15.7	16.5	17.3	18.1	18.9	19.7	20.5	21.3	22.1	22.9	23.7	24.5	25.3	26.1	26.9	27.7	28.5	29.3	30.1	30.9	31.7	32.5	33.3	34.1	34.9	35.7

有效行程	1600	1650	1700	1750	1800	1850	1900	1950	2000	2050	2100	2150	2200	2250	2300	2350	2400	2450	2500	2550	2600	2650	2700	2750	2800	2850	2900	2950	3000	3050
L	1881	1931	1981	2031	2081	2131	2181	2231	2281	2331	2381	2431	2481	2531	2581	2631	2681	2731	2781	2831	2881	2931	2981	3031	3081	3131	3181	3231	3281	3331
A	200	50	100	150	200	50	100	150	200	50	100	150	200	50	100	150	200	50	100	150	200	50	100	150	200	50	100	150	200	50
M	8	9	9	9	9	10	10	10	10	11	11	11	11	12	12	12	12	12	13	13	13	13	14	14	14	14	15	15	15	16
N	20	22	22	22	22	24	24	24	24	26	26	26	26	28	28	28	28	30	30	30	30	30	32	32	32	32	34	34	34	36
KG	36.5	37.3	38.1	38.9	39.7	40.5	41.3	42.1	42.9	43.7	44.5	45.3	46.1	46.9	47.7	48.5	49.3	50.1	50.9	51.7	52.5	53.3	54.1	54.9	55.7	56.5	57.3	58.1	52.9	59.7

ZBS170S 单轴/1-Axis

RD 马达下折
Motor Lower Right

单位(Unit):mm

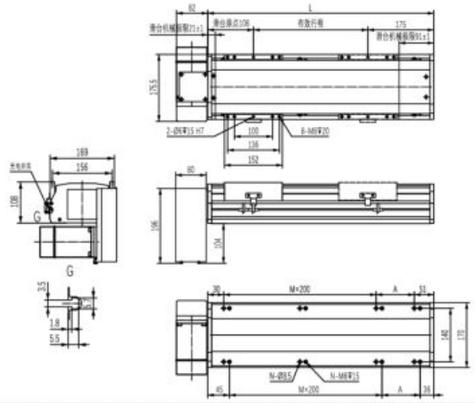

有效行程	100	150	200	250	300	350	400	450	500	550	600	650	700	750	800	850	900	950	1000	1050	1100	1150	1200	1250	1300	1350	1400	1450	1500	1550
L	381	431	481	531	581	631	681	731	781	831	881	931	981	1031	1081	1131	1181	1231	1281	1331	1381	1431	1481	1531	1581	1631	1681	1731	1781	1831
A	100	150	200	50	100	150	200	50	100	150	200	50	100	150	200	50	100	150	200	50	100	150	200	50	100	150	200	50	100	150
M	1	1	1	2	2	2	2	3	3	3	3	4	4	4	4	5	5	5	5	6	6	6	6	7	7	7	7	8	8	8
N	6	6	6	8	8	8	8	10	10	10	10	12	12	12	12	14	14	14	14	16	16	16	16	18	18	18	18	20	20	20
KG	12.5	13.3	14.1	14.9	15.7	16.5	17.3	18.1	18.9	19.7	20.5	21.3	22.1	22.9	23.7	24.5	25.3	26.1	26.9	27.7	28.5	29.3	30.1	30.9	31.7	32.5	33.3	34.1	34.9	35.7

有效行程	1600	1650	1700	1750	1800	1850	1900	1950	2000	2050	2100	2150	2200	2250	2300	2350	2400	2450	2500	2550	2600	2650	2700	2750	2800	2850	2900	2950	3000	3050
L	1881	1931	1981	2031	2081	2131	2181	2231	2281	2331	2381	2431	2481	2531	2581	2631	2681	2731	2781	2831	2881	2931	2981	3031	3081	3131	3181	3231	3281	3331
A	200	50	100	150	200	50	100	150	200	50	100	150	200	50	100	150	200	50	100	150	200	50	100	150	200	50	100	150	200	50
M	8	9	9	9	9	10	10	10	10	11	11	11	11	12	12	12	12	13	13	13	13	14	14	14	14	15	15	15	15	16
N	20	22	22	22	22	24	24	24	24	26	26	26	26	28	28	28	28	30	30	30	30	32	32	32	32	34	34	34	34	36
KG	36.5	37.3	38.1	38.9	39.7	40.5	41.3	42.1	42.9	43.7	44.5	45.3	46.1	46.9	47.7	48.5	49.3	50.1	50.9	51.7	52.5	53.3	54.1	54.9	55.7	56.5	57.3	58.1	52.9	59.7

RU 马达上折
Motor Upper Right

单位(Unit):mm

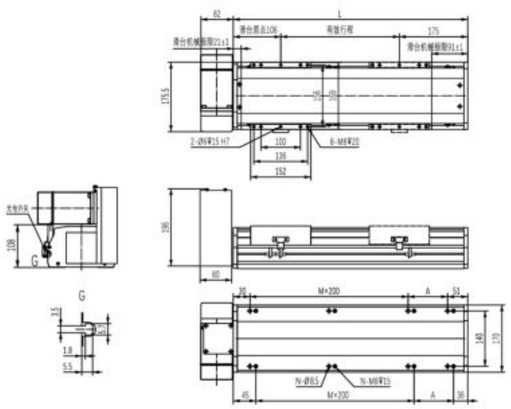

有效行程	100	150	200	250	300	350	400	450	500	550	600	650	700	750	800	850	900	950	1000	1050	1100	1150	1200	1250	1300	1350	1400	1450	1500	1550
L	381	431	481	531	581	631	681	731	781	831	881	931	981	1031	1081	1131	1181	1231	1281	1331	1381	1431	1481	1531	1581	1631	1681	1731	1781	1831
A	100	150	200	50	100	150	200	50	100	150	200	50	100	150	200	50	100	150	200	50	100	150	200	50	100	150	200	50	100	150
M	1	1	1	2	2	2	2	3	3	3	3	4	4	4	4	5	5	5	5	6	6	6	6	7	7	7	7	8	8	8
N	6	6	6	8	8	8	8	10	10	10	10	12	12	12	12	14	14	14	14	16	16	16	16	18	18	18	18	20	20	20
KG	12.5	13.3	14.1	14.9	15.7	16.5	17.3	18.1	18.9	19.7	20.5	21.3	22.1	22.9	23.7	24.5	25.3	26.1	26.9	27.7	28.5	29.3	30.1	30.9	31.7	32.5	33.3	34.1	34.9	35.7

有效行程	1600	1650	1700	1750	1800	1850	1900	1950	2000	2050	2100	2150	2200	2250	2300	2350	2400	2450	2500	2550	2600	2650	2700	2750	2800	2850	2900	2950	3000	3050
L	1881	1931	1981	2031	2081	2131	2181	2231	2281	2331	2381	2431	2481	2531	2581	2631	2681	2731	2781	2831	2881	2931	2981	3031	3081	3131	3181	3231	3281	3331
A	200	50	100	150	200	50	100	150	200	50	100	150	200	50	100	150	200	50	100	150	200	50	100	150	200	50	100	150	200	50
M	8	9	9	9	9	10	10	10	10	11	11	11	11	12	12	12	12	13	13	13	13	14	14	14	14	15	15	15	15	16
N	20	22	22	22	22	24	24	24	24	26	26	26	26	28	28	28	28	30	30	30	30	32	32	32	32	34	34	34	34	36
KG	36.5	37.3	38.1	38.9	39.7	40.5	41.3	42.1	42.9	43.7	44.5	45.3	46.1	46.9	47.7	48.5	49.3	50.1	50.9	51.7	52.5	53.3	54.1	54.9	55.7	56.5	57.3	58.1	52.9	59.7

ZBS200 单轴/1-Axis

同步皮带驱动
Timing Belt Drive

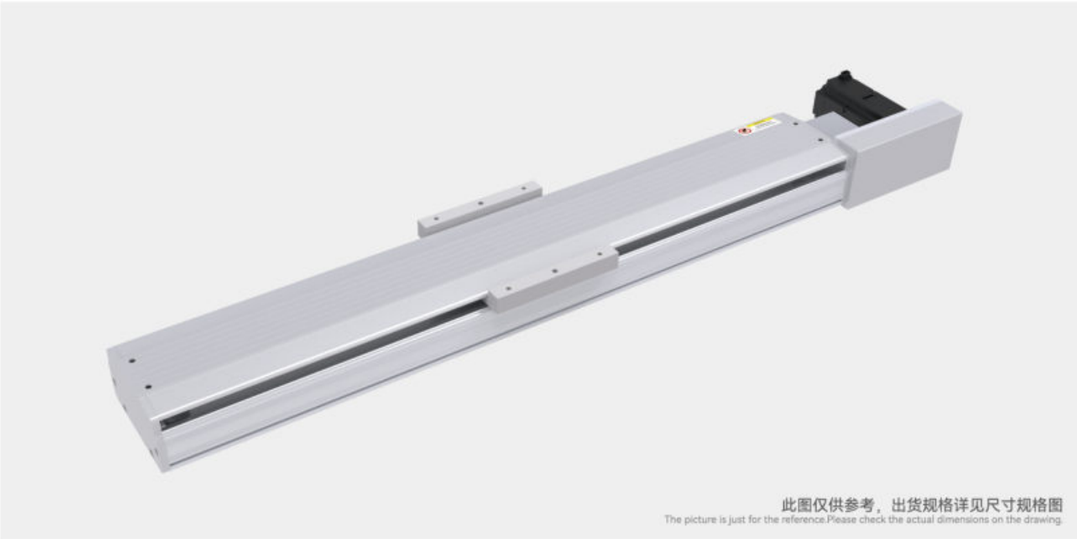

最大行程 Maximum Stroke	最高速度 Maximum Stroke	额定扭矩 Maximux Static Torque	皮带宽度 Belt Width	直线导轨 Linear Guide
3050mm	2000mm/s	2.39N·m	35mm	20×15-2支

电机马达连接方式 Motor Connection Style

型号表示方式
Ordering Method

ZBS200 – R40 – S100 – L – T75B – C1 – N

本体型号 Ontology Model

同步皮带 Timing Belt
- P 聚氨酯 polyurethane
- R 橡胶 rubber

导程 lead
- 40 40mm

有效行程 Maximum Stroke
- 标准范围 100 - 3050mm
- 行程间隔 50mm Pitch

马达连接方式 Motor Position
- L 马达左折 Left Linear Module
- R 马达右折 Right Linear Module
- LD 马达左下折 Motor Lower Left
- LU 马达左上折 Motor Upper Left
- RD 马达右下折 Motor Lower Right
- RU 马达右上折 Motor Upper Right

马达品牌、功率 Coil Specifications
- T 台达（标准） Delta — 10 100w
- P 松下（标准） Panasonic — 20 200w
- Y 安川（标准） Yaskawa — 40 400w
- C 客户自配 Customer Preared — 75 750w
- B 有刹车 With Brake *

注：若无刹车则不表示；选用步进电机请咨询销售人员。

原点感应器 Origin Sensor
- 外挂型 Out Side
  - C 马达侧 Moter side
  - D 反马达侧 Opposite Motor Side
- 无 No Sensor
- E 无 No Sensor

端点极限感应器 Limit Sensor
- 1 1只 pcs
- 2 2只 pcs
- 3 3只 pcs
- 无 No Sensor
- 0 无 No Sensor

非标定制 Non-Standard Model

基本规格 Specification

性能	重复定位精度 Repeatability (mm)		±0.04
	导程 Lead (mm)		40
	最高速度 Maximum Speed (mm/s)		2000
	最大可搬运重量 Maximum Payload	水平使用 Horizontal(kg)	85
		垂直使用 Vertical(kg)	不支持 Disable
	额定推力 Rate Thrust (N)		368
	标准行程 Stroke Pitch (mm)		100~3050mm / 间隔 50mm pitch
配件	驱动功率 AC Servo Motor Output (W)		750
	同步皮带宽度 Timing Belt Width (mm)		35
	直线导轨 Linear Guide(mm)		W20×H15
	原点感应器 Home Sensor	外挂 Outside	EE-SX672(NPN) EE-SX672P(PNP)

感应器接线图 (原点及端点) Sensor Layout

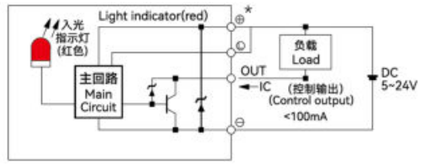

*马达加减速设定0.4秒。
*Acceleration and deacceleration value is set 0.4 second.
*本产品标准行程工作速度请参照P128页应用。
*Please refer to page P128 for standard stroke working speed.

容许负载力矩表 Allowable Overhang

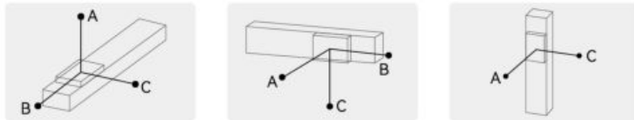

单位(unit): mm

水平安装 Horizontal Installation		A	B	C
导程 40 Lead	45kg	1588	600	349
	65kg	1052	328	285
	85kg	768	281	206

单位(unit): mm

墙壁安装 Wall Installation		A	B	C
导程 40 Lead	40kg	500	685	1805
	60kg	315	430	1152
	85kg	206	281	768

单位(unit): mm

垂直安装 Vertical Installation	A	C
导程 40 Lead	不支持 Disable	

静态容许负载惯量 Static Loading Moment

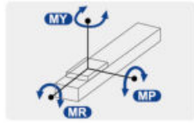

单位(unit): N·m

水平安装 Horizontal Installation	
MY	2052
MP	2052
MR	1810

*力矩所表示的数据，代表重心。
*The torque value in the chart indicate the center of gravity.
*产品在规范的使用条件下,使用寿命为7000公里。
*Operation life is 7,000km when the product is using under the specified conditions.
*倒吊使用无法套用标准规范，如有需求请与我们联系。
*Data information is not for ceiling-mount inverse use, contact us for the details if you want to apply ceiling-mount inverse usage.

推荐搭配伺服电机一览表 Recommended Motor Table

品牌 Brand	特征码 Coding	有无刹车 Wherer With Brake	马达功率 Motor Power	电源电压 (AC-voltage)	伺服马达型号 Motor Model	伺服驱动型号 Motor Model
台达 Delta	T	无刹车(水平使用) Without Brake(Horizontal Type)	750W	220V	ECMA-C20807RS	ASD-B2-0721-B
		有刹车(垂直使用) With Brake(Vertical Type)	750W	220V	ECMA-C20807SS	ASD-B2-0721-B
松下 Panasonic	P	无刹车(水平使用) Without Brake(Horizontal Type)	750W	220V	MHMF082L1U2M	MCDLN35SG
		有刹车(垂直使用) With Brake(Vertical Type)	750W	220V	MHMF082L1V2M	MCDLN35SG
安川 Yaskawa	Y	无刹车(水平使用) Without Brake(Horizontal Type)	750W	220V	SGM7J08AFC6S	SGD7S5R5A00A002
		有刹车(垂直使用) With Brake(Vertical Type)	750W	220V	SGM7J08AFC6E	SGD7S5R5A00A002

ZBS200 单轴/1-Axis

同步皮带驱动
Timing Belt Drive

L 马达左折
Left Linear Module

单位(Unit):mm

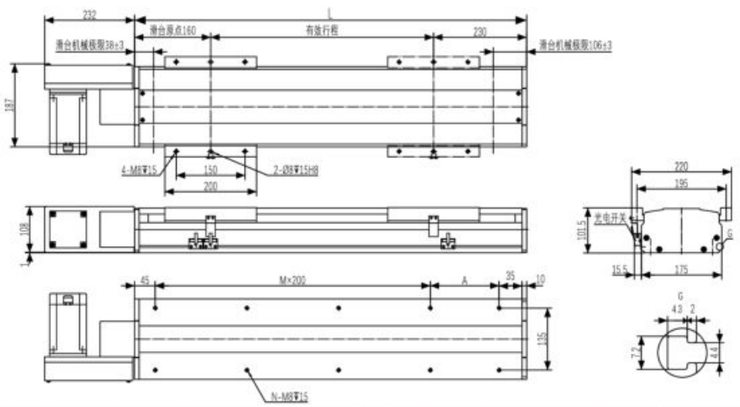

有效行程	100	150	200	250	300	350	400	450	500	550	600	650	700	750	800	850	900	950	1000	1050	1100	1150	1200	1250	1300	1350	1400	1450	1500	1550
L	490	540	590	640	690	740	790	840	890	940	990	1040	1090	1140	1190	1240	1290	1340	1390	1440	1490	1540	1590	1640	1690	1740	1790	1840	1890	1940
A	200	50	100	150	200	50	100	150	200	50	100	150	200	50	100	150	200	50	100	150	200	50	100	150	200	50	100	150	200	50
M	1	2	2	2	2	3	3	3	3	4	4	4	4	5	5	5	5	6	6	6	6	7	7	7	7	8	8	8	8	9
N	6	8	8	8	8	10	10	10	10	12	12	12	12	14	14	14	14	16	16	16	16	18	18	18	18	20	20	20	20	22
KG	16	17	18	19	20	21	22	23	24	25	26	27	28	29	30	31	32	33	34	35	36	37	38	39	40	41	42	43	44	45

有效行程	1600	1650	1700	1750	1800	1850	1900	1950	2000	2050	2100	2150	2200	2250	2300	2350	2400	2450	2500	2550	2600	2650	2700	2750	2800	2850	2900	2950	3000	3050
L	1990	2040	2090	2140	2190	2240	2290	2340	2390	2440	2490	2540	2590	2640	2690	2740	2790	2840	2890	2940	2990	3040	3090	3140	3190	3240	3290	3340	3390	3440
A	100	150	200	50	100	150	200	50	100	150	200	50	100	150	200	50	100	150	200	50	100	150	200	50	100	150	200	50	100	150
M	9	9	9	10	10	10	10	11	11	11	11	12	12	12	12	13	13	13	13	14	14	14	14	14	14	15	15	15	16	16
N	22	22	22	24	24	24	24	26	26	26	26	28	28	28	28	30	30	30	30	32	32	32	32	34	34	34	34	36	36	36
KG	46	47	48	49	50	51	52	53	54	55	56	57	58	59	60	61	62	63	64	65	66	67	68	69	70	71	72	73	74	75

R 马达右折
Right Linear Module

单位(Unit):mm

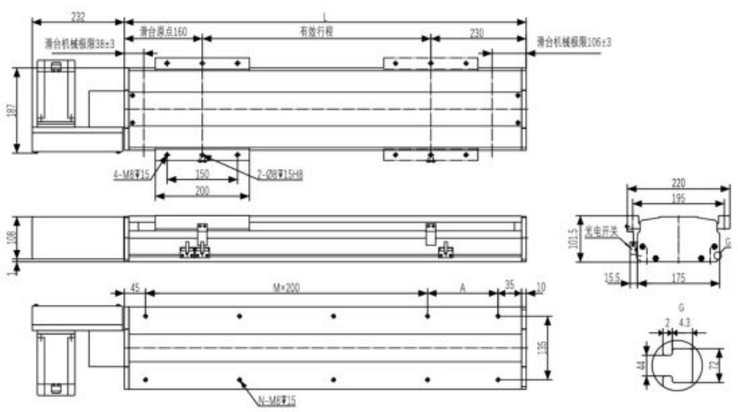

有效行程	100	150	200	250	300	350	400	450	500	550	600	650	700	750	800	850	900	950	1000	1050	1100	1150	1200	1250	1300	1350	1400	1450	1500	1550
L	490	540	590	640	690	740	790	840	890	940	990	1040	1090	1140	1190	1240	1290	1340	1390	1440	1490	1540	1590	1640	1690	1740	1790	1840	1890	1940
A	200	50	100	150	200	50	100	150	200	50	100	150	200	50	100	150	200	50	100	150	200	50	100	150	200	50	100	150	200	50
M	1	2	2	2	2	3	3	3	3	4	4	4	4	5	5	5	5	6	6	6	6	7	7	7	7	8	8	8	8	9
N	6	8	8	8	8	10	10	10	10	12	12	12	12	14	14	14	14	16	16	16	16	18	18	18	18	20	20	20	20	22
KG	16	17	18	19	20	21	22	23	24	25	26	27	28	29	30	31	32	33	34	35	36	37	38	39	40	41	42	43	44	45

有效行程	1600	1650	1700	1750	1800	1850	1900	1950	2000	2050	2100	2150	2200	2250	2300	2350	2400	2450	2500	2550	2600	2650	2700	2750	2800	2850	2900	2950	3000	3050
L	1990	2040	2090	2140	2190	2240	2290	2340	2390	2440	2490	2540	2590	2640	2690	2740	2790	2840	2890	2940	2990	3040	3090	3140	3190	3240	3290	3340	3390	3440
A	100	150	200	50	100	150	200	50	100	150	200	50	100	150	200	50	100	150	200	50	100	150	200	50	100	150	200	50	100	150
M	9	9	9	10	10	10	10	11	11	11	11	12	12	12	12	13	13	13	13	14	14	14	14	14	14	15	15	15	16	16
N	22	22	22	24	24	24	24	26	26	26	26	28	28	28	28	30	30	30	30	32	32	32	32	34	34	34	34	36	36	36
KG	46	47	48	49	50	51	52	53	54	55	56	57	58	59	60	61	62	63	64	65	66	67	68	69	70	71	72	73	74	75

LD 马达下折
Motor Lower Left

单位(Unit):mm

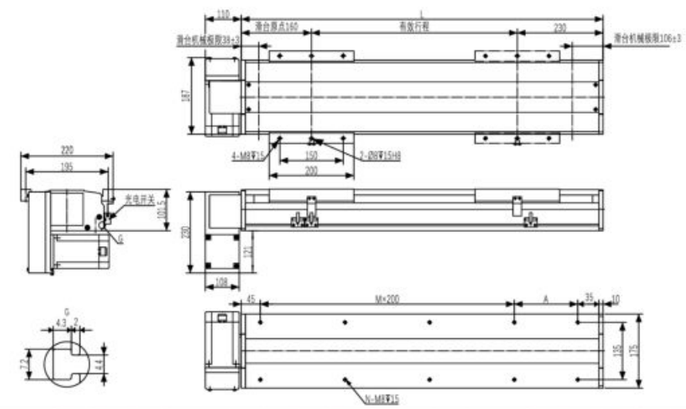

有效行程	100	150	200	250	300	350	400	450	500	550	600	650	700	750	800	850	900	950	1000	1050	1100	1150	1200	1250	1300	1350	1400	1450	1500	1550
L	490	540	590	640	690	740	790	840	890	940	990	1040	1090	1140	1190	1240	1290	1340	1390	1440	1490	1540	1590	1640	1690	1740	1790	1840	1890	1940
A	200	50	100	150	200	50	100	150	200	50	100	150	200	50	100	150	200	50	100	150	200	50	100	150	200	50	100	150	200	50
M	1	2	2	2	2	3	3	3	3	4	4	4	4	5	5	5	5	6	6	6	6	7	7	7	7	8	8	8	8	9
N	6	8	8	8	8	10	10	10	10	12	12	12	12	14	14	14	14	16	16	16	16	18	18	18	18	20	20	20	20	22
KG	16	17	18	19	20	21	22	23	24	25	26	27	28	29	30	31	32	33	34	35	36	37	38	39	40	41	42	43	44	45

有效行程	1600	1650	1700	1750	1800	1850	1900	1950	2000	2050	2100	2150	2200	2250	2300	2350	2400	2450	2500	2550	2600	2650	2700	2750	2800	2850	2900	2950	3000	3050
L	1990	2040	2090	2140	2190	2240	2290	2340	2390	2440	2490	2540	2590	2640	2690	2740	2790	2840	2890	2940	2990	3040	3090	3140	3190	3240	3290	3340	3390	3440
A	100	150	200	50	100	150	200	50	100	150	200	50	100	150	200	50	100	150	200	50	100	150	200	50	100	150	200	50	100	150
M	9	9	9	10	10	10	10	11	11	11	11	12	12	12	12	13	13	13	13	14	14	14	14	15	15	15	15	16	16	16
N	22	22	22	24	24	24	24	26	26	26	26	28	28	28	28	30	30	30	30	32	32	32	32	34	34	34	34	36	36	36
KG	46	47	48	49	50	51	52	53	54	55	56	57	58	59	60	61	62	63	64	65	66	67	68	69	70	71	72	73	74	75

LU 马达上折
Motor Upper Left

单位(Unit):mm

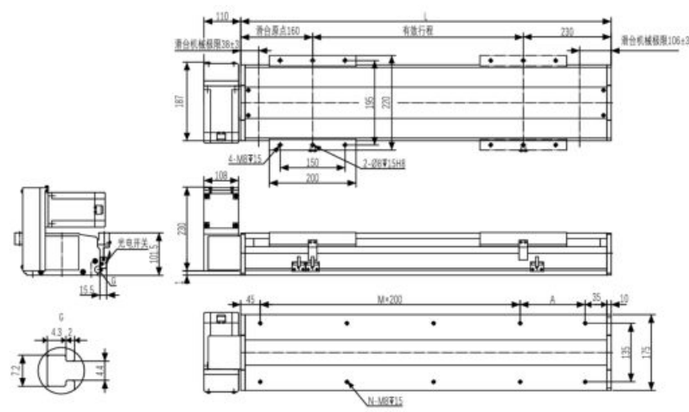

有效行程	100	150	200	250	300	350	400	450	500	550	600	650	700	750	800	850	900	950	1000	1050	1100	1150	1200	1250	1300	1350	1400	1450	1500	1550
L	490	540	590	640	690	740	790	840	890	940	990	1040	1090	1140	1190	1240	1290	1340	1390	1440	1490	1540	1590	1640	1690	1740	1790	1840	1890	1940
A	200	50	100	150	200	50	100	150	200	50	100	150	200	50	100	150	200	50	100	150	200	50	100	150	200	50	100	150	200	50
M	1	2	2	2	2	3	3	3	3	4	4	4	4	5	5	5	5	6	6	6	6	7	7	7	7	8	8	8	8	9
N	6	8	8	8	8	10	10	10	10	12	12	12	12	14	14	14	14	16	16	16	16	18	18	18	18	20	20	20	20	22
KG	16	17	18	19	20	21	22	23	24	25	26	27	28	29	30	31	32	33	34	35	36	37	38	39	40	41	42	43	44	45

有效行程	1600	1650	1700	1750	1800	1850	1900	1950	2000	2050	2100	2150	2200	2250	2300	2350	2400	2450	2500	2550	2600	2650	2700	2750	2800	2850	2900	2950	3000	3050
L	1990	2040	2090	2140	2190	2240	2290	2340	2390	2440	2490	2540	2590	2640	2690	2740	2790	2840	2890	2940	2990	3040	3090	3140	3190	3240	3290	3340	3390	3440
A	100	150	200	50	100	150	200	50	100	150	200	50	100	150	200	50	100	150	200	50	100	150	200	50	100	150	200	50	100	150
M	9	9	9	10	10	10	10	11	11	11	11	12	12	12	12	13	13	13	13	14	14	14	14	15	15	15	15	16	16	16
N	22	22	22	24	24	24	24	26	26	26	26	28	28	28	28	30	30	30	30	32	32	32	32	34	34	34	34	36	36	36
KG	46	47	48	49	50	51	52	53	54	55	56	57	58	59	60	61	62	63	64	65	66	67	68	69	70	71	72	73	74	75

ZBS200 单轴/1-Axis

RD 马达下折
Motor Lower Right

单位(Unit):mm

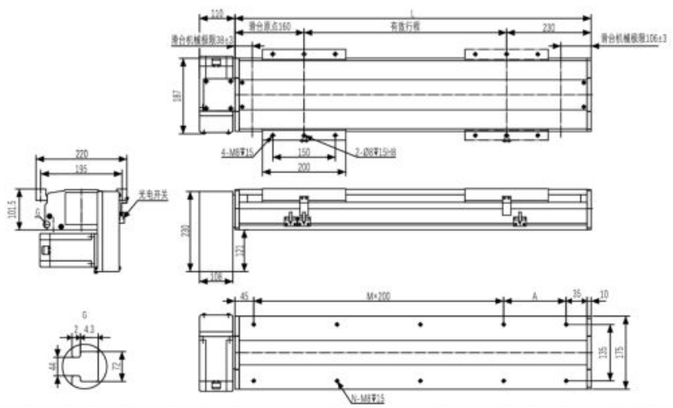

有效行程	100	150	200	250	300	350	400	450	500	550	600	650	700	750	800	850	900	950	1000	1050	1100	1150	1200	1250	1300	1350	1400	1450	1500	1550
L	490	540	590	640	690	740	790	840	890	940	990	1040	1090	1140	1190	1240	1290	1340	1390	1440	1490	1540	1590	1640	1690	1740	1790	1840	1890	1940
A	200	50	100	150	200	50	100	150	200	50	100	150	200	50	100	150	200	50	100	150	200	50	100	150	200	50	100	150	200	50
M	1	2	2	2	2	3	3	3	3	4	4	4	4	5	5	5	5	6	6	6	6	7	7	7	7	8	8	8	8	9
N	6	8	8	8	8	10	10	10	10	12	12	12	12	14	14	14	14	16	16	16	16	18	18	18	18	20	20	20	20	22
KG	16	17	18	19	20	21	22	23	24	25	26	27	28	29	30	31	32	33	34	35	36	37	38	39	40	41	42	43	44	45

有效行程	1600	1650	1700	1750	1800	1850	1900	1950	2000	2050	2100	2150	2200	2250	2300	2350	2400	2450	2500	2550	2600	2650	2700	2750	2800	2850	2900	2950	3000	3050
L	1990	2040	2090	2140	2190	2240	2290	2340	2390	2440	2490	2540	2590	2640	2690	2740	2790	2840	2890	2940	2990	3040	3090	3140	3190	3240	3290	3340	3390	3440
A	100	150	200	50	100	150	200	50	100	150	200	50	100	150	200	50	100	150	200	50	100	150	200	50	100	150	200	50	100	150
M	9	9	9	10	10	10	10	11	11	11	11	12	12	12	12	13	13	13	13	14	14	14	14	15	15	15	15	16	16	16
N	22	22	22	24	24	24	24	26	26	26	26	28	28	28	28	30	30	30	30	32	32	32	32	34	34	34	34	36	36	36
KG	46	47	48	49	50	51	52	53	54	55	56	57	58	59	60	61	62	63	64	65	66	67	68	69	70	71	72	73	74	75

RU 马达上折
Motor Upper Right

单位(Unit):mm

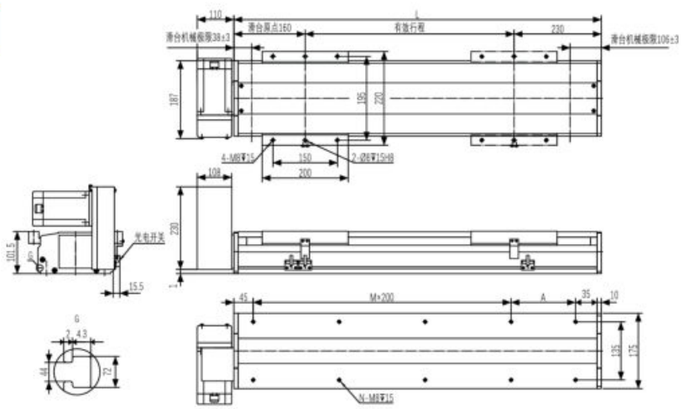

有效行程	100	150	200	250	300	350	400	450	500	550	600	650	700	750	800	850	900	950	1000	1050	1100	1150	1200	1250	1300	1350	1400	1450	1500	1550
L	490	540	590	640	690	740	790	840	890	940	990	1040	1090	1140	1190	1240	1290	1340	1390	1440	1490	1540	1590	1640	1690	1740	1790	1840	1890	1940
A	200	50	100	150	200	50	100	150	200	50	100	150	200	50	100	150	200	50	100	150	200	50	100	150	200	50	100	150	200	50
M	1	2	2	2	2	3	3	3	3	4	4	4	4	5	5	5	5	6	6	6	6	7	7	7	7	8	8	8	8	9
N	6	8	8	8	8	10	10	10	10	12	12	12	12	14	14	14	14	16	16	16	16	18	18	18	18	20	20	20	20	22
KG	16	17	18	19	20	21	22	23	24	25	26	27	28	29	30	31	32	33	34	35	36	37	38	39	40	41	42	43	44	45

有效行程	1600	1650	1700	1750	1800	1850	1900	1950	2000	2050	2100	2150	2200	2250	2300	2350	2400	2450	2500	2550	2600	2650	2700	2750	2800	2850	2900	2950	3000	3050
L	1990	2040	2090	2140	2190	2240	2290	2340	2390	2440	2490	2540	2590	2640	2690	2740	2790	2840	2890	2940	2990	3040	3090	3140	3190	3240	3290	3340	3390	3440
A	100	150	200	50	100	150	200	50	100	150	200	50	100	150	200	50	100	150	200	50	100	150	200	50	100	150	200	50	100	150
M	9	9	9	10	10	10	10	11	11	11	11	12	12	12	12	13	13	13	13	14	14	14	14	15	15	15	15	16	16	16
N	22	22	22	24	24	24	24	26	26	26	26	28	28	28	28	30	30	30	30	32	32	32	32	34	34	34	34	36	36	36
KG	46	47	48	49	50	51	52	53	54	55	56	57	58	59	60	61	62	63	64	65	66	67	68	69	70	71	72	73	74	75

ZBS220 单轴/1-Axis

同步皮带驱动
Timing Belt Drive

此图仅供参考，出货规格详见尺寸规格图
The picture is just for the reference.Please check the actual dimensions on the drawing.

最大行程 Maximum Stroke	最高速度 Maximum Stroke	额定扭矩 Maximux Static Torque	皮带宽度 Belt Width	直线导轨 Linear Guide
3050mm	2000mm/s	2.39N·m	35mm	23×18-2支

电机马达连接方式 Motor Connection Style

型号表示方式
Ordering Method

ZBS220－R40－S100－ L － T75B － C 1 － N

本体型号 Ontology Model

同步皮带 Timing Belt
- P 聚氨酯 polyurethane
- R 橡胶 rubber

导程 lead
- 40 40mm

有效行程 Maximum Stroke
- 标准范围 100 - 3050mm
- 行程间隔 50mm Pitch

马达连接方式 Motor Position
- L 马达左折 Left Linear Module
- R 马达右折 Right Linear Module
- LD 马达左下折 Motor Lower Left
- LU 马达左上折 Motor Upper Left
- RD 马达右下折 Motor Lower Right
- RU 马达右上折 Motor Upper Right

马达品牌、功率 Coil Specifications
- T 台达（标准）Delta
- P 松下（标准）Panasonic
- Y 安川（标准）Yaskawa
- C 客户自配 Customer Preared

- 10 100w
- 20 200w
- 40 400w
- 75 750w

- B 有刹车 With Brake *

注：若无刹车则不表示；选用步进电机请咨询销售人员。

原点感应器 Origin Sensor
- 外挂型 Out Side
  - C 马达侧 Moter side
  - D 反马达侧 Opposite Motor Side
- 无 No Sensor
- E 无 No Sensor

端点极限感应器 Limit Sensor
- 1 1只 pcs
- 2 2只 pcs
- 3 3只 pcs
- 无 No Sensor
- 0 无 No Sensor

非标定制 Non-Standard Model

基本规格 Specification

性能	重复定位精度 Repeatability (mm)		±0.04
	导程 Lead (mm)		40
	最高速度 Maximum Speed (mm/s)		2000
	最大可搬运重量 Maximum Payload	水平使用 Horizontal(kg)	85
		垂直使用 Vertical(kg)	不支持 Disable
	额定推力 Rate Thrust (N)		368
	标准行程 Stroke Pitch (mm)		100~3050mm / 间隔 50mm pitch
配件	驱动功率 AC Servo Motor Output (W)		750
	同步皮带宽度 Timing Belt Width (mm)		35
	直线导轨 Linear Guide(mm)		W23×H18
	原点感应器 Home Sensor	外挂 Outside	EE-SX672(NPN) EE-SX672P(PNP)

感应器接线图（原点及端点） Sensor Layout

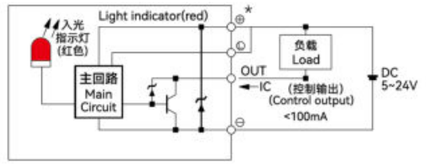

*马达加减速设定0.4秒。
*Acceleration and deacceleration value is set 0.4 second.
*本产品标准行程工作速度请参照P128页应用。
*Please refer to page P128 for standard stroke working speed.

容许负载力矩表 Allowable Overhang

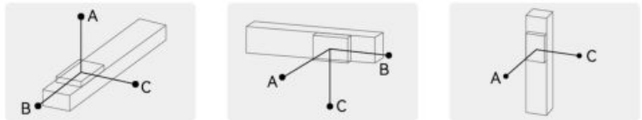

单位(unit): mm

水平安装 Horizontal Installation		A	B	C
导程 40 Lead	45kg	1588	600	349
	65kg	1052	328	285
	85kg	768	281	206

单位(unit): mm

墙壁安装 Wall Installation		A	B	C
导程 40 Lead	40kg	500	685	1805
	60kg	315	430	1152
	85kg	206	281	768

单位(unit): mm

垂直安装 Vertical Installation	A	C
导程 40 Lead	不支持 Disable	

静态容许负载惯量 Static Loading Moment

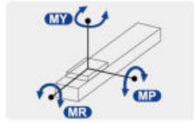

单位(unit): N·m

水平安装 Horizontal Installation	
MY	2052
MP	2052
MR	1810

*力矩所表示的数据，代表重心。
*The torque value in the chart indicate the center of gravity.
*产品在规范的使用条件下,使用寿命为7000公里。
*Operation life is 7,000km when the product is using under the specified conditions.
*倒吊使用无法套用标准规范，如有需求请与我们联系。
*Data information is not for ceiling-mount inverse use, contact us for the details if you want to apply ceiling-mount inverse usage.

推荐搭配伺服电机一览表 Recommended Motor Table

品牌 Brand	特征码 Coding	有无刹车 Wherer With Brake	马达功率 Motor Power	电源电压 (AC-voltage)	伺服马达型号 Motor Model	伺服驱动型号 Motor Model
台达 Delta	T	无刹车(水平使用) Without Brake(Horizontal Type)	750W	220V	ECMA-C20807RS	ASD-B2-0721-B
		有刹车(垂直使用) With Brake(Vertical Type)	750W	220V	ECMA-C20807SS	ASD-B2-0721-B
松下 Panasonic	P	无刹车(水平使用) Without Brake(Horizontal Type)	750W	220V	MHMF082L1U2M	MCDLN35SG
		有刹车(垂直使用) With Brake(Vertical Type)	750W	220V	MHMF082L1V2M	MCDLN35SG
安川 Yaskawa	Y	无刹车(水平使用) Without Brake(Horizontal Type)	750W	220V	SGM7J08AFC6S	SGD7S5R5A00A002
		有刹车(垂直使用) With Brake(Vertical Type)	750W	220V	SGM7J08AFC6E	SGD7S5R5A00A002

ZBS220 单轴/1-Axis

同步皮带驱动
Timing Belt Drive

L 马达左折
Left Linear Module

单位(Unit):mm

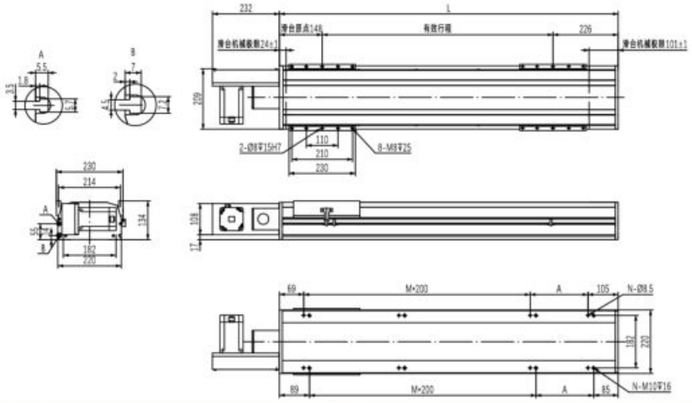

有效行程	100	150	200	250	300	350	400	450	500	550	600	650	700	750	800	850	900	950	1000	1050	1100	1150	1200	1250	1300	1350	1400	1450	1500	1550
L	474	524	574	624	674	724	774	824	874	924	974	1024	1074	1124	1174	1224	1274	1324	1374	1424	1474	1524	1574	1624	1674	1724	1774	1824	1874	1924
A	100	150	200	50	100	150	200	50	100	150	200	50	100	150	200	50	100	150	200	50	100	150	200	50	100	150	200	50	100	150
M	1	1	1	2	2	2	2	3	3	3	3	4	4	4	4	5	5	5	5	6	6	6	6	7	7	7	7	8	8	8
N	6	6	6	8	8	8	8	10	10	10	10	12	12	12	12	14	14	14	14	16	16	16	16	18	18	18	18	20	20	20
KG	30.3	31.5	32.7	33.9	35.1	36.3	37.5	38.7	39.9	41.1	42.3	43.5	44.7	45.9	47.1	48.3	49.5	50.7	51.9	53.1	54.3	55.5	56.7	57.9	59.1	60.3	61.5	62.7	63.9	65.1

有效行程	1600	1650	1700	1750	1800	1850	1900	1950	2000	2050	2100	2150	2200	2250	2300	2350	2400	2450	2500	2550	2600	2650	2700	2750	2800	2850	2900	2950	3000	3050
L	1974	2024	2074	2124	2174	2224	2274	2324	2374	2424	2474	2524	2574	2624	2674	2724	2774	2824	2874	2924	2974	3024	3074	3124	3174	3224	3274	3324	3374	3424
A	200	50	100	150	200	50	100	150	200	50	100	150	200	50	100	150	200	50	100	150	200	50	100	150	200	50	100	150	200	50
M	8	9	9	9	9	10	10	10	10	11	11	11	11	12	12	12	12	13	13	13	13	14	14	14	14	15	15	15	15	16
N	20	22	22	22	22	24	24	24	24	26	26	26	26	28	28	28	28	30	30	30	30	32	32	32	32	34	34	34	34	36
KG	66.3	67.5	68.7	69.9	71.1	72.3	73.5	74.7	75.9	77.1	78.3	79.5	80.7	81.9	83.1	84.3	85.5	86.7	87.9	89.1	90.3	91.5	92.7	93.9	95.1	96.3	97.5	98.7	99.9	101.1

R 马达右折
Right Linear Module

单位(Unit):mm

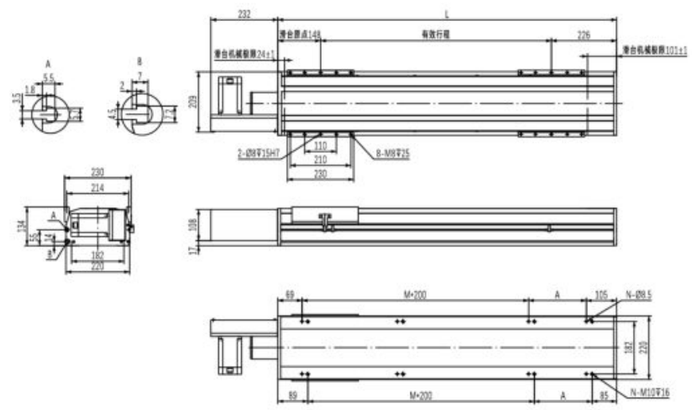

有效行程	100	150	200	250	300	350	400	450	500	550	600	650	700	750	800	850	900	950	1000	1050	1100	1150	1200	1250	1300	1350	1400	1450	1500	1550
L	474	524	574	624	674	724	774	824	874	924	974	1024	1074	1124	1174	1224	1274	1324	1374	1424	1474	1524	1574	1624	1674	1724	1774	1824	1874	1924
A	100	150	200	50	100	150	200	50	100	150	200	50	100	150	200	50	100	150	200	50	100	150	200	50	100	150	200	50	100	150
M	1	1	1	2	2	2	2	3	3	3	3	4	4	4	4	5	5	5	5	6	6	6	6	7	7	7	7	8	8	8
N	6	6	6	8	8	8	8	10	10	10	10	12	12	12	12	14	14	14	14	16	16	16	16	18	18	18	18	20	20	20
KG	30.3	31.5	32.7	33.9	35.1	36.3	37.5	38.7	39.9	41.1	42.3	43.5	44.7	45.9	47.1	48.3	49.5	50.7	51.9	53.1	54.3	55.5	56.7	57.9	59.1	60.3	61.5	62.7	63.9	65.1

有效行程	1600	1650	1700	1750	1800	1850	1900	1950	2000	2050	2100	2150	2200	2250	2300	2350	2400	2450	2500	2550	2600	2650	2700	2750	2800	2850	2900	2950	3000	3050
L	1974	2024	2074	2124	2174	2224	2274	2324	2374	2424	2474	2524	2574	2624	2674	2724	2774	2824	2874	2924	2974	3024	3074	3124	3174	3224	3274	3324	3374	3424
A	200	50	100	150	200	50	100	150	200	50	100	150	200	50	100	150	200	50	100	150	200	50	100	150	200	50	100	150	200	50
M	8	9	9	9	9	10	10	10	10	11	11	11	11	12	12	12	12	13	13	13	13	14	14	14	14	15	15	15	15	16
N	20	22	22	22	22	24	24	24	24	26	26	26	26	28	28	28	28	30	30	30	30	32	32	32	32	34	34	34	34	36
KG	66.3	67.5	68.7	69.9	71.1	72.3	73.5	74.7	75.9	77.1	78.3	79.5	80.7	81.9	83.1	84.3	85.5	86.7	87.9	89.1	90.3	91.5	92.7	93.9	95.1	96.3	97.5	98.7	99.9	101.1

LD 马达下折
Motor Lower Left

单位(Unit):mm

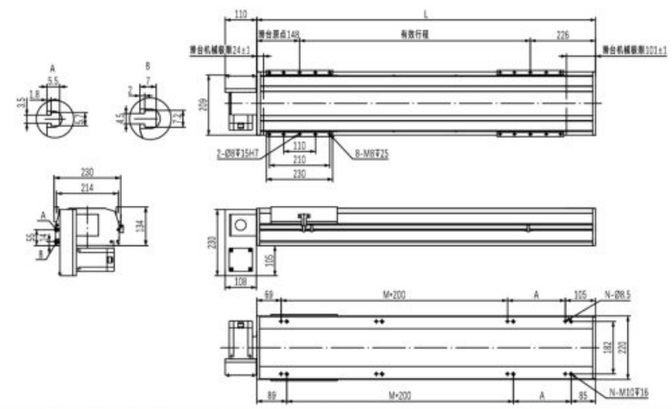

有效行程	100	150	200	250	300	350	400	450	500	550	600	650	700	750	800	850	900	950	1000	1050	1100	1150	1200	1250	1300	1350	1400	1450	1500	1550
L	474	524	574	624	674	724	774	824	874	924	974	1024	1074	1124	1174	1224	1274	1324	1374	1424	1474	1524	1574	1624	1674	1724	1774	1824	1874	1924
A	100	150	200	50	100	150	200	50	100	150	200	50	100	150	200	50	100	150	200	50	100	150	200	50	100	150	200	50	100	150
M	1	1	1	2	2	2	2	3	3	3	3	4	4	4	4	5	5	5	5	6	6	6	6	7	7	7	7	8	8	8
N	6	6	6	8	8	8	8	10	10	10	10	12	12	12	12	14	14	14	14	16	16	16	16	18	18	18	18	20	20	20
KG	30.3	31.5	32.7	33.9	35.1	36.3	37.5	38.7	39.9	41.1	42.3	43.5	44.7	45.9	47.1	48.3	49.5	50.7	51.9	53.1	54.3	55.5	56.7	57.9	59.1	60.3	61.5	62.7	63.9	65.1

有效行程	1600	1650	1700	1750	1800	1850	1900	1950	2000	2050	2100	2150	2200	2250	2300	2350	2400	2450	2500	2550	2600	2650	2700	2750	2800	2850	2900	2950	3000	3050
L	1974	2024	2074	2124	2174	2224	2274	2324	2374	2424	2474	2524	2574	2624	2674	2724	2774	2824	2874	2924	2974	3024	3074	3124	3174	3224	3274	3324	3374	3424
A	200	50	100	150	200	50	100	150	200	50	100	150	200	50	100	150	200	50	100	150	200	50	100	150	200	50	100	150	200	50
M	8	9	9	9	9	10	10	10	10	11	11	11	11	12	12	12	12	13	13	13	13	14	14	14	14	15	15	15	15	16
N	20	22	22	22	22	24	24	24	24	26	26	26	26	28	28	28	28	30	30	30	30	32	32	32	32	34	34	34	34	36
KG	66.3	67.5	68.7	69.9	71.1	72.3	73.5	74.7	75.9	77.1	78.3	79.5	80.7	81.9	83.1	84.3	85.5	86.7	87.9	89.1	90.3	91.5	92.7	93.9	95.1	96.3	97.5	98.7	99.9	101.1

LU 马达上折
Motor Upper Left

单位(Unit):mm

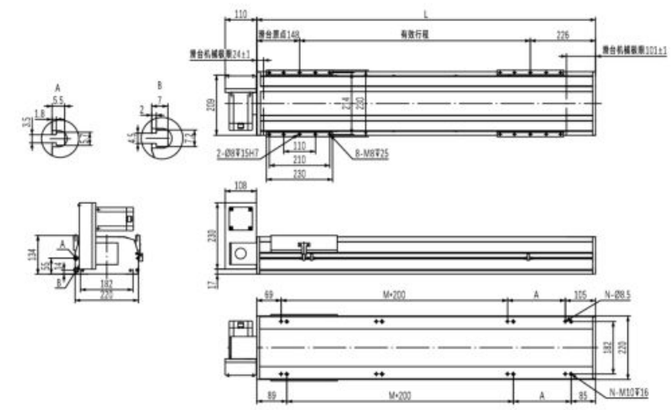

有效行程	100	150	200	250	300	350	400	450	500	550	600	650	700	750	800	850	900	950	1000	1050	1100	1150	1200	1250	1300	1350	1400	1450	1500	1550
L	474	524	574	624	674	724	774	824	874	924	974	1024	1074	1124	1174	1224	1274	1324	1374	1424	1474	1524	1574	1624	1674	1724	1774	1824	1874	1924
A	100	150	200	50	100	150	200	50	100	150	200	50	100	150	200	50	100	150	200	50	100	150	200	50	100	150	200	50	100	150
M	1	1	1	2	2	2	2	3	3	3	3	4	4	4	4	5	5	5	5	6	6	6	6	7	7	7	7	8	8	8
N	6	6	6	8	8	8	8	10	10	10	10	12	12	12	12	14	14	14	14	16	16	16	16	18	18	18	18	20	20	20
KG	30.3	31.5	32.7	33.9	35.1	36.3	37.5	38.7	39.9	41.1	42.3	43.5	44.7	45.9	47.1	48.3	49.5	50.7	51.9	53.1	54.3	55.5	56.7	57.9	59.1	60.3	61.5	62.7	63.9	65.1

有效行程	1600	1650	1700	1750	1800	1850	1900	1950	2000	2050	2100	2150	2200	2250	2300	2350	2400	2450	2500	2550	2600	2650	2700	2750	2800	2850	2900	2950	3000	3050
L	1974	2024	2074	2124	2174	2224	2274	2324	2374	2424	2474	2524	2574	2624	2674	2724	2774	2824	2874	2924	2974	3024	3074	3124	3174	3224	3274	3324	3374	3424
A	200	50	100	150	200	50	100	150	200	50	100	150	200	50	100	150	200	50	100	150	200	50	100	150	200	50	100	150	200	50
M	8	9	9	9	9	10	10	10	10	11	11	11	11	12	12	12	12	13	13	13	13	14	14	14	14	15	15	15	15	16
N	20	22	22	22	22	24	24	24	24	26	26	26	26	28	28	28	28	30	30	30	30	32	32	32	32	34	34	34	34	36
KG	66.3	67.5	68.7	69.9	71.1	72.3	73.5	74.7	75.9	77.1	78.3	79.5	80.7	81.9	83.1	84.3	85.5	86.7	87.9	89.1	90.3	91.5	92.7	93.9	95.1	96.3	97.5	98.7	99.9	101.1

ZBS220 单轴/1-Axis

RD 马达下折
Motor Lower Right

单位(Unit):mm

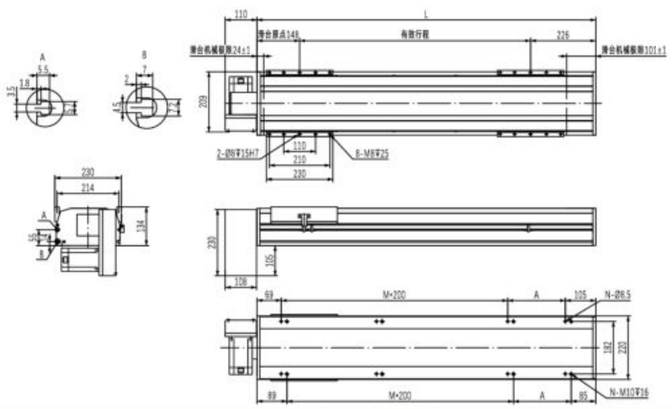

有效行程	100	150	200	250	300	350	400	450	500	550	600	650	700	750	800	850	900	950	1000	1050	1100	1150	1200	1250	1300	1350	1400	1450	1500	1550
L	474	524	574	624	674	724	774	824	874	924	974	1024	1074	1124	1174	1224	1274	1324	1374	1424	1474	1524	1574	1624	1674	1724	1774	1824	1874	1924
A	100	150	200	50	100	150	200	50	100	150	200	50	100	150	200	50	100	150	200	50	100	150	200	50	100	150	200	50	100	150
M	1	1	1	2	2	2	2	3	3	3	3	4	4	4	4	5	5	5	5	6	6	6	6	7	7	7	7	8	8	8
N	6	6	6	8	8	8	8	10	10	10	10	12	12	12	12	14	14	14	14	16	16	16	16	18	18	18	18	20	20	20
KG	30.3	31.5	32.7	33.9	35.1	36.3	37.5	38.7	39.9	41.1	42.3	43.5	44.7	45.9	47.1	48.3	49.5	50.7	51.9	53.1	54.3	55.5	56.7	57.9	59.1	60.3	61.5	62.7	63.9	65.1

有效行程	1600	1650	1700	1750	1800	1850	1900	1950	2000	2050	2100	2150	2200	2250	2300	2350	2400	2450	2500	2550	2600	2650	2700	2750	2800	2850	2900	2950	3000	3050
L	1974	2024	2074	2124	2174	2224	2274	2324	2374	2424	2474	2524	2574	2624	2674	2724	2774	2824	2874	2924	2974	3024	3074	3124	3174	3224	3274	3324	3374	3424
A	200	50	100	150	200	50	100	150	200	50	100	150	200	50	100	150	200	50	100	150	200	50	100	150	200	50	100	150	200	50
M	8	9	9	9	9	10	10	10	10	11	11	11	11	12	12	12	12	13	13	13	13	14	14	14	14	15	15	15	15	16
N	20	22	22	22	22	24	24	24	24	26	26	26	26	28	28	28	28	30	30	30	30	32	32	32	32	34	34	34	34	36
KG	66.3	67.5	68.7	69.9	71.1	72.3	73.5	74.7	75.9	77.1	78.3	79.5	80.7	81.9	83.1	84.3	85.5	86.7	87.9	89.1	90.3	91.5	92.7	93.9	95.1	96.3	97.5	98.7	99.9	101.1

RU 马达上折
Motor Upper Right

单位(Unit):mm

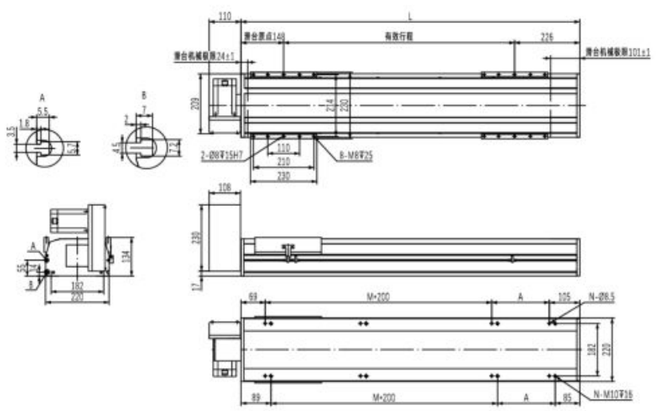

有效行程	100	150	200	250	300	350	400	450	500	550	600	650	700	750	800	850	900	950	1000	1050	1100	1150	1200	1250	1300	1350	1400	1450	1500	1550
L	474	524	574	624	674	724	774	824	874	924	974	1024	1074	1124	1174	1224	1274	1324	1374	1424	1474	1524	1574	1624	1674	1724	1774	1824	1874	1924
A	100	150	200	50	100	150	200	50	100	150	200	50	100	150	200	50	100	150	200	50	100	150	200	50	100	150	200	50	100	150
M	1	1	1	2	2	2	2	3	3	3	3	4	4	4	4	5	5	5	5	6	6	6	6	7	7	7	7	8	8	8
N	6	6	6	8	8	8	8	10	10	10	10	12	12	12	12	14	14	14	14	16	16	16	16	18	18	18	18	20	20	20
KG	30.3	31.5	32.7	33.9	35.1	36.3	37.5	38.7	39.9	41.1	42.3	43.5	44.7	45.9	47.1	48.3	49.5	50.7	51.9	53.1	54.3	55.5	56.7	57.9	59.1	60.3	61.5	62.7	63.9	65.1

有效行程	1600	1650	1700	1750	1800	1850	1900	1950	2000	2050	2100	2150	2200	2250	2300	2350	2400	2450	2500	2550	2600	2650	2700	2750	2800	2850	2900	2950	3000	3050
L	1974	2024	2074	2124	2174	2224	2274	2324	2374	2424	2474	2524	2574	2624	2674	2724	2774	2824	2874	2924	2974	3024	3074	3124	3174	3224	3274	3324	3374	3424
A	200	50	100	150	200	50	100	150	200	50	100	150	200	50	100	150	200	50	100	150	200	50	100	150	200	50	100	150	200	50
M	8	9	9	9	9	10	10	10	10	11	11	11	11	12	12	12	12	13	13	13	13	14	14	14	14	15	15	15	15	16
N	20	22	22	22	22	24	24	24	24	26	26	26	26	28	28	28	28	30	30	30	30	32	32	32	32	34	34	34	34	36
KG	66.3	67.5	68.7	69.9	71.1	72.3	73.5	74.7	75.9	77.1	78.3	79.5	80.7	81.9	83.1	84.3	85.5	86.7	87.9	89.1	90.3	91.5	92.7	93.9	95.1	96.3	97.5	98.7	99.9	101.1

ZBC Series
线性模组系列
普通级/皮带驱动/无尘环境
ECONOMIC TYPE/BEIT DRIVE/FULLY-ENCIOSED

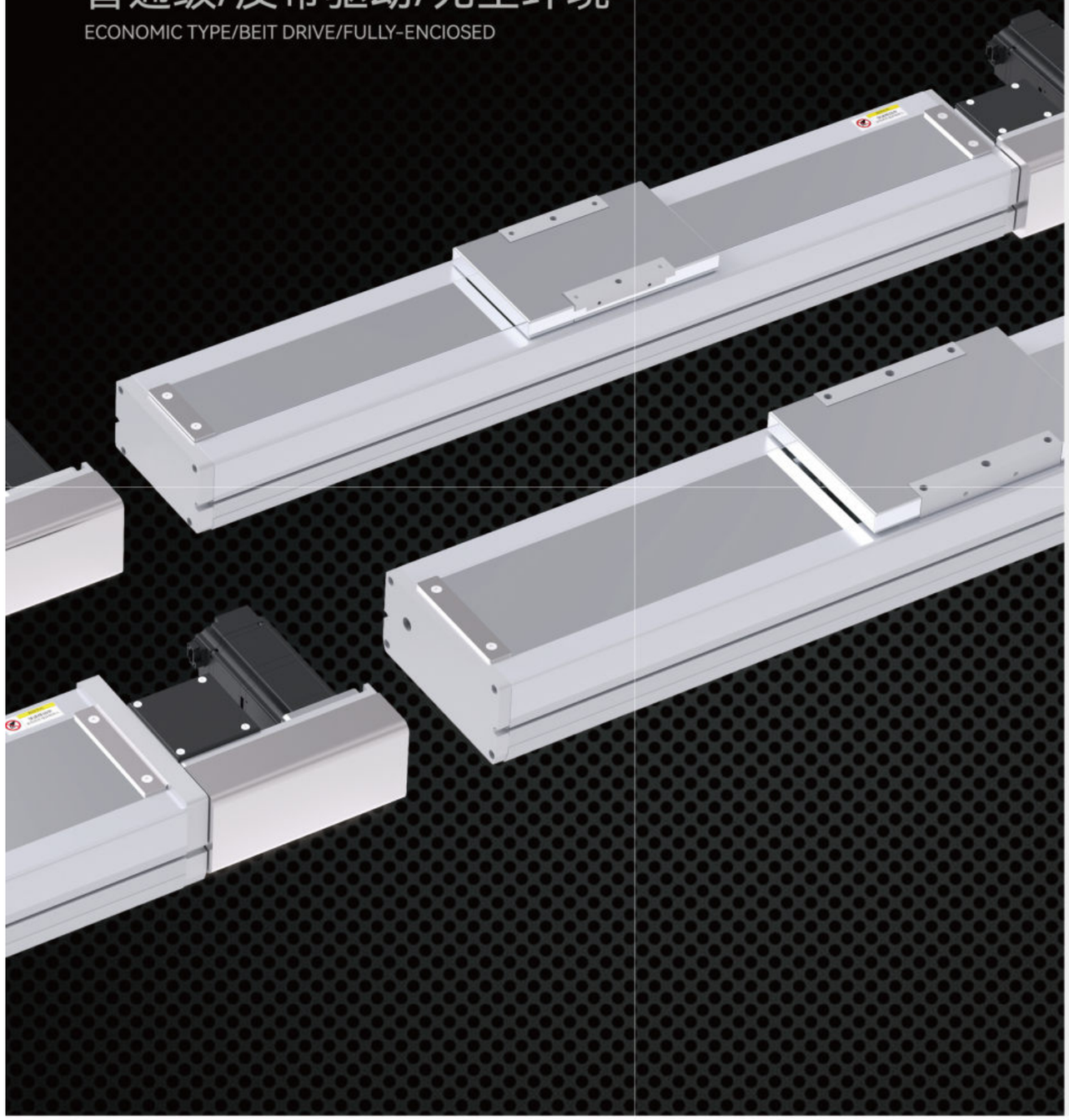

目录
CONTENTS

ZBS140

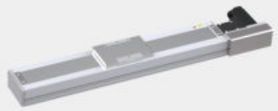

最大行程 3050mm
最大负载 35KG
本体高度 91mm
本体宽度 135mm
..... 163

ZBC170

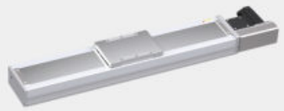

最大行程 3050mm
最大负载 65KG
本体高度 107mm
本体宽度 170mm
..... 169

产品索引 标准同步皮带滑台系列

SPEC INDEX STANDARD BELT MODULE SERIESR

使用环境 Use Where	传动方式 Driven Mode	产品型号 Mode	驱动功率 Motor Power (W)	本体宽幅 Width (mm)	重复定位精度 Positioning Precision (mm)	皮带规格 Belt Spec		最大搬运重量*2 Maximum Load Weight		额定速度 Maximum speed*1 (mm/s)
						宽度 Belt Width (mm)	导程 Lead (mm)	水平使用 Horizontal (kg)	垂直使用 Vertical (kg)	
无尘环境 Fully-enclosed	同步皮带 Belt	ZBC140	400	135	±0.04	20	40	35	不支持 Disable	2000
		ZBC170	750	170	±0.04	35	40	65	不支持 Disable	2000

页码 Page
175
181

*注 Notes:

1. 额定速度为电机额定转速（3000r/min）时的速度，或由滚珠丝杠的容许转速限制的速度。
Rated speed is the motor at rated speed (3000 r/min), or limited by ball screw permissible revolution.

2. 最大可搬运重量为额定转速下加速度0.3G时（导程5mm或以下时为0.15G）的质量。如果在最大搬运重量的范围内，则与搬运重量无关，可以按此速度搬运。但是，随着重量增加，加速、减速曲线趋缓，如果移动距离较短，则不能达到标注的最高速度。
Maximum load weight is under the rated speed when acceleration is 0.3 G or 0.1 5G(ball screw lead ≤ 5 mm),in range of max load weight,it runs at max speed and smoothly, However, with the increase of weight , the slowing of acceleration, deceleration and curve, if the moving distance is too short ,it can not reach the max speed it annotated.

3.各行程的最高速度为电转速（3000r/min）时的速度，此速度为最高安全速度。若超过此速度，滑台可能会有严重的共振产生。
Written here is the standard storke's maximum safe speed. If over this speed, it may cause serious virbration..

4. 行程是指我们标准产品所能达到的最大行程，有特殊要求请咨询销售人员。
Stroke refers to its max distance of our standard products can achieve, ask our salesman for help if needed.

ZBC140 单轴/1-Axis

同步皮带驱动
Timing Belt Drive

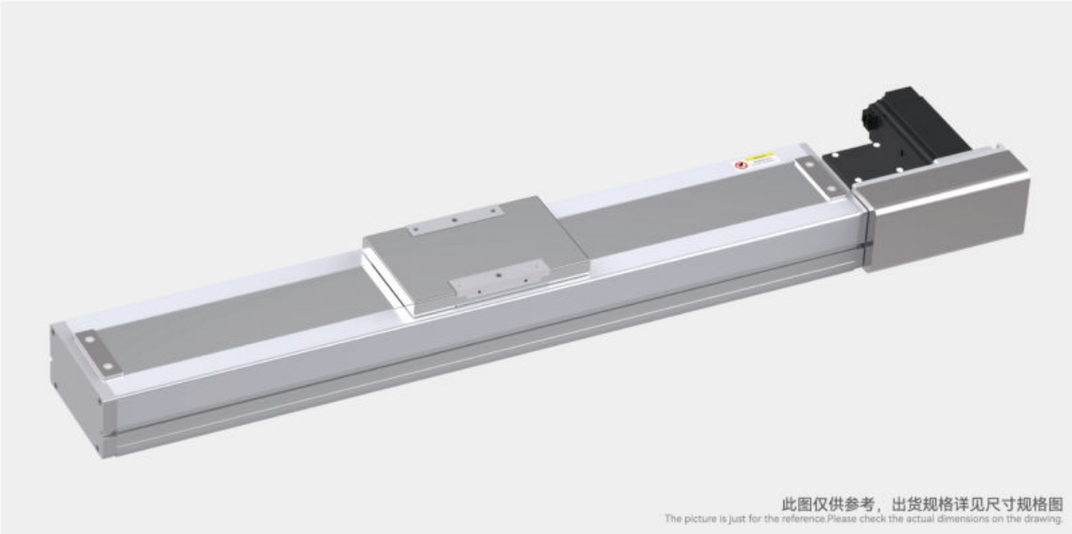

此图仅供参考，出货规格详见尺寸规格图
The picture is just for the reference.Please check the actual dimensions on the drawing.

最大行程 Maximum Stroke	最高速度 Maximum Stroke	额定扭矩 Maximux Static Torque	皮带宽度 Belt Width	直线导轨 Linear Guide
3050mm	2000mm/s	1.27N·m	20mm	15×12.5-2支

电机马达连接方式 Motor Connection Style

L

R

LD

LU

RD

RU

型号表示方式
Ordering Method

ZBC140－R40－S100－ L － T40B － C 1 － N

本体型号 Ontology Model

同步皮带 Timing Belt
- P 聚氨酯 polyurethane
- R 橡胶 rubber

导程 lead
- 40 40mm

有效行程 Maximum Stroke
- 标准范围 100 - 3050mm
- 行程间隔 50mm Pitch

马达连接方式 Motor Position
- L 马达左折 Left Linear Module
- R 马达右折 Right Linear Module
- LD 马达左下折 Motor Lower Left
- LU 马达左上折 Motor Upper Left
- RD 马达右下折 Motor Lower Right
- RU 马达右上折 Motor Upper Right

马达品牌、功率 Coil Specifications
- T 台达（标准）Delta
- P 松下（标准）Panasonic
- Y 安川（标准）Yaskawa
- C 客户自配 Customer Preared
- 10 100w
- 20 200w
- 40 400w
- 75 750w
- B 有刹车 With Brake *

注：若无刹车则不表示；选用步进电机请咨询销售人员。

原点感应器 Origin Sensor
- 外挂型 Out Side
  - C 马达侧 Moter side
  - D 反马达侧 Opposite Motor Side
- 无 No Sensor
  - E 无 No Sensor

端点极限感应器 Limit Sensor
- 1 1只 pcs
- 2 2只 pcs
- 3 3只 pcs
- 无 No Sensor
  - 0 无 No Sensor

非标定制 Non-Standard Model

基本规格 Specification

性能	重复定位精度 Repeatability (mm)		±0.04
	导程 Lead (mm)		40
	最高速度 Maximum Speed (mm/s)		2000
	最大可搬运重量 Maximum Payload	水平使用 Horizontal(kg)	35
		垂直使用 Vertical(kg)	不支持 Disable
	额定推力 Rate Thrust (N)		195
	标准行程 Stroke Pitch (mm)		100~3050mm / 间隔 50mm pitch
配件	驱动功率 AC Servo Motor Output (W)		400
	同步皮带宽度 Timing Belt Width (mm)		20
	直线导轨 Linear Guide(mm)		W15×H12.5
	原点感应器 Home Sensor	外挂 Outside	EE-SX672(NPN) EE-SX672P(PNP)

感应器接线图（原点及端点） Sensor Layout

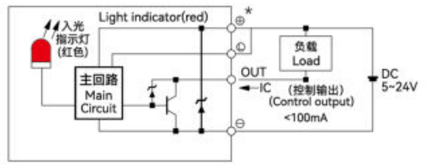

*马达加减速设定0.4秒。
*Acceleration and deacceleration value is set 0.4 second.
*本产品标准行程工作速度请参照P174页应用。
*Please refer to page P174 for standard stroke working speed.

容许负载力矩表 Allowable Overhang

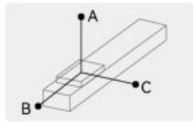

单位(unit): mm

水平安装 Horizontal Installation		A	B	C
导程 40 Lead	10kg	2700	1700	1050
	20kg	2100	850	650
	35kg	1700	600	500

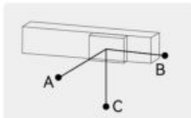

单位(unit): mm

墙壁安装 Wall Installation		A	B	C
导程 40 Lead	15kg	1070	1200	2000
	18kg	600	560	1500
	35kg	410	350	1150

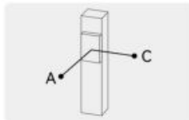

单位(unit): mm

垂直安装 Vertical Installation	A	C
导程 40 Lead	不支持 Disable	

静态容许负载惯量 Static Loading Moment

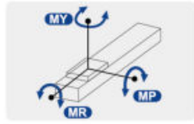

单位(unit): N·m

水平安装 Horizontal Installation	
MY	551
MP	552
MR	485

*力矩所表示的数据，代表重心。
*The torque value in the chart indicate the center of gravity.
*产品在规范的使用条件下,使用寿命为7000公里。
*Operation life is 7,000km when the product is using under the specified conditions.
*倒吊使用无法套用标准规范，如有需求请与我们联系。
*Data information is not for ceiling-mount inverse use, contact us for the details if you want to apply ceiling-mount inverse usage.

推荐搭配伺服电机一览表 Recommended Motor Table

品牌 Brand	特征码 Coding	有无刹车 Wherer With Brake	马达功率 Motor Power	电源电压 (AC-voltage)	伺服马达型号 Motor Model	伺服驱动型号 Motor Model
台达 Delta	T	无刹车(水平使用) Without Brake(Horizontal Type)	400W	220V	ECMA-C20604RS	ASD-B2-0421-B
		有刹车(垂直使用) With Brake(Vertical Type)	400W	220V	ECMA-C20604SS	ASD-B2-0421-B
松下 Panasonic	P	无刹车(水平使用) Without Brake(Horizontal Type)	400W	220V	MHMF042L1U2M	MBDLN25SG
		有刹车(垂直使用) With Brake(Vertical Type))	400W	220V	MHMF042L1V2M	MBDLN25SG
安川 Yaskawa	Y	无刹车(水平使用) Without Brake(Horizontal Type)	400W	220V	SGM7J04AFC6S	SGD7S2R8A00A002
		有刹车(垂直使用) With Brake(Vertical Type)	400W	220V	SGM7J04AFC6E	SGD7S2R8A00A002

ZBC140 单轴/1-Axis

同步皮带驱动
Timing Belt Drive

L 马达左折
Left Linear Module

单位(Unit):mm

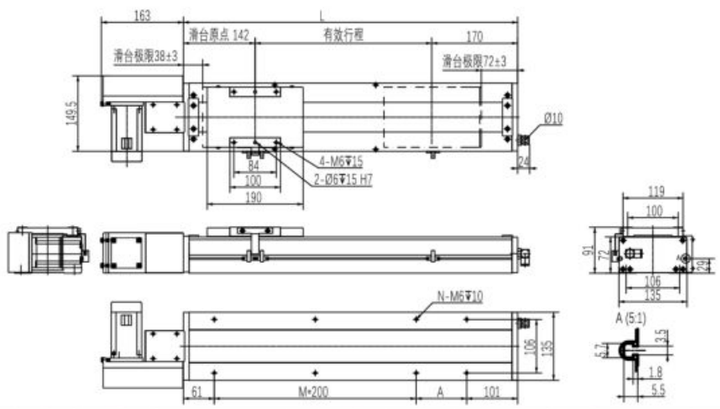

有效行程	100	150	200	250	300	350	400	450	500	550	600	650	700	750	800	850	900	950	1000	1050	1100	1150	1200	1250	1300	1350	1400	1450	1500	1550
L	412	462	512	562	612	662	712	762	812	862	912	962	1012	1062	1112	1162	1212	1262	1312	1362	1412	1462	1512	1562	1612	1662	1712	1762	1812	1862
A	50	100	150	200	50	100	150	200	50	100	150	200	50	100	150	200	50	100	150	200	50	100	150	200	50	100	150	200	50	100
M	1	1	1	1	2	2	2	2	3	3	3	3	4	4	4	4	5	5	5	5	6	6	6	6	7	7	7	7	8	8
N	6	6	6	6	8	8	8	8	10	10	10	10	12	12	12	12	14	14	14	14	16	16	16	16	18	18	18	18	20	20
KG	11.6	12	12.5	13	13.5	14	14.4	15	15.4	16	16.4	16.9	17.4	17.9	18.4	18.9	19.4	19.9	20.3	20.9	21.5	22.1	22.7	23.3	23.9	24.5	25.1	25.7	26.3	26.9

有效行程	1600	1650	1700	1750	1800	1850	1900	1950	2000	2050	2100	2150	2200	2250	2300	2350	2400	2450	2500	2550	2600	2650	2700	2750	2800	2850	2900	2950	3000	3050
L	1912	1962	2012	2062	2112	2162	2212	2262	2312	2362	2412	2462	2512	2562	2612	2662	2712	2762	2812	2862	2912	2962	3012	3062	3112	3162	3212	3262	3312	3362
A	150	200	50	100	150	200	50	100	150	200	50	100	150	200	50	100	150	200	50	100	150	200	50	100	150	200	50	100	150	200
M	8	8	9	9	9	9	10	10	10	10	11	11	11	11	12	12	12	12	13	13	13	13	14	14	14	14	15	15	15	15
N	20	20	22	22	22	22	24	24	24	24	26	26	26	26	28	28	28	28	30	30	30	30	32	32	32	32	34	34	34	34
KG	27.5	26.1	26.7	29.3	29.9	30.5	31.1	31.7	32.3	32.9	33.5	34.1	34.7	35.3	35.9	36.5	37.1	37.7	38.3	38.9	39.5	40.1	40.7	41.3	41.9	42.5	43.1	43.7	44.3	44.9

R 马达右折
Right Linear Module

单位(Unit):mm

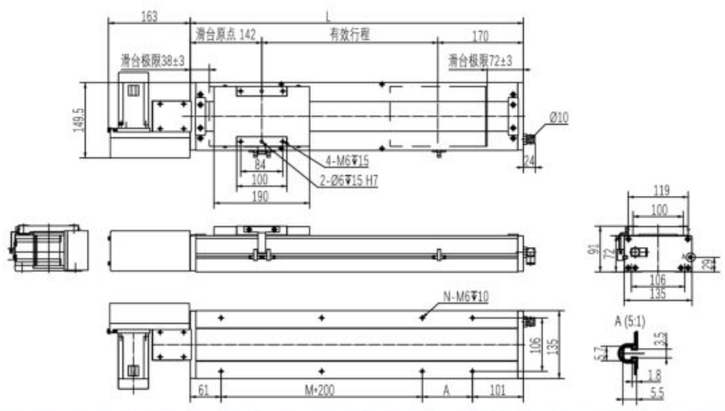

有效行程	100	150	200	250	300	350	400	450	500	550	600	650	700	750	800	850	900	950	1000	1050	1100	1150	1200	1250	1300	1350	1400	1450	1500	1550
L	412	462	512	562	612	662	712	762	812	862	912	962	1012	1062	1112	1162	1212	1262	1312	1362	1412	1462	1512	1562	1612	1662	1712	1762	1812	1862
A	50	100	150	200	50	100	150	200	50	100	150	200	50	100	150	200	50	100	150	200	50	100	150	200	50	100	150	200	50	100
M	1	1	1	1	2	2	2	2	3	3	3	3	4	4	4	4	5	5	5	5	6	6	6	6	7	7	7	7	8	8
N	6	6	6	6	8	8	8	8	10	10	10	10	12	12	12	12	14	14	14	14	16	16	16	16	18	18	18	18	20	20
KG	11.6	12	12.5	13	13.5	14	14.4	15	15.4	16	16.4	16.9	17.4	17.9	18.4	18.9	19.4	19.9	20.3	20.9	21.5	22.1	22.7	23.3	23.9	24.5	25.1	25.7	26.3	26.9

有效行程	1600	1650	1700	1750	1800	1850	1900	1950	2000	2050	2100	2150	2200	2250	2300	2350	2400	2450	2500	2550	2600	2650	2700	2750	2800	2850	2900	2950	3000	3050
L	1912	1962	2012	2062	2112	2162	2212	2262	2312	2362	2412	2462	2512	2562	2612	2662	2712	2762	2812	2862	2912	2962	3012	3062	3112	3162	3212	3262	3312	3362
A	150	200	50	100	150	200	50	100	150	200	50	100	150	200	50	100	150	200	50	100	150	200	50	100	150	200	50	100	150	200
M	8	8	9	9	9	9	10	10	10	10	11	11	11	11	12	12	12	12	13	13	13	13	14	14	14	14	15	15	15	15
N	20	20	22	22	22	22	24	24	24	24	26	26	26	26	28	28	28	28	30	30	30	30	32	32	32	32	34	34	34	34
KG	27.5	26.1	26.7	29.3	29.9	30.5	31.1	31.7	32.3	32.9	33.5	34.1	34.7	35.3	35.9	36.5	37.1	37.7	38.3	38.9	39.5	40.1	40.7	41.3	41.9	42.5	43.1	43.7	44.3	44.9

LD 马达下折
Motor Lower Left

单位(Unit):mm

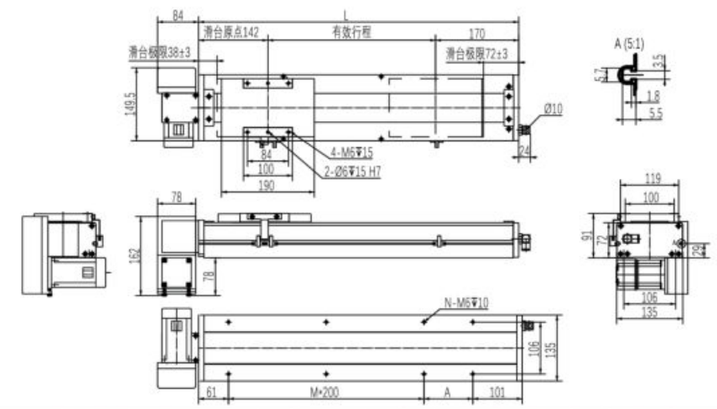

有效行程	100	150	200	250	300	350	400	450	500	550	600	650	700	750	800	850	900	950	1000	1050	1100	1150	1200	1250	1300	1350	1400	1450	1500	1550
L	412	462	512	562	612	662	712	762	812	862	912	962	1012	1062	1112	1162	1212	1262	1312	1362	1412	1462	1512	1562	1612	1662	1712	1762	1812	1862
A	50	100	150	200	50	100	150	200	50	100	150	200	50	100	150	200	50	100	150	200	50	100	150	200	50	100	150	200	50	100
M	1	1	1	1	2	2	2	2	3	3	3	3	4	4	4	4	5	5	5	5	6	6	6	6	7	7	7	7	8	8
N	6	6	6	6	8	8	8	8	10	10	10	10	12	12	12	12	14	14	14	14	16	16	16	16	18	18	18	18	20	20
KG	11.6	12	12.5	13	13.5	14	14.4	15	15.4	16	16.4	16.9	17.4	17.9	18.4	18.9	19.4	19.9	20.3	20.9	21.5	22.1	22.7	23.3	23.9	24.5	25.1	25.7	26.3	26.9

有效行程	1600	1650	1700	1750	1800	1850	1900	1950	2000	2050	2100	2150	2200	2250	2300	2350	2400	2450	2500	2550	2600	2650	2700	2750	2800	2850	2900	2950	3000	3050
L	1912	1962	2012	2062	2112	2162	2212	2262	2312	2362	2412	2462	2512	2562	2612	2662	2712	2762	2812	2862	2912	2962	3012	3062	3112	3162	3212	3262	3312	3362
A	150	200	50	100	150	200	50	100	150	200	50	100	150	200	50	100	150	200	50	100	150	200	50	100	150	200	50	100	150	200
M	8	8	9	9	9	9	10	10	10	10	11	11	11	11	12	12	12	12	13	13	13	13	14	14	14	14	15	15	15	15
N	20	20	22	22	22	22	24	24	24	24	26	26	26	26	28	28	28	28	30	30	30	30	32	32	32	32	34	34	34	34
KG	27.5	26.1	26.7	29.3	29.9	30.5	31.1	31.7	32.3	32.9	33.5	34.1	34.7	35.3	35.9	36.5	37.1	37.7	38.3	38.9	39.5	40.1	40.7	41.3	41.9	42.5	43.1	43.7	44.3	44.9

LU 马达上折
Motor Upper Left

单位(Unit):mm

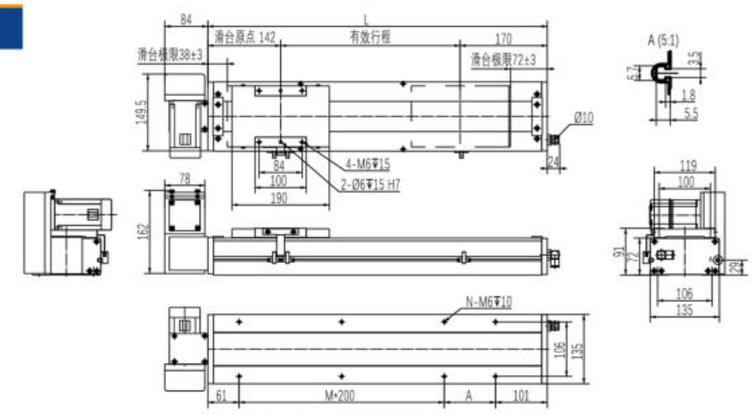

有效行程	100	150	200	250	300	350	400	450	500	550	600	650	700	750	800	850	900	950	1000	1050	1100	1150	1200	1250	1300	1350	1400	1450	1500	1550
L	412	462	512	562	612	662	712	762	812	862	912	962	1012	1062	1112	1162	1212	1262	1312	1362	1412	1462	1512	1562	1612	1662	1712	1762	1812	1862
A	50	100	150	200	50	100	150	200	50	100	150	200	50	100	150	200	50	100	150	200	50	100	150	200	50	100	150	200	50	100
M	1	1	1	1	2	2	2	2	3	3	3	3	4	4	4	4	5	5	5	5	6	6	6	6	7	7	7	7	8	8
N	6	6	6	6	8	8	8	8	10	10	10	10	12	12	12	12	14	14	14	14	16	16	16	16	18	18	18	18	20	20
KG	11.6	12	12.5	13	13.5	14	14.4	15	15.4	16	16.4	16.9	17.4	17.9	18.4	18.9	19.4	19.9	20.3	20.9	21.5	22.1	22.7	23.3	23.9	24.5	25.1	25.7	26.3	26.9

有效行程	1600	1650	1700	1750	1800	1850	1900	1950	2000	2050	2100	2150	2200	2250	2300	2350	2400	2450	2500	2550	2600	2650	2700	2750	2800	2850	2900	2950	3000	3050
L	1912	1962	2012	2062	2112	2162	2212	2262	2312	2362	2412	2462	2512	2562	2612	2662	2712	2762	2812	2862	2912	2962	3012	3062	3112	3162	3212	3262	3312	3362
A	150	200	50	100	150	200	50	100	150	200	50	100	150	200	50	100	150	200	50	100	150	200	50	100	150	200	50	100	150	200
M	8	8	9	9	9	9	10	10	10	10	11	11	11	11	12	12	12	12	13	13	13	13	14	14	14	14	15	15	15	15
N	20	20	22	22	22	22	24	24	24	24	26	26	26	26	28	28	28	28	30	30	30	30	32	32	32	32	34	34	34	34
KG	27.5	26.1	26.7	29.3	29.9	30.5	31.1	31.7	32.3	32.9	33.5	34.1	34.7	35.3	35.9	36.5	37.1	37.7	38.3	38.9	39.5	40.1	40.7	41.3	41.9	42.5	43.1	43.7	44.3	44.9

ZBC140 单轴/1-Axis

RD 马达下折
Motor Lower Right

单位(Unit):mm

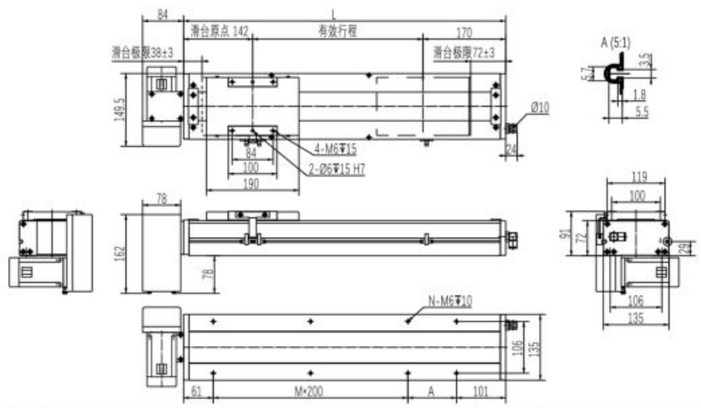

有效行程	100	150	200	250	300	350	400	450	500	550	600	650	700	750	800	850	900	950	1000	1050	1100	1150	1200	1250	1300	1350	1400	1450	1500	1550
L	412	462	512	562	612	662	712	762	812	862	912	962	1012	1062	1112	1162	1212	1262	1312	1362	1412	1462	1512	1562	1612	1662	1712	1762	1812	1862
A	50	100	150	200	50	100	150	200	50	100	150	200	50	100	150	200	50	100	150	200	50	100	150	200	50	100	150	200	50	100
M	1	1	1	1	2	2	2	2	3	3	3	3	4	4	4	4	5	5	5	5	6	6	6	6	7	7	7	7	8	8
N	6	6	6	6	8	8	8	8	10	10	10	10	12	12	12	12	14	14	14	14	16	16	16	16	18	18	18	18	20	20
KG	11.6	12	12.5	13	13.5	14	14.4	15	15.4	16	16.4	16.9	17.4	17.9	18.4	18.9	19.4	19.9	20.3	20.9	21.5	22.1	22.7	23.3	23.9	24.5	25.1	25.7	26.3	26.9

有效行程	1600	1650	1700	1750	1800	1850	1900	1950	2000	2050	2100	2150	2200	2250	2300	2350	2400	2450	2500	2550	2600	2650	2700	2750	2800	2850	2900	2950	3000	3050
L	1912	1962	2012	2062	2112	2162	2212	2262	2312	2362	2412	2462	2512	2562	2612	2662	2712	2762	2812	2862	2912	2962	3012	3062	3112	3162	3212	3262	3312	3362
A	150	200	50	100	150	200	50	100	150	200	50	100	150	200	50	100	150	200	50	100	150	200	50	100	150	200	50	100	150	200
M	8	8	9	9	9	9	10	10	10	10	11	11	11	11	12	12	12	12	13	13	13	13	14	14	14	14	15	15	15	15
N	20	20	22	22	22	22	24	24	24	24	26	26	26	26	28	28	28	28	30	30	30	30	32	32	32	32	34	34	34	34
KG	27.5	26.1	26.7	29.3	29.9	30.5	31.1	31.7	32.3	32.9	33.5	34.1	34.7	35.3	35.9	36.5	37.1	37.7	38.3	38.9	39.5	40.1	40.7	41.3	41.9	42.5	43.1	43.7	44.3	44.9

RU 马达上折
Motor Upper Right

单位(Unit):mm

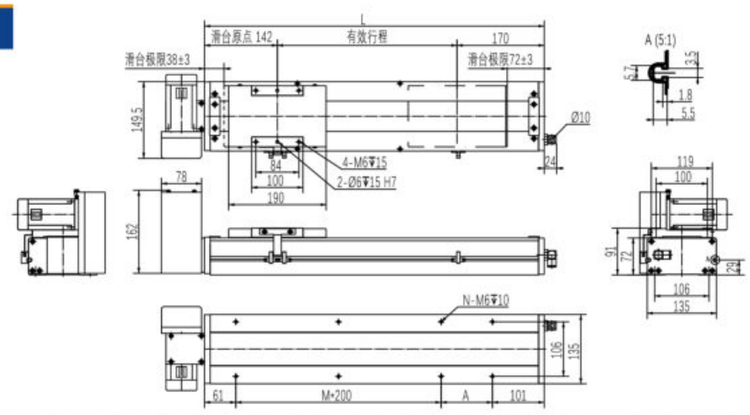

有效行程	100	150	200	250	300	350	400	450	500	550	600	650	700	750	800	850	900	950	1000	1050	1100	1150	1200	1250	1300	1350	1400	1450	1500	1550
L	412	462	512	562	612	662	712	762	812	862	912	962	1012	1062	1112	1162	1212	1262	1312	1362	1412	1462	1512	1562	1612	1662	1712	1762	1812	1862
A	50	100	150	200	50	100	150	200	50	100	150	200	50	100	150	200	50	100	150	200	50	100	150	200	50	100	150	200	50	100
M	1	1	1	1	2	2	2	2	3	3	3	3	4	4	4	4	5	5	5	5	6	6	6	6	7	7	7	7	8	8
N	6	6	6	6	8	8	8	8	10	10	10	10	12	12	12	12	14	14	14	14	16	16	16	16	18	18	18	18	20	20
KG	11.6	12	12.5	13	13.5	14	14.4	15	15.4	16	16.4	16.9	17.4	17.9	18.4	18.9	19.4	19.9	20.3	20.9	21.5	22.1	22.7	23.3	23.9	24.5	25.1	25.7	26.3	26.9

有效行程	1600	1650	1700	1750	1800	1850	1900	1950	2000	2050	2100	2150	2200	2250	2300	2350	2400	2450	2500	2550	2600	2650	2700	2750	2800	2850	2900	2950	3000	3050
L	1912	1962	2012	2062	2112	2162	2212	2262	2312	2362	2412	2462	2512	2562	2612	2662	2712	2762	2812	2862	2912	2962	3012	3062	3112	3162	3212	3262	3312	3362
A	150	200	50	100	150	200	50	100	150	200	50	100	150	200	50	100	150	200	50	100	150	200	50	100	150	200	50	100	150	200
M	8	8	9	9	9	9	10	10	10	10	11	11	11	11	12	12	12	12	13	13	13	13	14	14	14	14	15	15	15	15
N	20	20	22	22	22	22	24	24	24	24	26	26	26	26	28	28	28	28	30	30	30	30	32	32	32	32	34	34	34	34
KG	27.5	26.1	26.7	29.3	29.9	30.5	31.1	31.7	32.3	32.9	33.5	34.1	34.7	35.3	35.9	36.5	37.1	37.7	38.3	38.9	39.5	40.1	40.7	41.3	41.9	42.5	43.1	43.7	44.3	44.9

产品资讯
内嵌导轨ZSH 滚珠丝杆滑台
通用型ZSS 滚珠丝杆滑台
无尘环境ZSC 滚珠丝杆滑台
防尘款ZSM 滚珠丝杆滑台
欧规系列ZQ 高速轻便经济
通用型ZBS 同步皮带滑台
无尘环境ZBC 同步皮带滑台
双驱异动ZPS ZPB系列滑台
300KG搬运ZHS 齿轮齿条滑台
直线电机ZQR 超高精度滑台
直交机械手 多轴标准组合
参考资料

ZBC170 单轴/1-Axis

同步皮带驱动
Timing Belt Drive

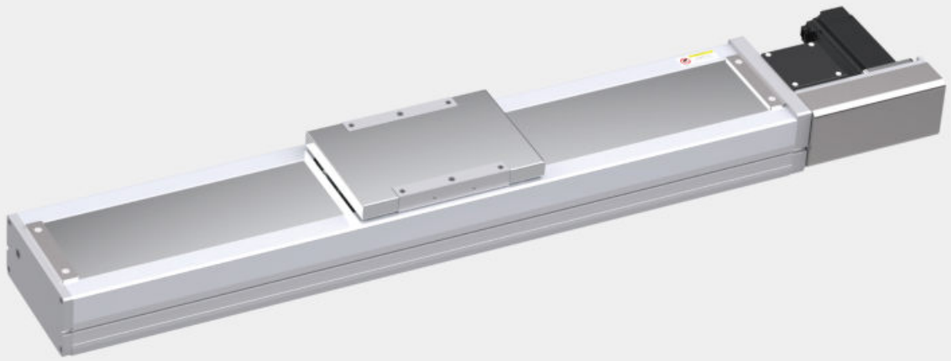

此图仅供参考，出货规格详见尺寸规格图
The picture is just for the reference.Please check the actual dimensions on the drawing.

最大行程 Maximum Stroke	最高速度 Maximum Stroke	额定扭矩 Maximux Static Torque	皮带宽度 Belt Width	直线导轨 Linear Guide
3050mm	2000mm/s	2.39N·m	35mm	20×15-2支

电机马达连接方式 Motor Connection Style

型号表示方式
Ordering Method

ZBC170–R40–S100 – L – T75B – C1 – N

本体型号 Ontology Model

同步皮带 Timing Belt
- P 聚氨酯 polyurethane
- R 橡胶 rubber

导程 lead
- 40 40mm

有效行程 Maximum Stroke
- 标准范围 100 - 3050mm
- 行程间隔 50mm Pitch

马达连接方式 Motor Position
- L 马达左折 Left Linear Module
- R 马达右折 Right Linear Module
- LD 马达左下折 Motor Lower Left
- LU 马达左上折 Motor Upper Left
- RD 马达右下折 Motor Lower Right
- RU 马达右上折 Motor Upper Right

马达品牌、功率 Coil Specifications
- T 台达（标准）Delta
- P 松下（标准）Panasonic
- Y 安川（标准）Yaskawa
- C 客户自配 Customer Preared
- 10 100w
- 20 200w
- 40 400w
- 75 750w
- B 有刹车 With Brake *

注：若无刹车则不表示；选用步进电机请咨询销售人员。

原点感应器 Origin Sensor
- 外挂型 Out Side
  - C 马达侧 Moter side
  - D 反马达侧 Opposite Motor Side
- 无 No Sensor
  - E 无 No Sensor

端点极限感应器 Limit Sensor
- 1 1只 pcs
- 2 2只 pcs
- 3 3只 pcs
- 无 No Sensor
  - 0 无 No Sensor

非标定制 Non-Standard Model

基本规格 Specification

性能	重复定位精度 Repeatability (mm)		±0.04
	导程 Lead (mm)		40
	最高速度 Maximum Speed (mm/s)		2000
	最大可搬运重量 Maximum Payload	水平使用 Horizontal(kg)	65
		垂直使用 Vertical(kg)	不支持 Disable
	额定推力 Rate Thrust (N)		368
	标准行程 Stroke Pitch (mm)		100~3050mm / 间隔 50mm pitch
配件	驱动功率 AC Servo Motor Output (W)		750
	同步皮带宽度 Timing Belt Width (mm)		35
	直线导轨 Linear Guide(mm)		W20×H15
	原点感应器 Home Sensor	外挂 Outside	EE-SX672(NPN) EE-SX672P(PNP)

感应器接线图（原点及端点） Sensor Layout

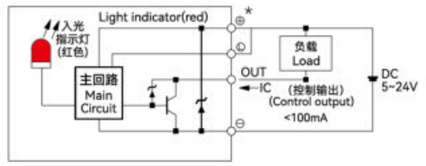

*马达加减速设定0.4秒。
*Acceleration and deacceleration value is set 0.4 second.
*本产品标准行程工作速度请参照P174页应用。
*Please refer to page P174 for standard stroke working speed.

容许负载力矩表 Allowable Overhang

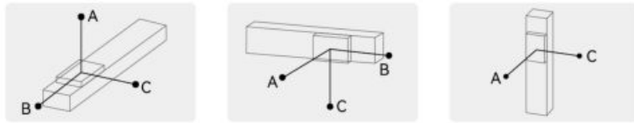

单位(unit): mm

水平安装 Horizontal Installation		A	B	C
导程 40 Lead	10kg	3000	1900	1300
	20kg	2300	1000	800
	30kg	2000	700	600
	65kg	900	320	290

单位(unit): mm

墙壁安装 Wall Installation		A	B	C
导程 40 Lead	10kg	1300	1500	2300
	20kg	800	700	1750
	30kg	600	450	1350
	65kg	290	210	610

单位(unit): mm

垂直安装 Vertical Installation	A	C
导程 40 Lead	不支持 Disable	

静态容许负载惯量 Static Loading Moment

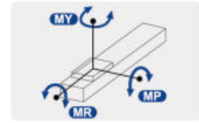

单位(unit): N·m

水平安装 Horizontal Installation	
MY	1032
MP	1034
MR	908

*力矩所表示的数据，代表重心。
*The torque value in the chart indicate the center of gravity.
*产品在规范的使用条件下,使用寿命为7000公里。
*Operation life is 7,000km when the product is using under the specified conditions.
*倒吊使用无法套用标准规范，如有需求请与我们联系。
*Data information is not for ceiling-mount inverse use, contact us for the details if you want to apply ceiling-mount inverse usage.

推荐搭配伺服电机一览表 Recommended Motor Table

品牌 Brand	特征码 Coding	有无刹车 Wherer With Brake	马达功率 Motor Power	电源电压 (AC-voltage)	伺服马达型号 Motor Model	伺服驱动型号 Motor Model
台达 Delta	T	无刹车(水平使用) Without Brake(Horizontal Type)	750W	220V	ECMA-C20807RS	ASD-B2-0721-B
		有刹车(垂直使用) With Brake(Vertical Type)	750W	220V	ECMA-C20807SS	ASD-B2-0721-B
松下 Panasonic	P	无刹车(水平使用) Without Brake(Horizontal Type)	750W	220V	MHMF082L1U2M	MCDLN35SG
		有刹车(垂直使用) With Brake(Vertical Type)	750W	220V	MHMF082L1V2M	MCDLN35SG
安川 Yaskawa	Y	无刹车(水平使用) Without Brake(Horizontal Type)	750W	220V	SGM7J08AFC6S	SGD7S5R5A00A002
		有刹车(垂直使用) With Brake(Vertical Type)	750W	220V	SGM7J08AFC6E	SGD7S5R5A00A002

ZBC170 单轴/1-Axis

同步皮带驱动
Timing Belt Drive

L 马达左折
Left Linear Module

单位(Unit):mm

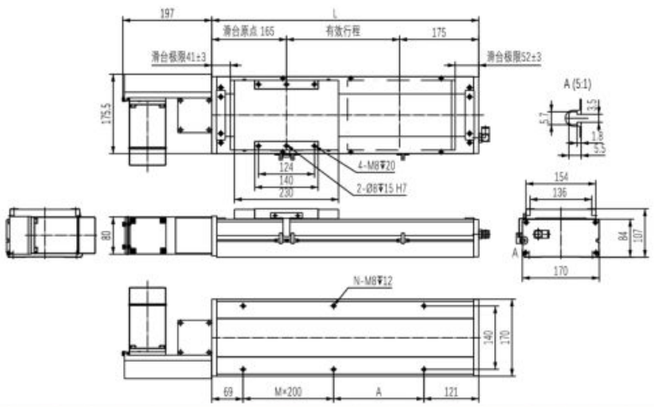

有效行程	100	150	200	250	300	350	400	450	500	550	600	650	700	750	800	850	900	950	1000	1050	1100	1150	1200	1250	1300	1350	1400	1450	1500	1550
L	440	490	540	590	640	690	740	790	840	890	940	990	1040	1090	1140	1190	1240	1290	1340	1390	1440	1490	1540	1590	1640	1690	1740	1790	1840	1890
A	50	100	150	200	50	100	150	200	50	100	150	200	50	100	150	200	50	100	150	200	50	100	150	200	50	100	150	200	50	100
M	1	1	1	1	2	2	2	2	3	3	3	3	4	4	4	4	5	5	5	5	6	6	6	6	7	7	7	7	8	8
N	6	6	6	6	8	8	8	8	10	10	10	10	12	12	12	12	14	14	14	14	16	16	16	16	18	18	18	18	20	20
KG	15	16.8	17.6	18.4	19.1	19.9	20.7	21.5	22.2	23	23.8	24.6	25.3	26.1	26.9	27.7	28.4	29.2	30	30.8	31.6	32.4	33.2	34	34.8	35.6	36.4	37.2	38	38.8

有效行程	1600	1650	1700	1750	1800	1850	1900	1950	2000	2050	2100	2150	2200	2250	2300	2350	2400	2450	2500	2550	2600	2650	2700	2750	2800	2850	2900	2950	3000	3050
L	1940	1990	2040	2090	2140	2190	2240	2290	2340	2390	2440	2490	2540	2590	2640	2690	2740	2790	2840	2890	2940	2990	3040	3090	3140	3190	3240	3290	3340	3390
A	150	200	50	100	150	200	50	100	150	200	50	100	150	200	50	100	150	200	50	100	150	200	50	100	150	200	50	100	150	200
M	8	8	9	9	9	9	10	10	10	10	11	11	11	11	12	12	12	12	13	13	13	13	14	14	14	14	15	15	15	15
N	20	20	22	22	22	22	24	24	24	24	26	26	26	26	28	28	28	28	30	30	30	30	32	32	32	32	34	34	34	34
KG	39.6	40.4	41.2	42	42.8	43.6	44.4	45.2	46	46.8	47.6	48.4	49.2	50	50.8	51.6	52.4	53.2	54	54.8	55.6	56.4	57.2	58	58.8	59.6	60.4	61.2	62	62.8

R 马达右折
Right Linear Module

单位(Unit):mm

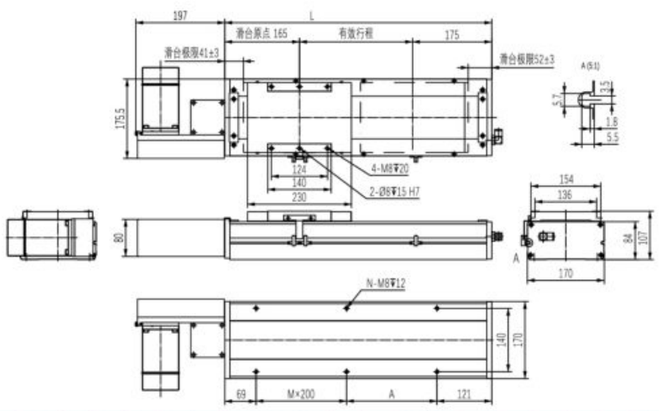

有效行程	100	150	200	250	300	350	400	450	500	550	600	650	700	750	800	850	900	950	1000	1050	1100	1150	1200	1250	1300	1350	1400	1450	1500	1550
L	440	490	540	590	640	690	740	790	840	890	940	990	1040	1090	1140	1190	1240	1290	1340	1390	1440	1490	1540	1590	1640	1690	1740	1790	1840	1890
A	50	100	150	200	50	100	150	200	50	100	150	200	50	100	150	200	50	100	150	200	50	100	150	200	50	100	150	200	50	100
M	1	1	1	1	2	2	2	2	3	3	3	3	4	4	4	4	5	5	5	5	6	6	6	6	7	7	7	7	8	8
N	6	6	6	6	8	8	8	8	10	10	10	10	12	12	12	12	14	14	14	14	16	16	16	16	18	18	18	18	20	20
KG	15	16.8	17.6	18.4	19.1	19.9	20.7	21.5	22.2	23	23.8	24.6	25.3	26.1	26.9	27.7	28.4	29.2	30	30.8	31.6	32.4	33.2	34	34.8	35.6	36.4	37.2	38	38.8

有效行程	1600	1650	1700	1750	1800	1850	1900	1950	2000	2050	2100	2150	2200	2250	2300	2350	2400	2450	2500	2550	2600	2650	2700	2750	2800	2850	2900	2950	3000	3050
L	1940	1990	2040	2090	2140	2190	2240	2290	2340	2390	2440	2490	2540	2590	2640	2690	2740	2790	2840	2890	2940	2990	3040	3090	3140	3190	3240	3290	3340	3390
A	150	200	50	100	150	200	50	100	150	200	50	100	150	200	50	100	150	200	50	100	150	200	50	100	150	200	50	100	150	200
M	8	8	9	9	9	9	10	10	10	10	11	11	11	11	12	12	12	12	13	13	13	13	14	14	14	14	15	15	15	15
N	20	20	22	22	22	22	24	24	24	24	26	26	26	26	28	28	28	28	30	30	30	30	32	32	32	32	34	34	34	34
KG	39.6	40.4	41.2	42	42.8	43.6	44.4	45.2	46	46.8	47.6	48.4	49.2	50	50.8	51.6	52.4	53.2	54	54.8	55.6	56.4	57.2	58	58.8	59.6	60.4	61.2	62	62.8

LD 马达下折
Motor Lower Left

单位(Unit):mm

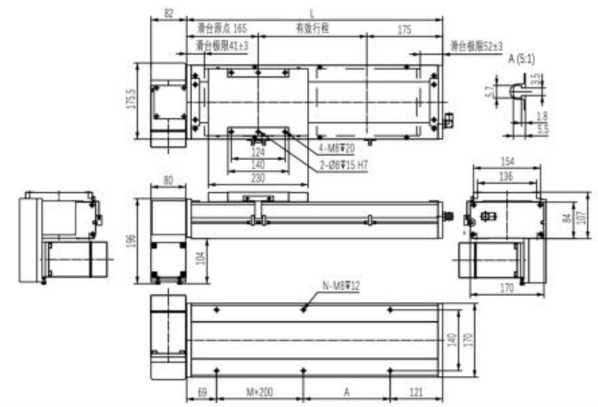

有效行程	100	150	200	250	300	350	400	450	500	550	600	650	700	750	800	850	900	950	1000	1050	1100	1150	1200	1250	1300	1350	1400	1450	1500	1550
L	440	490	540	590	640	690	740	790	840	890	940	990	1040	1090	1140	1190	1240	1290	1340	1390	1440	1490	1540	1590	1640	1690	1740	1790	1840	1890
A	50	100	150	200	50	100	150	200	50	100	150	200	50	100	150	200	50	100	150	200	50	100	150	200	50	100	150	200	50	100
M	1	1	1	1	2	2	2	2	3	3	3	3	4	4	4	4	5	5	5	5	6	6	6	6	7	7	7	7	8	8
N	6	6	6	6	8	8	8	8	10	10	10	10	12	12	12	12	14	14	14	14	16	16	16	16	18	18	18	18	20	20
KG	15	16.8	17.6	18.4	19.1	19.9	20.7	21.5	22.2	23	23.8	24.6	25.3	26.1	26.9	27.7	28.4	29.2	30	30.8	31.6	32.4	33.2	34	34.8	35.6	36.4	37.2	38	38.8

有效行程	1600	1650	1700	1750	1800	1850	1900	1950	2000	2050	2100	2150	2200	2250	2300	2350	2400	2450	2500	2550	2600	2650	2700	2750	2800	2850	2900	2950	3000	3050
L	1940	1990	2040	2090	2140	2190	2240	2290	2340	2390	2440	2490	2540	2590	2640	2690	2740	2790	2840	2890	2940	2990	3040	3090	3140	3190	3240	3290	3340	3390
A	150	200	50	100	150	200	50	100	150	200	50	100	150	200	50	100	150	200	50	100	150	200	50	100	150	200	50	100	150	200
M	8	8	9	9	9	9	10	10	10	10	11	11	11	11	12	12	12	12	13	13	13	13	14	14	14	14	15	15	15	15
N	20	20	22	22	22	22	24	24	24	24	26	26	26	26	28	28	28	28	30	30	30	30	32	32	32	32	34	34	34	34
KG	39.6	40.4	41.2	42	42.8	43.6	44.4	45.2	46	46.8	47.6	48.4	49.2	50	50.8	51.6	52.4	53.2	54	54.8	55.6	56.4	57.2	58	58.8	59.6	60.4	61.2	62	62.8

LU 马达上折
Motor Upper Left

单位(Unit):mm

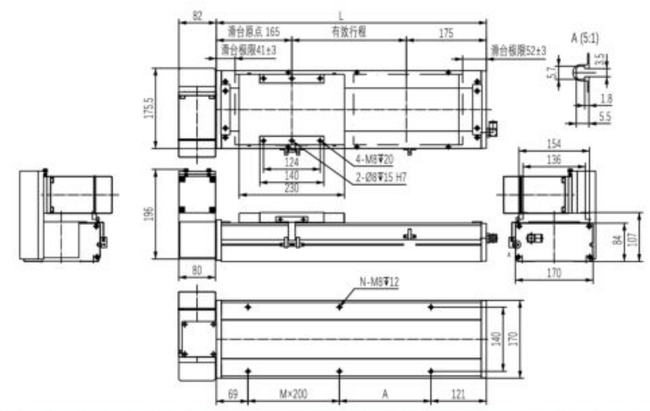

有效行程	100	150	200	250	300	350	400	450	500	550	600	650	700	750	800	850	900	950	1000	1050	1100	1150	1200	1250	1300	1350	1400	1450	1500	1550
L	440	490	540	590	640	690	740	790	840	890	940	990	1040	1090	1140	1190	1240	1290	1340	1390	1440	1490	1540	1590	1640	1690	1740	1790	1840	1890
A	50	100	150	200	50	100	150	200	50	100	150	200	50	100	150	200	50	100	150	200	50	100	150	200	50	100	150	200	50	100
M	1	1	1	1	2	2	2	2	3	3	3	3	4	4	4	4	5	5	5	5	6	6	6	6	7	7	7	7	8	8
N	6	6	6	6	8	8	8	8	10	10	10	10	12	12	12	12	14	14	14	14	16	16	16	16	18	18	18	18	20	20
KG	15	16.8	17.6	18.4	19.1	19.9	20.7	21.5	22.2	23	23.8	24.6	25.3	26.1	26.9	27.7	28.4	29.2	30	30.8	31.6	32.4	33.2	34	34.8	35.6	36.4	37.2	38	38.8

有效行程	1600	1650	1700	1750	1800	1850	1900	1950	2000	2050	2100	2150	2200	2250	2300	2350	2400	2450	2500	2550	2600	2650	2700	2750	2800	2850	2900	2950	3000	3050
L	1940	1990	2040	2090	2140	2190	2240	2290	2340	2390	2440	2490	2540	2590	2640	2690	2740	2790	2840	2890	2940	2990	3040	3090	3140	3190	3240	3290	3340	3390
A	150	200	50	100	150	200	50	100	150	200	50	100	150	200	50	100	150	200	50	100	150	200	50	100	150	200	50	100	150	200
M	8	8	9	9	9	9	10	10	10	10	11	11	11	11	12	12	12	12	13	13	13	13	14	14	14	14	15	15	15	15
N	20	20	22	22	22	22	24	24	24	24	26	26	26	26	28	28	28	28	30	30	30	30	32	32	32	32	34	34	34	34
KG	39.6	40.4	41.2	42	42.8	43.6	44.4	45.2	46	46.8	47.6	48.4	49.2	50	50.8	51.6	52.4	53.2	54	54.8	55.6	56.4	57.2	58	58.8	59.6	60.4	61.2	62	62.8

ZBC170 单轴/1-Axis

RD 马达下折 Motor Lower Right

单位(Unit):mm

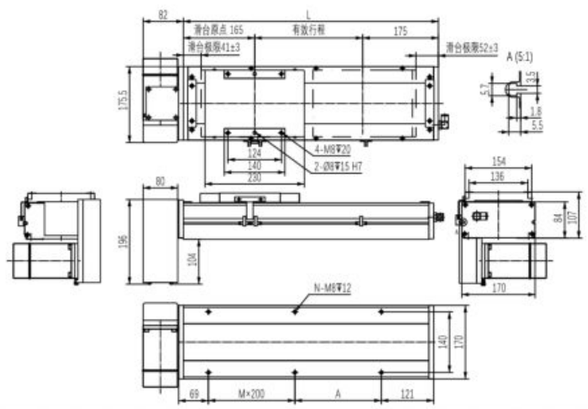

有效行程	100	150	200	250	300	350	400	450	500	550	600	650	700	750	800	850	900	950	1000	1050	1100	1150	1200	1250	1300	1350	1400	1450	1500	1550
L	440	490	540	590	640	690	740	790	840	890	940	990	1040	1090	1140	1190	1240	1290	1340	1390	1440	1490	1540	1590	1640	1690	1740	1790	1840	1890
A	50	100	150	200	50	100	150	200	50	100	150	200	50	100	150	200	50	100	150	200	50	100	150	200	50	100	150	200	50	100
M	1	1	1	1	2	2	2	2	3	3	3	3	4	4	4	4	5	5	5	5	6	6	6	6	7	7	7	7	8	8
N	6	6	6	6	8	8	8	8	10	10	10	10	12	12	12	12	14	14	14	14	16	16	16	16	18	18	18	18	20	20
KG	15	16.8	17.6	18.4	19.1	19.9	20.7	21.5	22.2	23	23.8	24.6	25.3	26.1	26.9	27.7	28.4	29.2	30	30.8	31.6	32.4	33.2	34	34.8	35.6	36.4	37.2	38	38.8

有效行程	1600	1650	1700	1750	1800	1850	1900	1950	2000	2050	2100	2150	2200	2250	2300	2350	2400	2450	2500	2550	2600	2650	2700	2750	2800	2850	2900	2950	3000	3050
L	1940	1990	2040	2090	2140	2190	2240	2290	2340	2390	2440	2490	2540	2590	2640	2690	2740	2790	2840	2890	2940	2990	3040	3090	3140	3190	3240	3290	3340	3390
A	150	200	50	100	150	200	50	100	150	200	50	100	150	200	50	100	150	200	50	100	150	200	50	100	150	200	50	100	150	200
M	8	8	9	9	9	9	10	10	10	10	11	11	11	11	12	12	12	12	13	13	13	13	14	14	14	14	15	15	15	15
N	20	20	22	22	22	22	24	24	24	24	26	26	26	26	28	28	28	28	30	30	30	30	32	32	32	32	34	34	34	34
KG	39.6	40.4	41.2	42	42.8	43.6	44.4	45.2	46	46.8	47.6	48.4	49.2	50	50.8	51.6	52.4	53.2	54	54.8	55.6	56.4	57.2	58	58.8	59.6	60.4	61.2	62	62.8

RU 马达上折 Motor Upper Right

单位(Unit):mm

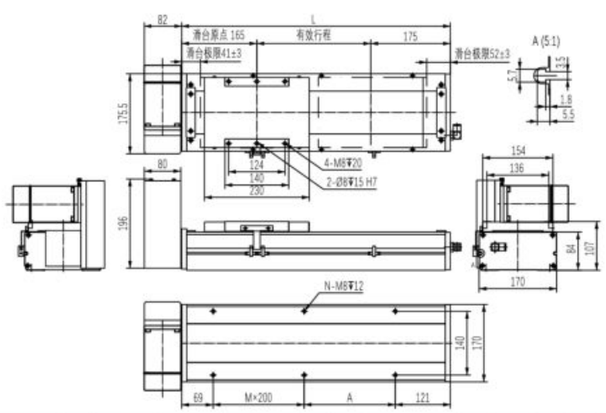

有效行程	100	150	200	250	300	350	400	450	500	550	600	650	700	750	800	850	900	950	1000	1050	1100	1150	1200	1250	1300	1350	1400	1450	1500	1550
L	440	490	540	590	640	690	740	790	840	890	940	990	1040	1090	1140	1190	1240	1290	1340	1390	1440	1490	1540	1590	1640	1690	1740	1790	1840	1890
A	50	100	150	200	50	100	150	200	50	100	150	200	50	100	150	200	50	100	150	200	50	100	150	200	50	100	150	200	50	100
M	1	1	1	1	2	2	2	2	3	3	3	3	4	4	4	4	5	5	5	5	6	6	6	6	7	7	7	7	8	8
N	6	6	6	6	8	8	8	8	10	10	10	10	12	12	12	12	14	14	14	14	16	16	16	16	18	18	18	18	20	20
KG	15	16.8	17.6	18.4	19.1	19.9	20.7	21.5	22.2	23	23.8	24.6	25.3	26.1	26.9	27.7	28.4	29.2	30	30.8	31.6	32.4	33.2	34	34.8	35.6	36.4	37.2	38	38.8

有效行程	1600	1650	1700	1750	1800	1850	1900	1950	2000	2050	2100	2150	2200	2250	2300	2350	2400	2450	2500	2550	2600	2650	2700	2750	2800	2850	2900	2950	3000	3050
L	1940	1990	2040	2090	2140	2190	2240	2290	2340	2390	2440	2490	2540	2590	2640	2690	2740	2790	2840	2890	2940	2990	3040	3090	3140	3190	3240	3290	3340	3390
A	150	200	50	100	150	200	50	100	150	200	50	100	150	200	50	100	150	200	50	100	150	200	50	100	150	200	50	100	150	200
M	8	8	9	9	9	9	10	10	10	10	11	11	11	11	12	12	12	12	13	13	13	13	14	14	14	14	15	15	15	15
N	20	20	22	22	22	22	24	24	24	24	26	26	26	26	28	28	28	28	30	30	30	30	32	32	32	32	34	34	34	34
KG	39.6	40.4	41.2	42	42.8	43.6	44.4	45.2	46	46.8	47.6	48.4	49.2	50	50.8	51.6	52.4	53.2	54	54.8	55.6	56.4	57.2	58	58.8	59.6	60.4	61.2	62	62.8

ZBS Series
双驱异动线性模组系列

精密级/丝杆驱动/皮带驱动/一般环境

PRECISION TYPE/BALL SCREW DRIVE/BELT DRIVE/SEMI-ENCLOSED

目录

CONTENTS

ZPS170

最大行程 900mm
最大负载 110KG
本体高度 97mm
本体宽度 170mm
..... 179

ZPB170

最大行程 2650mm
最大负载 20KG
本体高度 97mm
本体宽度 170mm
..... 187

ZPB140

最大行程 2450mm
最大负载 10KG
本体高度 78mm
本体宽度 135mm
..... 183

产品索引 双驱异动模组滑台系列

SPEC INDEX STANDARD BALL SCREW MODULE SERIESR

使用环境 Use Where	传动方式 Driven Mode	产品型号 Mode	驱动功率 Motor Power (W)	本体宽幅 Width (mm)	重复定位精度 Positioning Precision (mm)	规格 Specification 尺寸 Dimensions (mm)	规格 Specification 导程 Lead (mm)	最大搬运重量"2 Maximum Load Weight 水平使用 Horizontal (kg)	最大搬运重量"2 Maximum Load Weight 垂直使用 Vertical (kg)	额定速度 Maximum speed"1 (mm/s)
一般环境 Semi-enclosed	滚珠丝杆 Ball Screw	ZPS170	400	170	±0.01	C7ø16	5	110	33	250
							10	88	22	500
							20	40	10	1000
							32	30	8	1600
	同步皮带 Belt	ZPB140	200	135	±0.04	15	50	10	不支持	2000
		ZPB170	400	170	±0.04	20	50	20	不支持	2000

页码 Page: 191, 195, 199

*注 Notes:

1. 额定速度为电机额定转速（3000r/min）时的速度，或由滚珠丝杠的容许转速限制的速度。
Rated speed is the motor at rated speed (3000 r/min), or limited by ball screw permissible revolution.

2. 最大可搬运重量为额定转速下加速度0.3G时（导程5mm或以下时为0.15G）的质量。如果在最大搬运重量的范围内，则与搬运重量无关，可以按此速度搬运。但是，随着重量增加，加速、减速曲线趋缓，如果移动距离较短，则不能达到标注的最高速度。
Maximum load weight is under the rated speed when acceleration is 0.3 G or 0.1 5G(ball screw lead ≤ 5 mm),in range of max load weight,it runs at max speed and smoothly, However, with the increase of weight , the slowing of acceleration, deceleration and curve, if the moving distance is too short ,it can not reach the max speed it annotated.

3. 各行程的最高速度为电转速（3000r/min）时的速度，滚珠丝杆驱动机型的行程较长时，因滚珠丝杆发生共振以最高速度工作时，可能会出现异声、震动等情况;应适当降低运动速度。因PPB产品结构特殊，需要降低马达转数使用以请依据上述表格数据为准。
The highest speed of each stroke is that when motor runs at speed (3000 r/min), When the length of ball screw types a re too long, because of resonance and moving at the highest speed, it may appear noise,vibration, and so on . Now should slow down its s peed appropriately.Due to the special structure of PPB products, it is necessary to reduce the number of motor revolutions to use, please refer to the data in the above table.

4. 行程是指我们标准产品所能达到的最大行程，有特殊要求请咨询销售人员。
Stroke refers to its max distance of our standard products can achieve, ask our salesman for help if needed.

ZPS170 单轴/1-Axis

滚珠丝杆驱动
Ball Screw Drive

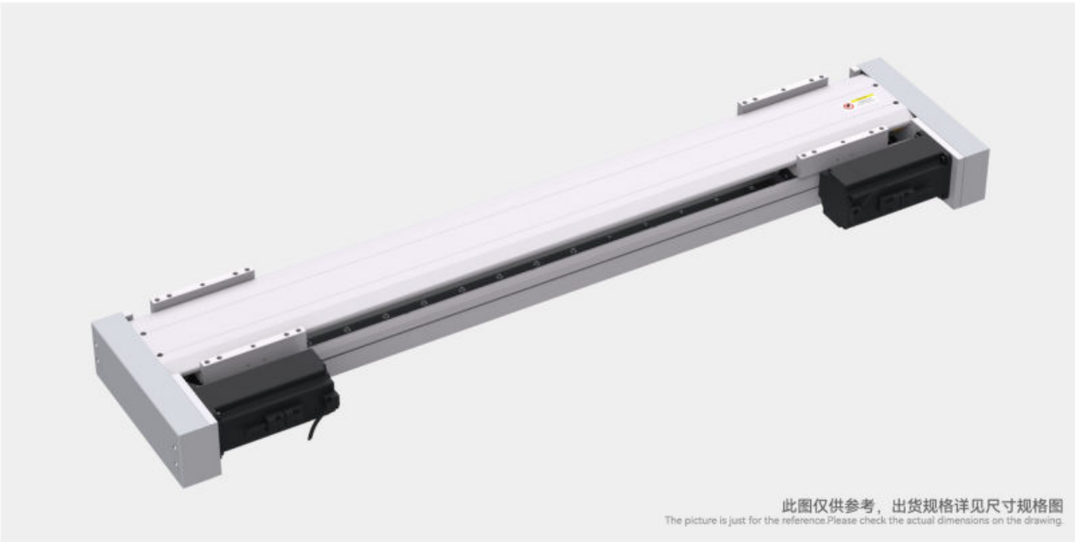

此图仅供参考，出货规格详见尺寸规格图
The picture is just for the reference.Please check the actual dimensions on the drawing.

最大行程 Maximum Stroke	900mm	最高速度 Maximum Stroke	1600mm/s	额定扭矩 Maximux Static Torque	1.27N·m	滚珠丝杆 Ball Screw	ø16mm-2支	直线导轨 Linear Guide	12×12.5-2支

电机马达连接方式 Motor Connection Style

BL

BR

BM

型号表示方式
Ordering Method

ZPS170 – L05 – S100 – BL – T40B – C1 – N

本体型号 Ontology Model

滚珠丝杆导程 Ball Screw Lead
- 05 5mm
- 10 10mm
- 20 20mm
- 32 32mm

有效行程 Maximum Stroke
- 标准范围 100 - 900mm
- 行程间隔 50mm Pitch

马达连接方式 Motor Position
- BL 马达左折 Left Linear Module
- BR 马达右折 Right Linear Module
- BM 马达下折 Under Linear Module

马达品牌、功率 Coil Specifications
- T 台达（标准）Delta
- P 松下（标准）Panasonic
- Y 安川（标准）Yaskawa
- C 客户自配 Customer Preared
- 10 100w
- 20 200w
- 40 400w
- 75 750w
- B 有刹车 With Brake *

注：若无刹车则不表示；选用步进电机请咨询销售人员。

原点感应器 Origin Sensor
- 外挂型 Out Side
- C 马达侧 Moter side
- D 反马达侧 Opposite Motor Side
- 无 No Sensor
- E 无 No Sensor

端点极限感应器 Limit Sensor
- 2 2只 pcs
- 4 4只 pcs
- 6 6只 pcs
- 无 No Sensor
- 0 无 No Sensor

非标定制 Non-Standard Model

基本规格 Specification

性能	重复定位精度 Repeatability (mm)		±0.01			
	滚珠丝杆导程 Ball Screw Lead (mm)		5	10	20	32
	最高速度 Maximum Speed (mm/s)		250	500	1000	1600
	最大可搬运重量 Maximum Payload	水平使用 Horizontal(kg)	110	88	40	30
		垂直使用 Vertical(kg)	33	22	10	8
	额定推力 Rate Thrust (N)		1564	782	391	244
	标准行程 Stroke Pitch (mm)		100~900mm / 间隔 50mm pitch			
配件	驱动功率 AC Servo Motor Output (W)		400			
	滚珠丝杆外径 Ball Screw ø (mm)		C7ø16			
	直线导轨 Linear Guide(mm)		W12×H12.5			
	原点感应器 Home Sensor	外挂 Outside	EE-SX672(NPN) EE-SX672P(PNP)			

感应器接线图（原点及端点） Sensor Layout

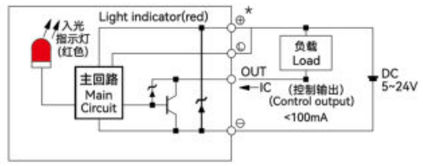

*行程超过500时，会产生滚珠丝杆偏振，此时请降低工作速度。
*When the ertoke is over 500mm,the run-out of the ball screw will occur. We recommend to low down the working speed under this cicumstances.
*马达加减速设定0.2秒。
*Acceleration and deacceleration value is set 0.2 second.
*本产品标准行程工作速度请参照P190页应用。
*Please refer to page P190 for standard stroke working speed.

容许负载力矩表 Allowable Overhang

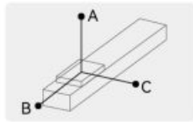

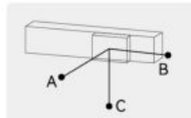

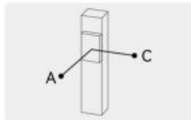

单位(unit): mm

水平安装 Horizontal Installation		A	B	C
导程 5 Lead	60kg	2512	242	232
	80kg	1811	172	164
	110kg	1284	114	108
导程 10 Lead	30kg	2727	470	430
	50kg	1577	266	242
	88kg	854	134	122
导程 20 Lead	10kg	2304	1222	1028
	22kg	1443	540	451
	40kg	860	277	233
导程 32 Lead	15kg	1033	545	405
	25kg	604	311	233
	30kg	495	251	188

单位(unit): mm

墙壁安装 Wall Installation		A	B	C
导程 5 Lead	55kg	257	269	2883
	75kg	178	186	2000
	110kg	108	114	1284
导程 10 Lead	35kg	363	395	2368
	55kg	218	238	1445
	88kg	123	134	854
导程 20 Lead	12kg	854	1019	2552
	20kg	500	596	1588
	40kg	233	277	860
导程 32 Lead	15kg	405	545	1033
	30kg	188	251	495
	—	—	—	—

单位(unit): mm

垂直安装 Vertical Installation		A	C
导程 5 Lead	15kg	1118	1118
	22kg	770	770
	33kg	513	513
导程 10 Lead	10kg	1500	1500
	14kg	1072	1072
	22kg	682	682
导程 20 Lead	7kg	1700	1700
	10kg	1188	1188
	—	—	—
导程 32 Lead	5kg	1503	1503
	8kg	944	944
	—	—	—

静态容许负载惯量 Static Loading Moment

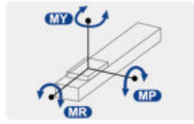

单位(unit): N·m

水平安装 Horizontal Installation	
MY	551
MP	552
MR	485

*力矩所表示的数据，代表重心。
*The torque value in the chart indicate the center of gravity.
*产品在规范的使用条件下,使用寿命为10000公里。
*Operation life is 10,000km when the product is using under the specified conditions.
*倒吊使用无法套用标准规范，如有需求请与我们联系。
*Data information is not for ceiling-mount inverse use, contact us for the details if you want to apply ceiling-mount inverse usage.

推荐搭配伺服电机一览表 Recommended Motor Table

品牌 Brand	特征码 Coding	有无刹车 Wherer With Brake	马达功率 Motor Power	电源电压 (AC-voltage)	伺服马达型号 Motor Model	伺服驱动型号 Motor Model
台达 Delta	T	无刹车(水平使用) Without Brake(Horizontal Type)	400W	220V	ECMA-C20604RS	ASD-B2-0421-B
		有刹车(垂直使用) With Brake(Vertical Type)	400W	220V	ECMA-C20604SS	ASD-B2-0421-B
松下 Panasonic	P	无刹车(水平使用) Without Brake(Horizontal Type)	400W	220V	MHMF042L1U2M	MBDLN25SG
		有刹车(垂直使用) With Brake(Vertical Type))	400W	220V	MHMF042L1V2M	MBDLN25SG
安川 Yaskawa	Y	无刹车(水平使用) Without Brake(Horizontal Type)	400W	220V	SGM7J04AFC6S	SGD7S2R8A00A002
		有刹车(垂直使用) With Brake(Vertical Type)	400W	220V	SGM7J04AFC6E	SGD7S2R8A00A002

ZPS170 单轴/1-Axis

滚珠丝杆驱动
Ball Screw Drive

BL 马达左折
Left Linear Module

单位(Unit):mm

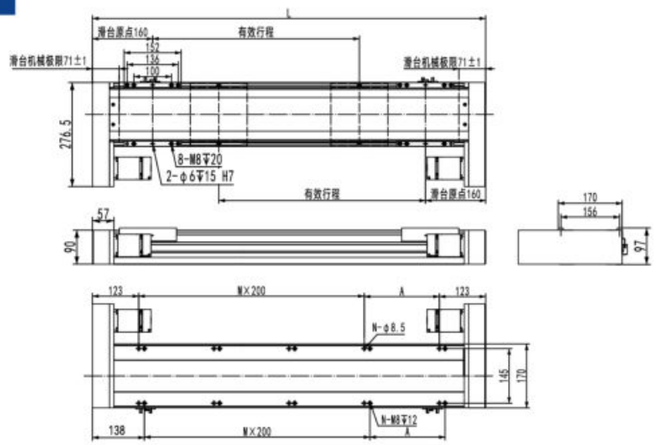

有效行程	100	150	200	250	300	350	400	450	500	550	600	650	700	750	800	850	900
L	596	646	696	746	796	846	896	946	996	1046	1096	1146	1196	1246	1296	1346	1396
A	150	200	50	100	150	200	50	100	150	200	50	100	150	200	50	100	150
M	1	1	2	2	2	2	3	3	3	3	4	4	4	4	5	5	5
N	6	6	8	8	8	8	10	10	10	10	12	12	12	12	14	14	14
KG	15	15.77	16.54	17.31	18.08	18.85	19.62	20.39	21.16	21.93	22.7	23.47	24.24	25.01	25.78	26.55	27.32

BR 马达右折
Right Linear Module

单位(Unit):mm

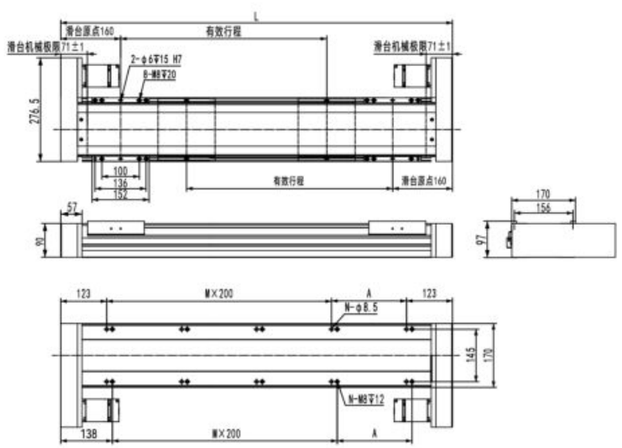

有效行程	100	150	200	250	300	350	400	450	500	550	600	650	700	750	800	850	900
L	596	646	696	746	796	846	896	946	996	1046	1096	1146	1196	1246	1296	1346	1396
A	150	200	50	100	150	200	50	100	150	200	50	100	150	200	50	100	150
M	1	1	2	2	2	2	3	3	3	3	4	4	4	4	5	5	5
N	6	6	8	8	8	8	10	10	10	10	12	12	12	12	14	14	14
KG	15	15.77	16.54	17.31	18.08	18.85	19.62	20.39	21.16	21.93	22.7	23.47	24.24	25.01	25.78	26.55	27.32

BM 马达下折
Under Linear Module

单位(Unit):mm

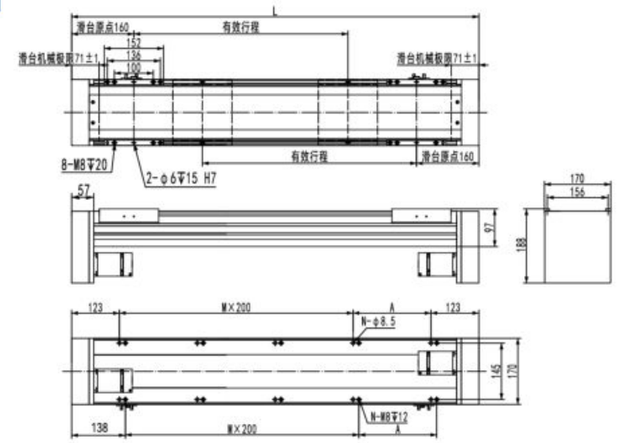

有效行程	100	150	200	250	300	350	400	450	500	550	600	650	700	750	800	850	900
L	596	646	696	746	796	846	896	946	996	1046	1096	1146	1196	1246	1296	1346	1396
A	150	200	50	100	150	200	50	100	150	200	50	100	150	200	50	100	150
M	1	1	2	2	2	2	3	3	3	3	4	4	4	4	5	5	5
N	6	6	8	8	8	8	10	10	10	10	12	12	12	12	14	14	14
KG	15	15.77	16.54	17.31	18.08	18.85	19.62	20.39	21.16	21.93	22.7	23.47	24.24	25.01	25.78	26.55	27.32

ZPB140 单轴/1-Axis

同步皮带驱动
Timing Belt Drive

此图仅供参考，出货规格详见尺寸规格图
The picture is just for the reference.Please check the actual dimensions on the drawing.

最大行程 Maximum Stroke	2450mm	最高速度 Maximum Stroke	2000mm/s	额定扭矩 Maximum Static Torque	0.64N·m	皮带宽度 Belt Width	15mm-2支	直线导轨 Linear Guide	15×12.5-2支

电机马达连接方式 Motor Connection Style

L

RD

RU

型号表示方式
Ordering Method

ZPB140 – R50 – S100 – L – T20B – C1 – N

本体型号 Ontology Model

同步皮带 Timing Belt
- P 聚氨酯 polyurethane
- R 橡胶 rubber

导程 lead
- 50 50mm

有效行程 Maximum Stroke
- 标准范围 100 - 1050mm
- 行程间隔 50mm Pitch

马达连接方式 Motor Position
- L 马达左折 Left Linear Module
- RD 马达右下折 Motor Lower Right
- RU 马达右上折 Motor Upper Right

马达品牌、功率 Coil Specifications
- T 台达（标准）Delta
- P 松下（标准）Panasonic
- Y 安川（标准）Yaskawa
- C 客户自配 Customer Preared
- 10 100w
- 20 200w
- 40 400w
- 75 750w
- B 有刹车 With Brake *

注：若无刹车则不表示；选用步进电机请咨询销售人员。

原点感应器 Origin Sensor
- 外挂型 Out Side
  - C 马达侧 Moter side
  - D 反马达侧 Opposite Motor Side
- 无 No Sensor
  - E 无 No Sensor

端点极限感应器 Limit Sensor
- 2 2只 pcs
- 4 4只 pcs
- 6 6只 pcs
- 无 No Sensor
  - 0 无 No Sensor

非标定制 Non-Standard Model

基本规格 Specification

性能	重复定位精度 Repeatability (mm)		±0.04
	导程 Lead (mm)		50
	最高速度 Maximum Speed (mm/s)		2000
	最大可搬运重量 Maximum Payload	水平使用 Horizontal(kg)	10
		垂直使用 Vertical(kg)	不支持 Disable
	额定推力 Rate Thrust (N)		81
	标准行程 Stroke Pitch (mm)		100~2450mm / 间隔 50mm pitch
配件	驱动功率 AC Servo Motor Output (W)		200
	同步皮带宽度 Timing Belt Width (mm)		15
	直线导轨 Linear Guide(mm)		W15×H12.5
	原点感应器 Home Sensor	外挂 Outside	EE-SX672(NPN) EE-SX672P(PNP)

感应器接线图（原点及端点） Sensor Layout

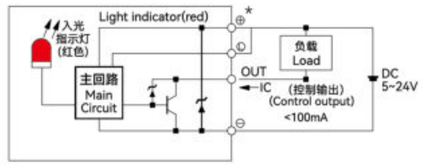

*马达加减速设定0.4秒。
*Acceleration and deacceleration value is set 0.4 second.
*本产品标准行程工作速度请参照P190页应用。
*Please refer to page P190 for standard stroke working speed.

容许负载力矩表 Allowable Overhang

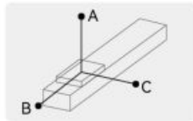

单位(unit): mm

水平安装 Horizontal Installation		A	B	C
导程 50 Lead	5kg	1000	350	600
	10kg	600	250	350

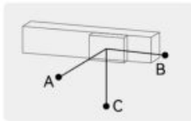

单位(unit): mm

墙壁安装 Wall Installation		A	B	C
导程 50 Lead	5kg	600	400	1000
	10kg	350	255	600

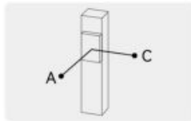

单位(unit): mm

垂直安装 Vertical Installation	A	C
导程 50 Lead	不支持 Disable	

静态容许负载惯量 Static Loading Moment

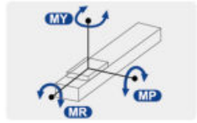

单位(unit): N·m

水平安装 Horizontal Installation	
MY	174
MP	175
MR	153

*力矩所表示的数据，代表重心。
*The torque value in the chart indicate the center of gravity.
*产品在规范的使用条件下,使用寿命为7000公里。
*Operation life is 7,000km when the product is using under the specified conditions.
*倒吊使用无法套用标准规范，如有需求请与我们联系。
*Data information is not for ceiling-mount inverse use, contact us for the details if you want to apply ceiling-mount inverse usage.

推荐搭配伺服电机一览表 Recommended Motor Table

品牌 Brand	特征码 Coding	有无刹车 Wherer With Brake	马达功率 Motor Power	电源电压 (Ac-voltage)	伺服马达型号 Motor Model	伺服驱动型号 Motor Model
台达 Delta	T	无刹车(水平使用) Without Brake(Horizontal Type)	200W	220V	ECMA-C20602RS	ASD-B2-0221-B
		有刹车(垂直使用) With Brake(Vertical Type)	200W	220V	ECMA-C20602SS	ASD-B2-0221-B
松下 Panasonic	P	无刹车(水平使用) Without Brake(Horizontal Type)	200W	220V	MHMF022L1U2M	MADLN15SG
		有刹车(垂直使用) With Brake(Vertical Type)	200W	220V	MHMF022L1V2M	MADLN15SG
安川 Yaskawa	Y	无刹车(水平使用) Without Brake(Horizontal Type)	200W	220V	SGM7J02AFC6S	SGD7S1R6A00A002
		有刹车(垂直使用) With Brake(Vertical Type)	200W	220V	SGM7J02AFC6E	SGD7S1R6A00A002

ZPB140 单轴/1-Axis

同步皮带驱动
Timing Belt Drive

L 马达左折
Left Linear Module

单位(Unit):mm

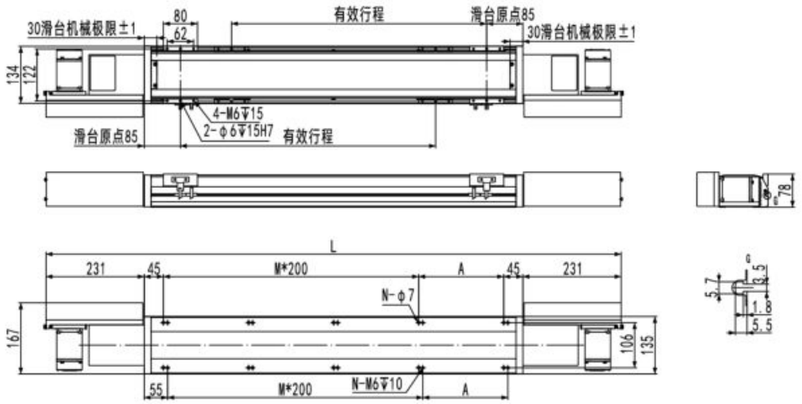

有效行程	100	150	200	250	300	350	400	450	500	550	600	650	700	750	800	850	900	950	1000	1050	1100	1150	1200	1250
L	852	902	952	1002	1052	1102	1152	1202	1252	1302	1352	1402	1452	1502	1552	1602	1652	1702	1752	1802	1852	1902	1952	2002
A	100	150	200	50	100	150	200	50	100	150	200	50	100	150	200	50	100	150	200	50	100	150	200	50
M	1	1	1	2	2	2	2	3	3	3	3	4	4	4	4	5	5	5	5	6	6	6	6	7
N	6	6	6	8	8	8	8	10	10	10	10	12	12	12	12	14	14	14	14	16	16	16	16	18
KG	14.5	15	15.5	16	16.5	17	17.5	18	18.5	19	19.5	20	20.5	21	21.5	22	22.5	23	23.5	24	24.5	25	25.5	26

有效行程	1300	1350	1400	1450	1500	1550	1600	1650	1700	1750	1800	1850	1900	1950	2000	2050	2100	2150	2200	2250	2300	2350	2400	2450
L	2052	2102	2152	2202	2252	2302	2352	2402	2452	2502	2552	2602	2652	2702	2752	2802	2852	2902	2952	3002	3052	3102	3152	3202
A	100	150	200	50	100	150	200	50	100	150	200	50	100	150	200	50	100	150	200	50	100	150	200	50
M	7	7	7	8	8	8	8	9	9	9	9	10	10	10	10	11	11	11	11	12	12	12	12	13
N	18	18	18	20	20	20	20	22	22	22	22	24	24	24	24	26	26	26	26	28	28	28	28	30
KG	26.5	27	27.5	28	28.5	29	29.5	30	30.5	31	31.5	32	32.5	33	33.5	34	34.5	35	35.5	36	36.5	37	37.5	38

RU 马达右上折
Motor Upper Right

单位(Unit):mm

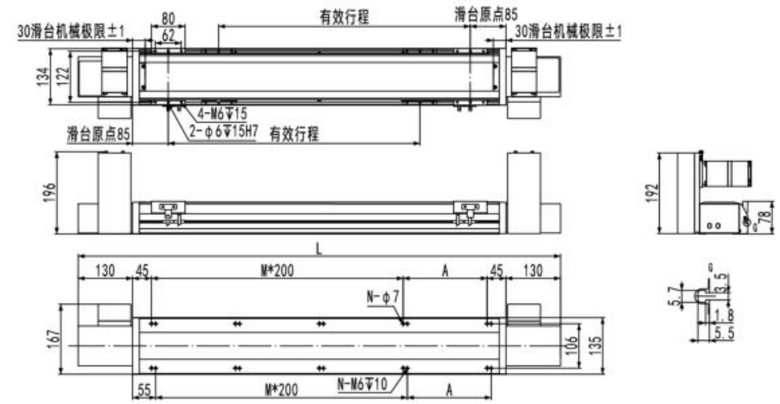

有效行程	100	150	200	250	300	350	400	450	500	550	600	650	700	750	800	850	900	950	1000	1050	1100	1150	1200	1250
L	650	700	750	800	850	900	950	1000	1050	1100	1150	1200	1250	1300	1350	1400	1450	1500	1550	1600	1650	1700	1750	1800
A	100	150	200	50	100	150	200	50	100	150	200	50	100	150	200	50	100	150	200	50	100	150	200	50
M	1	1	1	2	2	2	2	3	3	3	3	4	4	4	4	5	5	5	5	6	6	6	6	7
N	6	6	6	8	8	8	8	10	10	10	10	12	12	12	12	14	14	14	14	16	16	16	16	18
KG	14	14.5	15	15.5	16	16.5	17	17.5	18	18.5	19	19.5	20	20.5	21	21.5	22	22.5	23	23.5	24	24.5	25	25.5

有效行程	1300	1350	1400	1450	1500	1550	1600	1650	1700	1750	1800	1850	1900	1950	2000	2050	2100	2150	2200	2250	2300	2350	2400	2450
L	1850	1900	1950	2000	2050	2100	2150	2200	2250	2300	2350	2400	2450	2500	2550	2600	2650	2700	2750	2800	2850	2900	2950	3000
A	100	150	200	50	100	150	200	50	100	150	200	50	100	150	200	50	100	150	200	50	100	150	200	50
M	7	7	7	8	8	8	8	9	9	9	9	10	10	10	10	11	11	11	11	12	12	12	12	13
N	18	18	18	20	20	20	20	22	22	22	22	24	24	24	24	26	26	26	26	28	28	28	28	30
KG	26	26.5	27	27.5	28	28.5	29	29.5	30	30.5	31	31.5	32	32.5	33	33.5	34	34.5	35	35.5	36	36.5	37	37.5

RD 马达右下折
Motor Lower Right

单位(Unit):mm

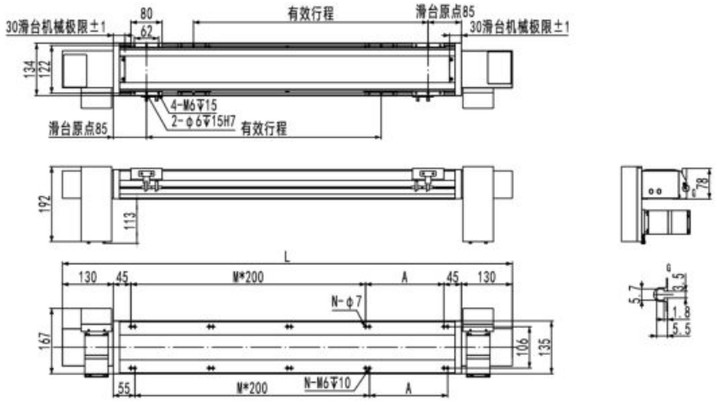

有效行程	100	150	200	250	300	350	400	450	500	550	600	650	700	750	800	850	900	950	1000	1050	1100	1150	1200	1250
L	650	700	750	800	850	900	950	1000	1050	1100	1150	1200	1250	1300	1350	1400	1450	1500	1550	1600	1650	1700	1750	1800
A	100	150	200	50	100	150	200	50	100	150	200	50	100	150	200	50	100	150	200	50	100	150	200	50
M	1	1	1	2	2	2	2	3	3	3	3	4	4	4	4	5	5	5	5	6	6	6	6	7
N	6	6	6	8	8	8	8	10	10	10	10	12	12	12	12	14	14	14	14	16	16	16	16	18
KG	14	14.5	15	15.5	16	16.5	17	17.5	18	18.5	19	19.5	20	20.5	21	21.5	22	22.5	23	23.5	24	24.5	25	25.5

有效行程	1300	1350	1400	1450	1500	1550	1600	1650	1700	1750	1800	1850	1900	1950	2000	2050	2100	2150	2200	2250	2300	2350	2400	2450
L	1850	1900	1950	2000	2050	2100	2150	2200	2250	2300	2350	2400	2450	2500	2550	2600	2650	2700	2750	2800	2850	2900	2950	3000
A	100	150	200	50	100	150	200	50	100	150	200	50	100	150	200	50	100	150	200	50	100	150	200	50
M	7	7	7	8	8	8	8	9	9	9	9	10	10	10	10	11	11	11	11	12	12	12	12	13
N	18	18	18	20	20	20	20	22	22	22	22	24	24	24	24	26	26	26	26	28	28	28	28	30
KG	26	26.5	27	27.5	28	28.5	29	29.5	30	30.5	31	31.5	32	32.5	33	33.5	34	34.5	35	35.5	36	36.5	37	37.5

ZPB170 单轴/1-Axis

同步皮带驱动
Timing Belt Drive

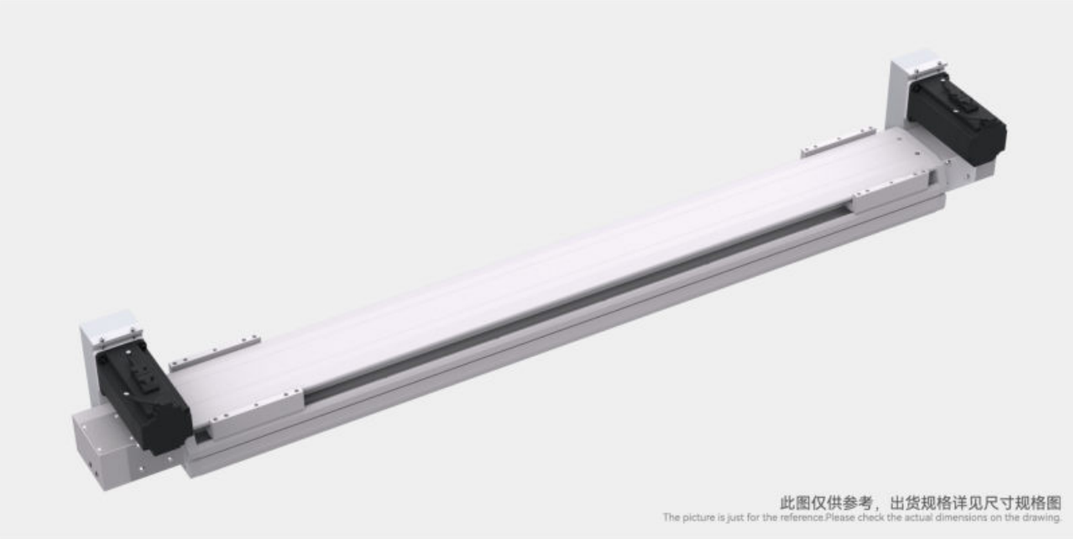

最大行程 Maximum Stroke	最高速度 Maximum Stroke	额定扭矩 Maximum Static Torque	皮带宽度 Belt Width	直线导轨 Linear Guide
2450mm	2000mm/s	1.27N·m	20mm-2支	20×15-2支

电机马达连接方式 Motor Connection Style

L

RD

RU

型号表示方式
Ordering Method

ZPB170 - R50 - S100 – L – T40B – C1 – N

本体型号 Ontology Model

同步皮带 Timing Belt
- P 聚氨酯 polyurethane
- R 橡胶 rubber

导程 lead
- 50 50mm

有效行程 Maximum Stroke
- 标准范围 100 - 1050mm
- 行程间隔 50mm Pitch

马达连接方式 Motor Position
- L 马达左折 Left Linear Module
- RD 马达右下折 Motor Lower Right
- RU 马达右上折 Motor Upper Right

马达品牌、功率 Coil Specifications
- T 台达（标准）Delta
- P 松下（标准）Panasonic
- Y 安川（标准）Yaskawa
- C 客户自配 Customer Preared

- 10 100w
- 20 200w
- 40 400w
- 75 750w

- B 有刹车 With Brake *

注：若无刹车则不表示；选用步进电机请咨询销售人员。

原点感应器 Origin Sensor
- 外挂型 Out Side
  - C 马达侧 Moter side
  - D 反马达侧 Opposite Motor Side
- 无 No Sensor
  - E 无 No Sensor

端点极限感应器 Limit Sensor
- 2 2只 pcs
- 4 4只 pcs
- 6 6只 pcs
- 无 No Sensor
  - 0 无 No Sensor

非标定制 Non-Standard Model

基本规格 Specification

性能	重复定位精度 Repeatability (mm)		±0.04
	导程 Lead (mm)		50
	最高速度 Maximum Speed (mm/s)		2000
	最大可搬运重量 Maximum Payload	水平使用 Horizontal(kg)	20
		垂直使用 Vertical(kg)	不支持 Disable
	额定推力 Rate Thrust (N)		160
	标准行程 Stroke Pitch (mm)		100~2450mm / 间隔 50mm pitch
配件	驱动功率 AC Servo Motor Output (W)		400
	同步皮带宽度 Timing Belt Width (mm)		20
	直线导轨 Linear Guide(mm)		W20×H15
	原点感应器 Home Sensor	外挂 Outside	EE-SX672(NPN) EE-SX672P(PNP)

感应器接线图（原点及端点） Sensor Layout

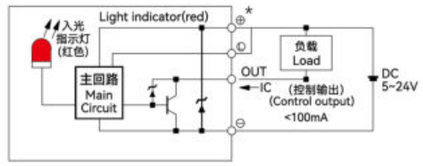

*马达加减速设定0.4秒。
*Acceleration and deacceleration value is set 0.4 second.
*本产品标准行程工作速度请参照P190页应用。
*Please refer to page P190 for standard stroke working speed.

容许负载力矩表 Allowable Overhang

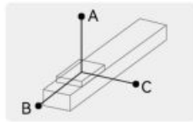

单位(unit): mm

水平安装 Horizontal Installation		A	B	C
导程 50 Lead	10kg	2000	800	700
	20kg	1500	500	450

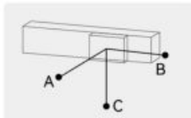

单位(unit): mm

墙壁安装 Wall Installation		A	B	C
导程 50 Lead	10kg	600	550	1400
	20kg	400	350	900

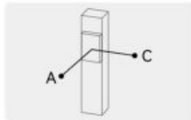

单位(unit): mm

垂直安装 Vertical Installation		A	C
导程 50 Lead	不支持 Disable		

静态容许负载惯量 Static Loading Moment

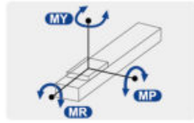

单位(unit): N·m

水平安装 Horizontal Installation	
MY	1032
MP	1034
MR	908

*力矩所表示的数据，代表重心。
*The torque value in the chart indicate the center of gravity.
*产品在规范的使用条件下,使用寿命为7000公里。
*Operation life is 7,000km when the product is using under the specified conditions.
*倒吊使用无法套用标准规范，如有需求请与我们联系。
*Data information is not for ceiling-mount inverse use, contact us for the details if you want to apply ceiling-mount inverse usage.

品牌 Brand	特征码 Coding	有无刹车 Wherer With Brake	马达功率 Motor Power	电源电压 (AC-voltage)	伺服马达型号 Motor Model	伺服驱动型号 Motor Model
台达 Delta	T	无刹车(水平使用) Without Brake(Horizontal Type)	400W	220V	ECMA-C20604RS	ASD-B2-0421-B
		有刹车(垂直使用) With Brake(Vertical Type)	400W	220V	ECMA-C20604SS	ASD-B2-0421-B
松下 Panasonic	P	无刹车(水平使用) Without Brake(Horizontal Type)	400W	220V	MHMF042L1U2M	MBDLN25SG
		有刹车(垂直使用) With Brake(Vertical Type))	400W	220V	MHMF042L1V2M	MBDLN25SG
安川 Yaskawa	Y	无刹车(水平使用) Without Brake(Horizontal Type)	400W	220V	SGM7J04AFC6S	SGD7S2R8A00A002
		有刹车(垂直使用) With Brake(Vertical Type)	400W	220V	SGM7J04AFC6E	SGD7S2R8A00A002

ZPB170 单轴/1-Axis

同步皮带驱动
Timing Belt Drive

L 马达左折
Left Linear Module

单位(Unit):mm

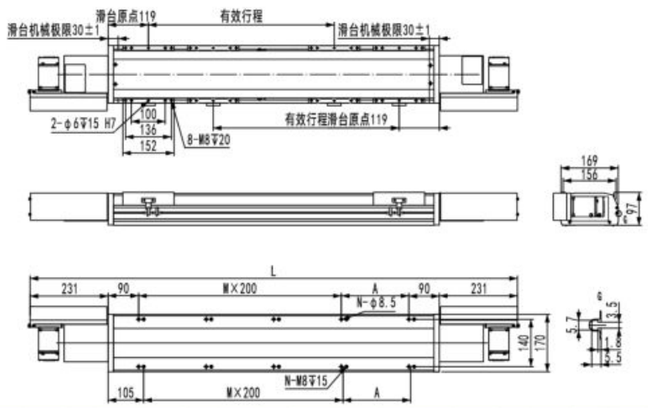

有效行程	100	150	200	250	300	350	400	450	500	550	600	650	700	750	800	850	900	950	1000	1050	1100	1150	1200	1250	1300	1350
L	992	1042	1092	1142	1192	1242	1292	1342	1392	1442	1492	1542	1592	1642	1692	1742	1792	1842	1892	1942	1992	2042	2092	2142	2192	2242
A	150	200	50	100	150	200	50	100	150	200	50	100	150	200	50	100	150	200	50	100	150	200	50	100	150	200
M	1	1	2	2	2	2	3	3	3	3	4	4	4	4	5	5	5	5	6	6	6	6	7	7	7	7
N	6	6	8	8	8	8	10	10	10	10	12	12	12	12	14	14	14	14	16	16	16	16	18	18	18	18
KG	20	20.7	21.4	22.1	22.8	23.5	24.2	24.9	25.6	26.3	27	27.7	28.4	29.1	29.8	30.5	31.2	31.9	32.6	33.3	34	34.7	35.4	36.1	36.8	37.5

有效行程	1400	1450	1500	1550	1600	1650	1700	1750	1800	1850	1900	1950	2000	2050	2100	2150	2200	2250	2300	2350	2400	2450	2500	2550	2600	2650
L	2292	2342	2392	2442	2492	2542	2592	2642	2692	2742	2792	2842	2892	2942	2992	3042	3092	3142	3192	3242	3292	3342	3392	3442	3492	3542
A	50	100	150	200	50	100	150	200	50	100	150	200	50	100	150	200	50	100	150	200	50	100	150	200	50	100
M	8	8	8	8	9	9	9	9	10	10	10	10	11	11	11	11	12	12	12	12	13	13	13	13	14	14
N	20	20	20	20	22	22	22	22	24	24	24	24	26	26	26	26	28	28	28	28	30	30	30	30	32	32
KG	38.2	38.9	39.6	40.3	41	41.7	42.4	43.1	43.8	44.5	45.2	45.9	46.6	47.3	48	48.7	49.4	50.1	50.8	51.5	52.2	52.9	53.6	54.3	55	55.7

RD 马达右下折
Motor Lower Right

单位(Unit):mm

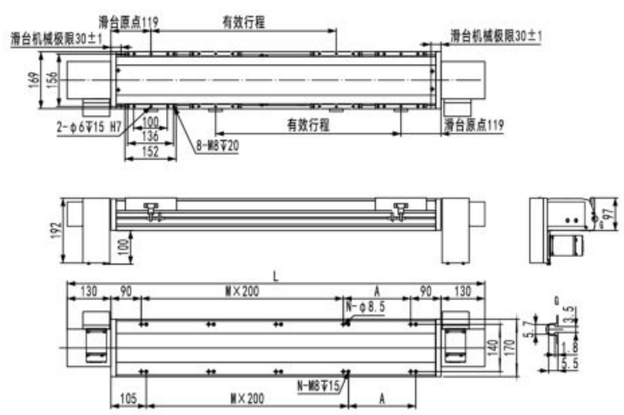

有效行程	100	150	200	250	300	350	400	450	500	550	600	650	700	750	800	850	900	950	1000	1050	1100	1150	1200	1250	1300	1350
L	790	840	890	940	990	1040	1090	1140	1190	1240	1290	1340	1390	1440	1490	1540	1590	1640	1690	1740	1790	1840	1890	1940	1990	2040
A	150	200	50	100	150	200	50	100	150	200	50	100	150	200	50	100	150	200	50	100	150	200	50	100	150	200
M	1	1	2	2	2	2	3	3	3	3	4	4	4	4	5	5	5	5	6	6	6	6	7	7	7	1
N	6	6	8	8	8	8	10	10	10	10	12	12	12	12	14	14	14	14	16	16	16	16	18	18	18	18
KG	19.4	20.1	20.8	215	22.2	22.9	23.6	243	25	25.7	26.4	27.1	278	285	29.2	29.9	30.6	313	32	32.7	33.4	34.1	34.8	35.5	36.2	36.9

有效行程	1400	1450	1500	1550	1600	1650	1700	1750	1800	1850	1900	1950	2000	2050	2100	2150	2200	2250	2300	2350	2400	2450	2500	2550	2600	2650
L	2090	2140	2190	2240	2290	2340	2390	2440	2490	2540	2590	2640	2690	2740	2790	2840	2890	2940	2990	3040	3090	3140	3190	3240	3290	3340
A	50	100	150	200	50	100	150	200	50	100	150	200	50	100	150	200	50	100	150	200	50	100	150	200	50	100
M	8	8	8	8	9	9	9	9	10	10	10	10	11	11	11	11	12	12	12	12	13	13	13	13	14	14
N	20	20	20	20	22	22	22	22	24	24	24	24	26	26	26	26	28	28	28	28	30	30	30	30	32	32
KG	37.6	38.3	39	39.7	40.4	41.1	41.8	42.5	43.2	43.9	44.6	45.3	46	46.7	47.4	48.1	48.8	49.5	50.2	50.9	51.6	52.3	53	53.7	54.4	55.1

RU 马达右上折
Motor Upper Right

单位(Unit):mm

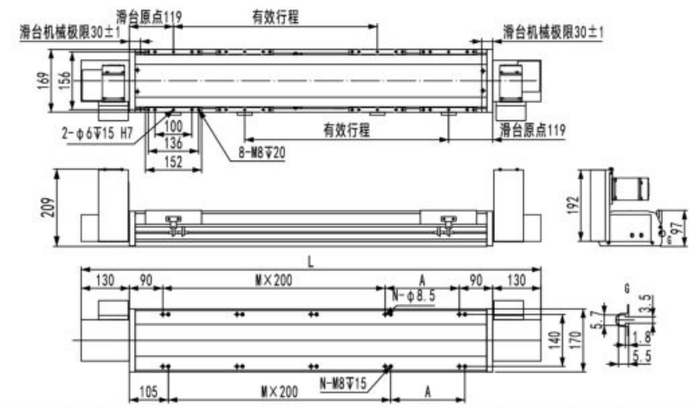

有效行程	100	150	200	250	300	350	400	450	500	550	600	650	700	750	800	850	900	950	1000	1050	1100	1150	1200	1250	1300	1350
L	790	840	890	940	990	1040	1090	1140	1190	1240	1290	1340	1390	1440	1490	1540	1590	1640	1690	1740	1790	1840	1890	1940	1990	2040
A	150	200	50	100	150	200	50	100	150	200	50	100	150	200	50	100	150	200	50	100	150	200	50	100	150	200
M	1	1	2	2	2	2	3	3	3	3	4	4	4	4	5	5	5	5	6	6	6	6	7	7	7	1
N	6	6	8	8	8	8	10	10	10	10	12	12	12	12	14	14	14	14	16	16	16	16	18	18	18	18
KG	19.4	20.1	20.8	215	22.2	22.9	23.6	243	25	25.7	26.4	27.1	278	285	29.2	29.9	30.6	313	32	32.7	33.4	34.1	34.8	35.5	36.2	36.9

有效行程	1400	1450	1500	1550	1600	1650	1700	1750	1800	1850	1900	1950	2000	2050	2100	2150	2200	2250	2300	2350	2400	2450	2500	2550	2600	2650
L	2090	2140	2190	2240	2290	2340	2390	2440	2490	2540	2590	2640	2690	2740	2790	2840	2890	2940	2990	3040	3090	3140	3190	3240	3290	3340
A	50	100	150	200	50	100	150	200	50	100	150	200	50	100	150	200	50	100	150	200	50	100	150	200	50	100
M	8	8	8	8	9	9	9	9	10	10	10	10	11	11	11	11	12	12	12	12	13	13	13	13	14	14
N	20	20	20	20	22	22	22	22	24	24	24	24	26	26	26	26	28	28	28	28	30	30	30	30	32	32
KG	37.6	38.3	39	39.7	40.4	41.1	41.8	42.5	43.2	43.9	44.6	45.3	46	46.7	47.4	48.1	48.8	49.5	50.2	50.9	51.6	52.3	53	53.7	54.4	55.1

ZHS Series
齿轮齿条系列

普通级/齿轮齿条驱动/一般环境/无尘环境

ECONOMIC TYPE/RACK AND PINION DRIVE/SEMI-ENCLOSED/FULLY-ENCLOSED

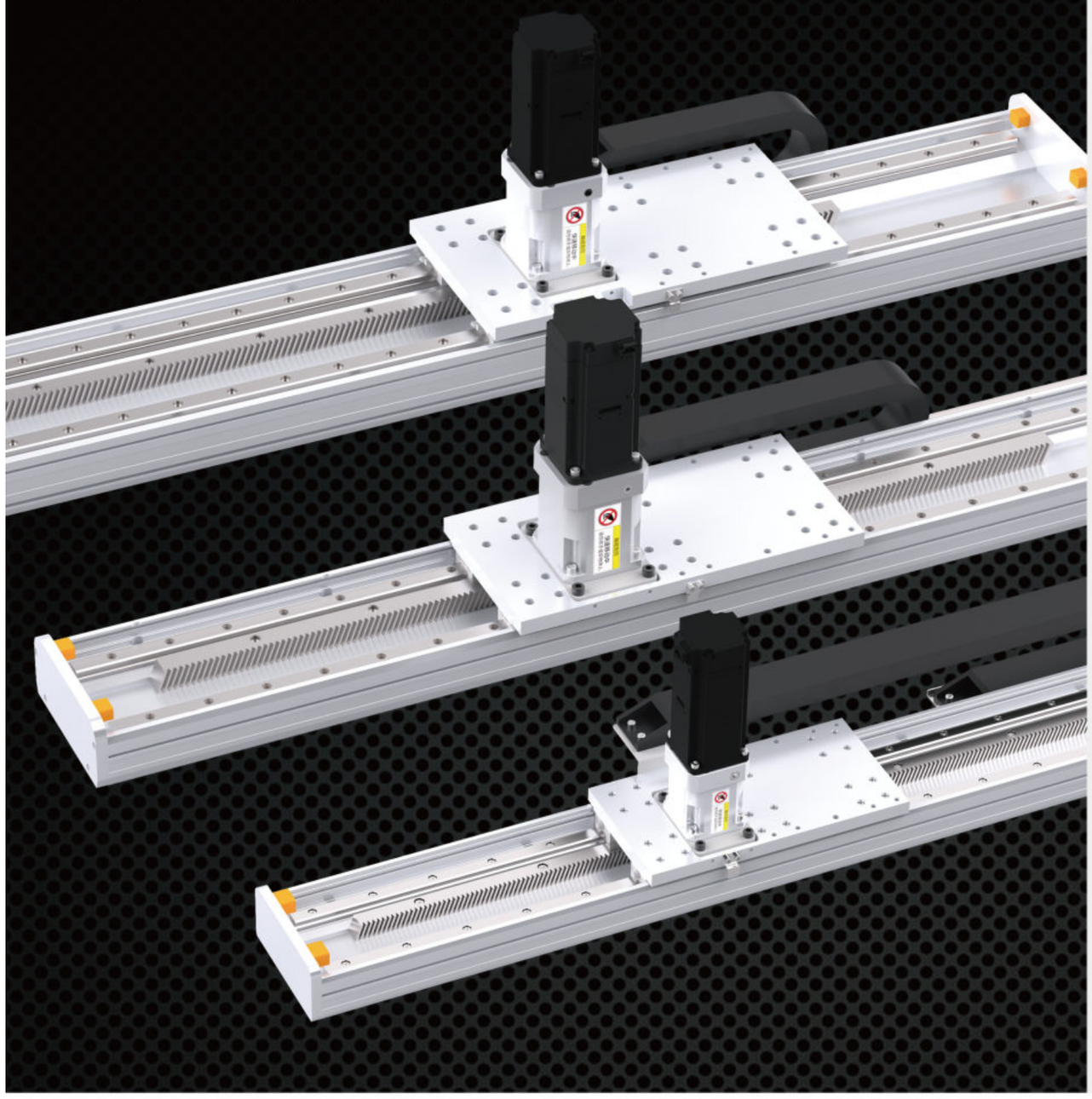

目录

CONTENTS

ZHS14

最大行程 3500mm
最大负载 200KG
本体高度 63mm
本体宽度 135mm
..... 195

ZHS22

最大行程 5500mm
最大负载 300KG
本体高度 96mm
本体宽度 220mm
..... 203

ZHS17

最大行程 5500mm
最大负载 250KG
本体高度 79mm
本体宽度 170mm
..... 199

产品索引 齿轮齿条滑台系列

SPEC INDEX STANDARD RACK AND PINION MODULE SERIESR

使用环境 Use Where	传动方式 Driven Mode	产品型号 Mode	驱动功率 Motor Power (W)	本体宽幅 Width (mm)	重复定位精度 Positioning Precision (mm)	齿轮齿条规格 Rack and pinion Spec		最大搬运重量*2 Maximum Load Weight		额定速度 Maximum speed*1 (mm/s)
						齿条规格 Rack Specification	导程 Lead (mm)	水平使用 Horizontal (kg)	垂直使用 Vertical (kg)	
一般环境 Semi-enclosed	齿轮齿条 Rack and pinion	ZHS14	400	135	±0.02	1.5M	10	200	40	500
							20	110	30	1000
							33	70	20	1650
		ZHS17	750	170	±0.02	2M	13	250	60	650
							26	135	40	1300
							44	85	25	2200
		ZHS22	750	220	±0.02	2M	13	300	80	650
							26	160	50	1300
							44	100	30	2200

页码 Page
207
211
215

*注 Notes:

1. 额定速度为电机额定转速（3000r/min）时的速度，或由滚珠丝杠的容许转速限制的速度。
Rated speed is the motor at rated speed (3000 r/min), or limited by ball screw permissible revolution.

2. 最大可搬运重量为额定转速下加速度0.3G时（导程5mm或以下时为0.15G）的质量。如果在最大搬运重量的范围内，则与搬运重量无关，可以按此速度搬运。但是，随着重量增加，加速、减速曲线趋缓，如果移动距离较短，则不能达到标注的最高速度。
Maximum load weight is under the rated speed when acceleration is 0.3 G or 0.1 5G(ball screw lead ≤ 5 mm),in range of max load weight,it runs at max speed and smoothly, However, with the increase of weight , the slowing of acceleration, deceleration and curve, if the moving distance is too short ,it can not reach the max speed it annotated.

3. 各行程的最高速度为电转速（3000r/min）时的速度，滚珠螺杆驱动机型的行程较长时，因滚珠丝杆发生共振以最高速度工作时，可能会出现异声、震动等情况。应适当降低运动速度。
The highest speed of each stroke is that when motor runs at speed (3000 r/min), When the length of ball screw types a re too long, because of resonance and moving at the highest speed, it may appear noise,vibration, and so on . Now should slow down its s peed appropriately.

4. 行程是指我们标准产品所能达到的最大行程，有特殊要求请咨询销售人员。
Stroke refers to its max distance of our standard products can achieve, ask our salesman for help if needed.

ZHS14 单轴/1-Axis

齿轮齿条驱动
Rack and pinion Drive

此图仅供参考，出货规格详见尺寸规格图
The picture is just for the reference.Please check the actual dimensions on the drawing.

最大行程 Maximum Stroke	最高速度 Maximum Stroke	额定扭矩 Maximux Static Torque	齿条规格 Rack Specification	直线导轨 Linear Guide
3500mm	1650mm/s	1.27N·m	1.5M	15×12.5-2支

电机马达连接方式 Motor Connection Style	
	BC

型号表示方式
Ordering Method

ZHS14A – L10 – S900 – BC – T40B – C1 – N

- **本体型号** Ontology Model
- **滑台类型** Slider Type
  - A 标准型 Standard
  - B 防尘型 Dustproof
- **齿条导程** Rock and Pinion Lead
  - 10 10mm
  - 20 20mm
  - 33 33mm
- **有效行程** Maximum Stroke
  - A 标准型 900 - 3500mm
  - B 防尘型 600 - 2500mm
  - 行程间隔 100mm Pitch
- **马达连接方式** Motor Position
  - BC 马达直连外置 Motor Direct Connection
- **马达品牌、功率** Coil Specifications
  - T 台达（标准）Delta
  - P 松下（标准）Panasonic
  - Y 安川（标准）Yaskawa
  - C 客户自配 Customer Preared
  - 10 100w
  - 20 200w
  - 40 400w
  - 75 750w
  - B 有刹车 With Brake *
  - 注：若无刹车则不表示；选用步进电机请咨询销售人员。
- **原点感应器** Origin Sensor
  - 外挂型 Out Side
  - C 马达侧 Moter side
  - D 反马达侧 Opposite Motor Side
  - 无 No Sensor
  - E 无 No Sensor
- **端点极限感应器** Limit Sensor
  - 1 1只 pcs
  - 2 2只 pcs
  - 3 3只 pcs
  - 无 No Sensor
  - 0 无 No Sensor
- **非标定制** Non-Standard Model

基本规格 Specification

性能	重复定位精度 Repeatability (mm)		±0.02		
	齿条导程"1 Rack and Pinion Lead (mm)		10	20	33
	最高速度"2 Maximum Speed (mm/s)		500	1000	1650
	最大可搬运重量 Maximum Payload	水平使用 Horizontal(kg)	200	110	70
		垂直使用 Vertical(kg)	40	30	20
	减速机速比"3 Reducer Speed Ratio		1/10	1/5	1/3
	额定推力 Rate Thrust (N)		833	416	250
	标准行程A Stroke Pitch (mm)		900~3500mm / 间隔 100mm pitch		
配件	驱动功率 AC Servo Motor Output (W)		400		
	直线导轨 Linear Guide(mm)		W15×H12.5		
	原点感应器 Home Sensor	外挂 Outside	EE-SX672(NPN) EE-SX672P(PNP)		

※齿轮转一圈实际导程99.96mm，正确的计算方式为 导程÷减速比×电机转速＝实际速度。

感应器接线图（原点及端点） Sensor Layout

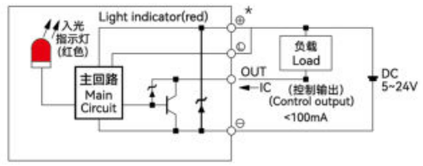

*马达加减速设定0.2秒。
*Acceleration and deacceleration value is set 0.2 second.
*本产品标准行程工作速度请参照P206页应用。
*Please refer to page P206 for standard stroke working speed.

容许负载力矩表 Allowable Overhang

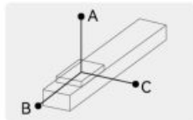

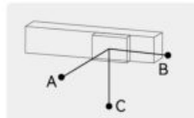

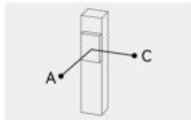

单位(unit): mm

水平安装 Horizontal Installation		A	B	C
导程 10 Lead	100kg	867	173	156
	150kg	567	113	101
	200kg	420	85	75
导程 20 Lead	55kg	788	157	142
	80kg	530	107	96
	110kg	382	77	69
导程 33 Lead	30kg	723	144	130
	50kg	308	85	77
	70kg	300	60	55

单位(unit): mm

墙壁安装 Wall Installation		A	B	C
导程 10 Lead	100kg	173	200	867
	150kg	113	131	567
	200kg	85	98	420
导程 20 Lead	55kg	256	269	1261
	80kg	172	182	849
	110kg	124	130	611
导程 33 Lead	30kg	341	360	1444
	50kg	200	212	849
	70kg	142	150	601

单位(unit): mm

垂直安装 Vertical Installation		A	C
导程 10 Lead	20kg	1000	810
	30kg	654	519
	40kg	485	381
导程 20 Lead	10kg	1625	1317
	20kg	797	632
	30kg	525	413
导程 33 Lead	5kg	2363	1915
	10kg	1158	919
	20kg	573	450

静态容许负载惯量 Static Loading Moment

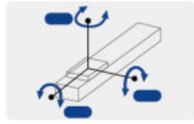

单位(unit): N·m

水平安装 Horizontal Installation	
MY	716
MP	718
MR	631

*力矩所表示的数据，代表重心。
*The torque value in the chart indicate the center of gravity.
*产品在规范的使用条件下,使用寿命为7000公里。
*Operation life is 7000km when the product is using under the specified conditions.
*倒吊使用无法套用标准规范，如有需求请与我们联系。
*Data information is not for ceiling-mount inverse use, contact us for the details if you want to apply ceiling-mount inverse usage.

推荐搭配伺服电机一览表 Recommended Motor Table

品牌 Brand	特征码 Coding	有无刹车 Wherer With Brake	马达功率 Motor Power	电源电压 (AC-voltage)	伺服马达型号 Motor Model	伺服驱动型号 Motor Model
台达 Delta	T	无刹车(水平使用) Without Brake(Horizontal Type)	400W	220V	ECMA-C20604RS	ASD-B2-0421-B
		有刹车(垂直使用) With Brake(Vertical Type)	400W	220V	ECMA-C20604SS	ASD-B2-0421-B
松下 Panasonic	P	无刹车(水平使用) Without Brake(Horizontal Type)	400W	220V	MHMF042L1U2M	MBDLN25SG
		有刹车(垂直使用) With Brake(Vertical Type))	400W	220V	MHMF042L1V2M	MBDLN25SG
安川 Yaskawa	Y	无刹车(水平使用) Without Brake(Horizontal Type)	400W	220V	SGM7J04AFC6S	SGD7S2R8A00A002
		有刹车(垂直使用) With Brake(Vertical Type)	400W	220V	SGM7J04AFC6E	SGD7S2R8A00A002

ZHS14 单轴/1-Axis

A 标准型 Standard

单位(Unit):mm

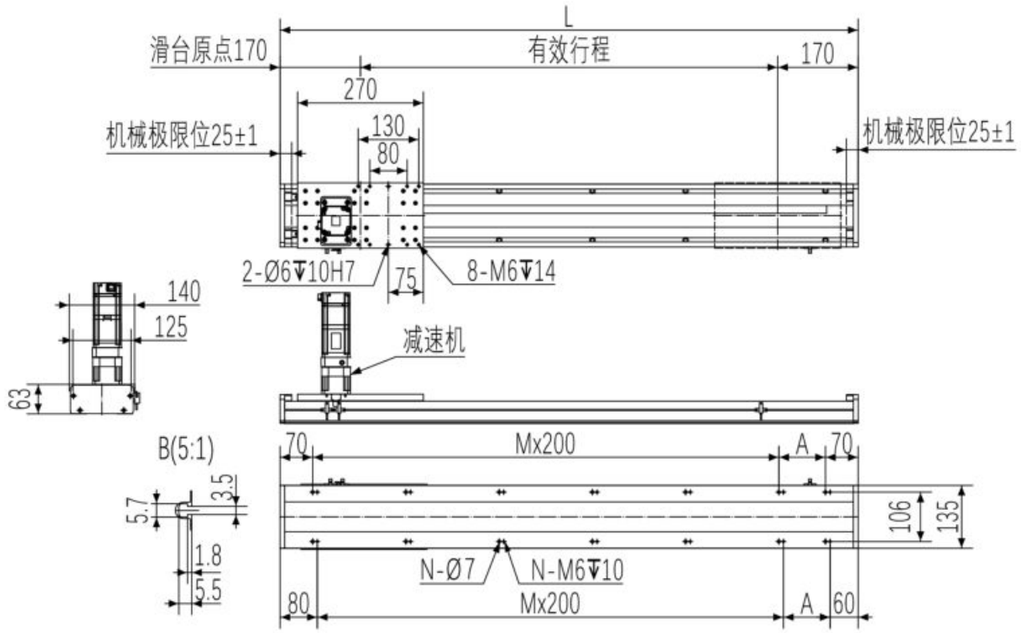

有效行程	900	1000	1100	1200	1300	1400	1500	1600	1700	1800	1900	2000	2100	2200	2300	2400	2500	2600	2700	2800	2900	3000	3100	3200	3300	3400	3500
L	1240	1340	1440	1540	1640	1740	1840	1940	2040	2140	2240	2340	2440	2540	2640	2740	2840	2940	3040	3140	3240	3340	3440	3540	3640	3740	3840
A	100	200	100	200	100	200	100	200	100	200	100	200	100	200	100	200	100	200	100	200	100	200	100	200	100	200	100
M	5	5	6	6	7	7	8	8	9	9	10	10	11	11	12	12	13	13	14	14	15	15	16	16	17	17	18
N	14	14	16	16	18	18	20	20	22	22	24	24	26	26	28	28	30	30	32	32	34	34	36	36	38	38	40
KG	17.5	18.75	20	21.25	22.5	23.75	25	26.25	27.5	28.75	30	31.25	32.5	33.75	35	36.25	37.5	38.75	40	41.25	42.5	43.75	45	46.25	47.5	48.75	50

可选定制方案介绍（多个载重滑台）

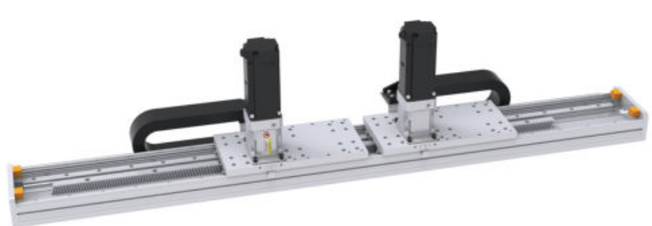

升级配置:

增加多个载重滑台，
满足更多使用要求。

B 防尘型 Dustproof

单位(Unit):mm

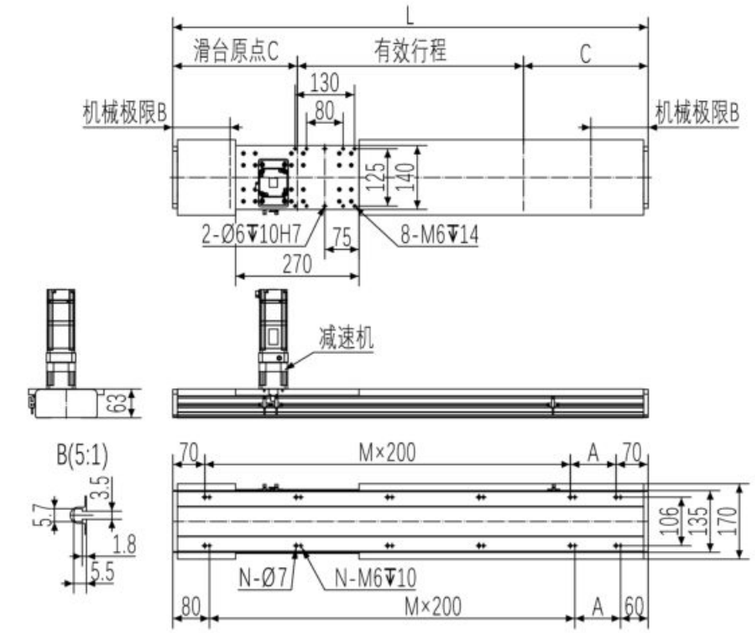

有效行程	600	700	800	900	1000	1100	1200	1300	1400	1500	1600	1700	1800	1900	2000	2100	2200	2300	2400	2500
L	1240	1384	1528	1674	1818	1962	2106	2250	2396	2540	2684	2828	2974	3118	3262	3406	3550	3696	3840	3984
A	100	44	188	134	78	222	166	110	56	200	144	88	234	178	122	66	210	156	100	44
M	5	6	6	7	8	8	9	10	11	11	12	13	13	14	15	16	16	17	18	19
N	14	16	16	18	20	20	22	24	26	26	28	30	30	32	34	36	36	38	40	42
B	180	202	224	247	269	291	313	335	358	380	402	424	447	469	491	513	535	558	580	602
C	320	342	364	387	409	431	453	475	498	520	542	564	587	609	631	653	675	698	720	742
KG	17.5	19.3	21.1	22.93	24.73	26.53	28.33	30.13	31.95	33.75	35.55	37.35	39.18	40.98	42.78	44.58	46.38	48.2	50	51.8

B款防尘型产品效果图

升级配置:

增加柔性风琴防护罩，
可适应更多使用环境。

ZHS17 单轴/1-Axis

齿轮齿条驱动
Rack and pinion Drive

此图仅供参考，出货规格详见尺寸规格图
The picture is just for the reference.Please check the actual dimensions on the drawing.

最大行程 Maximum Stroke	最高速度 Maximum Stroke	额定扭矩 Maximux Static Torque	齿条规格 Rack Specification	直线导轨 Linear Guide
5500mm	2200mm/s	2.39N·m	2M	20×19-2支

电机马达连接方式 Motor Connection Style	
	BC

型号表示方式
Ordering Method

ZHS17A – L13 – S900 – BC – T75B – C1 – N

本体型号 Ontology Model

滑台类型 Slider Type
- A 标准型 Standard
- B 防尘型 Dustproof

齿条导程 Rock and Pinion Lead
- 13 13mm
- 26 26mm
- 44 44mm

有效行程 Maximum Stroke
- A 标准型 900 - 5500mm
- B 防尘型 600 - 4000mm
- 行程间隔 100mm Pitch

马达连接方式 Motor Position
- BC 马达直连外置 Motor Direct Connection

马达品牌、功率 Coil Specifications
- T 台达（标准）Delta
- P 松下（标准）Panasonic
- Y 安川（标准）Yaskawa
- C 客户自配 Customer Preared
- 10 100w
- 20 200w
- 40 400w
- 75 750w
- B 有刹车 With Brake *

注：若无刹车则不表示；选用步进电机请咨询销售人员。

原点感应器 Origin Sensor
- 外挂型 Out Side
- C 马达侧 Moter side
- D 反马达侧 Opposite Motor Side
- 无 No Sensor
- E 无 No Sensor

端点极限感应器 Limit Sensor
- 1 1只 pcs
- 2 2只 pcs
- 3 3只 pcs
- 无 No Sensor
- 0 无 No Sensor

非标定制 Non-Standard Model

基本规格 Specification

性能	重复定位精度 Repeatability (mm)		±0.02		
	齿条导程"1 Rack and Pinion Lead (mm)		13	26	44
	最高速度"2 Maximum Speed (mm/s)		650	1300	2200
	最大可搬运重量 Maximum Payload	水平使用 Horizontal(kg)	250	135	85
		垂直使用 Vertical(kg)	60	40	25
	减速机速比"3 Reducer Speed Ratio		1/10	1/5	1/3
	额定推力 Rate Thrust (N)		1133	566	340
	标准行程A Stroke Pitch (mm)		900~5500mm / 间隔 100mm pitch		
配件	驱动功率 AC Servo Motor Output (W)		750		
	直线导轨 Linear Guide(mm)		W20×H19		
	原点感应器 Home Sensor	外挂 Outside	EE-SX672(NPN) EE-SX672P(PNP)		

※齿轮转一圈实际导程133.2mm，正确的计算方式为 导程÷减速比×电机转速＝实际速度。

感应器接线图（原点及端点） Sensor Layout

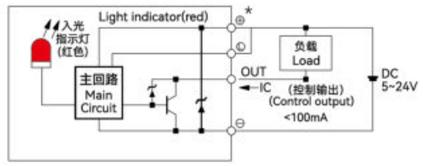

*马达加减速设定0.2秒。
*Acceleration and deaceleration value is set 0.2 second.
*本产品标准行程工作速度请参照P206页应用。
*Please refer to page P206 for standard stroke working speed.

容许负载力矩表 Allowable Overhang

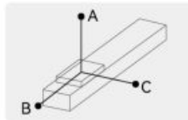

单位(unit): mm

水平安装 Horizontal Installation		A	B	C
导程 13 Lead	100kg	1300	260	195
	200kg	637	127	96
	300kg	420	85	64
导程 26 Lead	40kg	1625	533	415
	80kg	797	261	203
	160kg	394	129	100
导程 44 Lead	30kg	1083	433	358
	50kg	637	255	211
	100kg	316	126	104

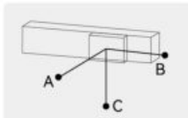

单位(unit): mm

墙壁安装 Wall Installation		A	B	C
导程 13 Lead	100kg	300	300	1300
	200kg	147	147	637
	300kg	98	98	420
导程 26 Lead	40kg	610	555	2600
	80kg	299	272	1274
	160kg	148	135	631
导程 44 Lead	30kg	579	541	2167
	50kg	347	317	1274
	100kg	172	157	631

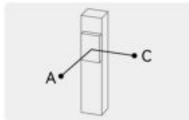

单位(unit): mm

垂直安装 Vertical Installation		A	C
导程 13 Lead	30kg	1000	800
	45kg	654	512
	80kg	364	282
导程 26 Lead	20kg	1219	975
	30kg	797	624
	50kg	473	367
导程 44 Lead	8kg	2217	1773
	20kg	868	681
	30kg	573	445

静态容许负载惯量 Static Loading Moment

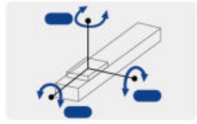

单位(unit): N·m

水平安装 Horizontal Installation	
MY	1342
MP	1344
MR	1180

*力矩所表示的数据，代表重心。
*The torque value in the chart indicate the center of gravity.
*产品在规范的使用条件下,使用寿命为7000公里。
*Operation life is 7000km when the product is using under the specified conditions.
*倒吊使用无法套用标准规范，如有需求请与我们联系。
*Data information is not for ceiling-mount inverse use, contact us for the details if you want to apply ceiling-mount inverse usage.

推荐搭配伺服电机一览表 Recommended Motor Table

品牌 Brand	特征码 Coding	有无刹车 Wherer With Brake	马达功率 Motor Power	电源电压 (AC-voltage)	伺服马达型号 Motor Model	伺服驱动型号 Motor Model
台达 Delta	T	无刹车(水平使用) Without Brake(Horizontal Type)	750W	220V	ECMA-C20807RS	ASD-B2-0721-B
		有刹车(垂直使用) With Brake(Vertical Type)	750W	220V	ECMA-C20807SS	ASD-B2-0721-B
松下 Panasonic	P	无刹车(水平使用) Without Brake(Horizontal Type)	750W	220V	MHMF082L1U2M	MCDLN35SG
		有刹车(垂直使用) With Brake(Vertical Type)	750W	220V	MHMF082L1V2M	MCDLN35SG
安川 Yaskawa	Y	无刹车(水平使用) Without Brake(Horizontal Type)	750W	220V	SGM7J08AFC6S	SGD7S5R5A00A002
		有刹车(垂直使用) With Brake(Vertical Type)	750W	220V	SGM7J08AFC6E	SGD7S5R5A00A002

ZHS17 单轴/1-Axis

齿轮齿条驱动
Rack and pinion Drive

A 标准型 Standard

单位(Unit):mm

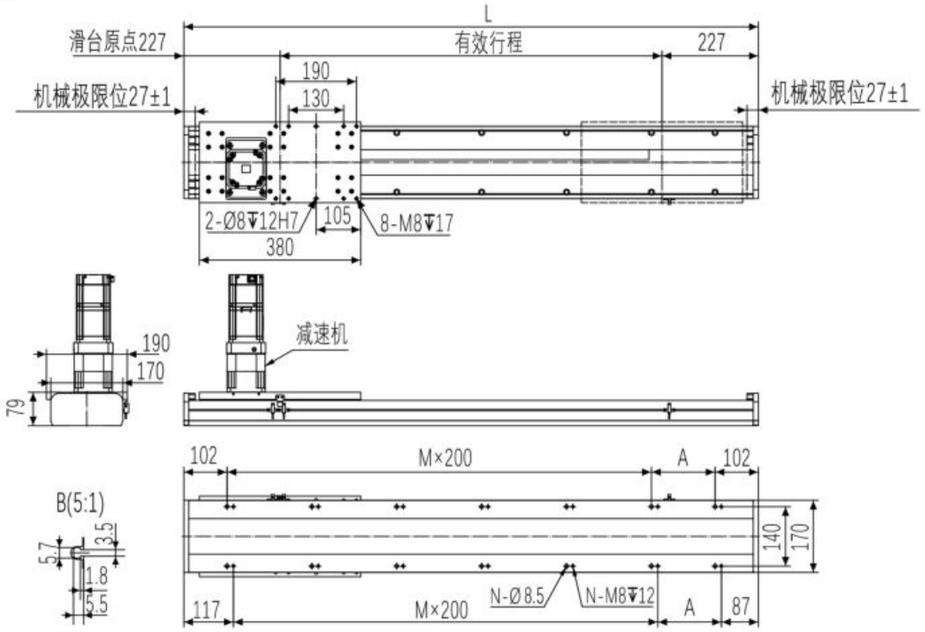

有效行程	900	1000	1100	1200	1300	1400	1500	1600	1700	1800	1900	2000	2100	2200	2300	2400	2500	2600	2700	2800	2900	3000	3100	3200	3300	3400	3500
L	1354	1454	1554	1654	1754	1854	1954	2054	2154	2254	2354	2454	2554	2654	2754	2854	2954	3054	3154	3254	3354	3454	3554	3654	3754	3854	3954
A	150	50	150	50	150	50	150	50	150	50	150	50	150	50	150	50	150	50	150	50	150	50	150	50	150	50	150
M	5	6	6	7	7	8	8	9	9	10	10	11	11	12	12	13	13	14	14	15	15	16	16	17	17	18	18
N	14	16	16	18	18	20	20	22	22	24	24	26	26	28	28	30	30	32	32	34	34	36	36	38	38	40	40
KG	29	30.75	32.5	34.25	36	37.75	39.5	41.25	43	44.75	46.5	48.25	50	51.75	53.5	55.25	57	58.75	60.5	62.25	64	65.75	67.5	69.25	71	72.75	74.5

有效行程	3600	3700	3800	3900	4000	4100	4200	4300	4400	4500	4600	4700	4800	4900	5000	5100	5200	5300	5400	5500
L	4054	4154	4254	4354	4454	4554	4654	4754	4854	4954	5054	5154	5254	5354	5454	5554	5654	5754	5854	5954
A	50	150	50	150	50	150	50	150	50	150	50	150	50	150	50	150	50	150	50	150
M	19	19	20	20	21	21	22	22	23	23	24	24	25	25	26	26	27	27	28	28
N	42	42	44	44	46	46	48	48	50	50	52	52	54	54	56	56	58	58	60	60
KG	76.25	78	79.75	81.5	83.25	85	86.75	88.5	90.25	92	93.75	95.5	97.25	99	100.7	102.5	104.2	106	107.7	109.5

超长行程下单，需要延长交货期。
请咨询销售人员。
Extra long stroke order, need toextend the delivery time.
Please consult the sales for details.

可选定制方案介绍（多个载重滑台）

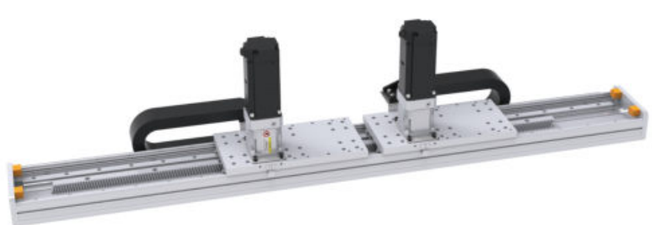

升级配置：

增加多个载重滑台，
满足更多使用要求。

B 防尘型 Dustproof

单位(Unit):mm

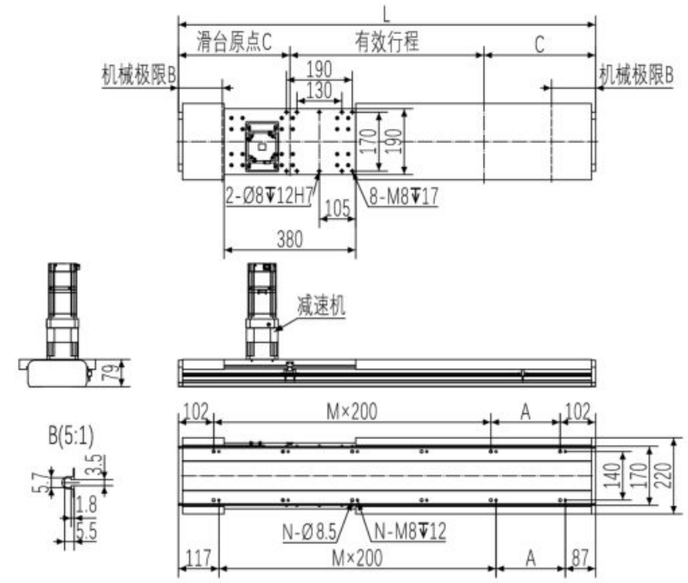

有效行程	600	700	800	900	1000	1100	1200	1300	1400	1500	1600	1700	1800	1900	2000	2100	2200	2300	2400	2500	2600
L	1302	1438	1574	1710	1846	1984	2120	2256	2392	2528	2664	2802	2938	3074	3210	3346	3484	3620	3756	3892	4028
A	98	234	170	106	42	180	116	52	188	124	60	198	134	70	206	142	80	216	152	88	224
M	5	5	6	7	8	8	9	10	10	11	12	12	13	14	14	15	16	16	17	18	18
N	14	14	16	18	20	20	22	24	24	26	28	28	30	32	32	34	36	36	38	40	40
B	156	174	192	210	228	247	265	283	301	319	337	356	374	392	410	428	447	465	483	501	519
C	351	369	387	405	423	442	460	478	496	514	532	551	569	587	605	623	642	660	678	696	714
KG	28.09	30.47	32.85	35.23	37.61	40.03	42.41	44.79	47.17	49.55	51.93	54.34	56.72	59.1	61.48	63.86	66.28	68.66	71.04	73.42	75.8

有效行程	2700	2800	2900	3000	3100	3200	3300	3400	3500	3600	3700	3800	3900	4000
L	4164	4302	4438	4574	4710	4846	4984	5120	5256	5392	5528	5664	5802	5938
A	160	98	234	170	106	42	180	116	52	188	124	60	198	134
M	19	20	20	21	22	23	23	24	25	25	26	27	27	28
N	42	44	44	46	48	50	50	52	54	54	56	58	58	60
B	537	556	574	592	610	628	647	665	683	701	719	737	756	774
C	732	751	769	787	805	823	842	860	878	896	914	932	951	969
KG	78.18	80.59	82.97	85.35	87.73	90.11	92.53	94.91	97.29	99.67	102.05	104.43	106.84	109.22

超长行程下单，需要延长交货期。
请咨询销售人员。
Extra long stroke order, need toextend the delivery time.
Please consult the sales for details.

B款防尘型产品效果图

升级配置：

增加柔性风琴防护罩，
可适应更多使用环境。

ZHS22 单轴/1-Axis

齿轮齿条驱动
Rack and pinion Drive

此图仅供参考，出货规格详见尺寸规格图
The picture is just for the reference.Please check the actual dimensions on the drawing.

最大行程 Maximum Stroke	最高速度 Maximum Stroke	额定扭矩 Maximux Static Torque	齿条规格 Rack Specification	直线导轨 Linear Guide
5500mm	2200mm/s	2.39N·m	2M	23×18-2支

电机马达连接方式 Motor Connection Style	
	BC

型号表示方式
Ordering Method

ZHS22A – L13 – S900 – BC – T75B – C1 – N

本体型号 Ontology Model

滑台类型 Slider Type
- A 标准型 Standard
- B 防尘型 Dustproof

齿条导程 Rock and Pinion Lead
- 13 13mm
- 26 26mm
- 44 44mm

有效行程 Maximum Stroke
- A 标准型 900 - 5500mm
- B 防尘型 600 - 4000mm
- 行程间隔 100mm Pitch

马达连接方式 Motor Position
- BC 马达直连外置 Motor Direct Connection

马达品牌、功率 Coil Specifications
- T 台达（标准）Delta
- P 松下（标准）Panasonic
- Y 安川（标准）Yaskawa
- C 客户自配 Customer Preared
- 10 100w
- 20 200w
- 40 400w
- 75 750w
- B 有刹车 With Brake *

注：若无刹车则不表示；选用步进电机请咨询销售人员。

原点感应器 Origin Sensor
- 外挂型 Out Side
- C 马达侧 Moter side
- D 反马达侧 Opposite Motor Side
- 无 No Sensor
- E 无 No Sensor

端点极限感应器 Limit Sensor
- 1 1只 pcs
- 2 2只 pcs
- 3 3只 pcs
- 无 No Sensor
- 0 无 No Sensor

非标定制 Non-Standard Model

基本规格 Specification

性能	重复定位精度 Repeatability (mm)		±0.02		
	齿条导程"1 Rack and Pinion Lead (mm)		13	26	44
	最高速度"2 Maximum Speed (mm/s)		650	1300	2200
	最大可搬运重量 Maximum Payload	水平使用 Horizontal(kg)	300	160	100
		垂直使用 Vertical(kg)	80	50	30
	减速机速比"3 Reducer Speed Ratio		1/10	1/5	1/3
	额定推力 Rate Thrust (N)		1133	566	340
	标准行程A Stroke Pitch (mm)		900~5500mm / 间隔 100mm pitch		
配件	驱动功率 AC Servo Motor Output (W)		750		
	直线导轨 Linear Guide(mm)		W23×H18		
	原点感应器 Home Sensor	外挂 Outside	EE-SX672(NPN) EE-SX672P(PNP)		

※齿轮转一圈实际导程133.2mm，正确的计算方式为 导程÷减速比×电机转速＝实际速度。

感应器接线图（原点及端点） Sensor Layout

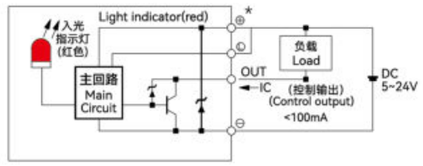

*马达加减速设定0.2秒。
*Acceleration and deacceleration value is set 0.2 second.
*本产品标准行程工作速度请参照P206页应用。
*Please refer to page P206 for standard stroke working speed.

容许负载力矩表 Allowable Overhang

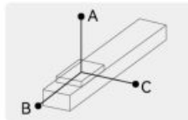

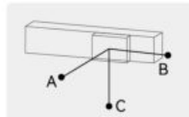

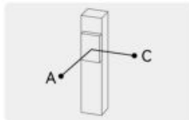

单位(unit): mm

水平安装 Horizontal Installation		A	B	C
导程 13 Lead	100kg	1950	385	273
	200kg	956	189	134
	300kg	631	125	88
导程 26 Lead	40kg	2438	789	580
	80kg	1195	386	285
	160kg	592	191	140
导程 44 Lead	30kg	1625	641	501
	50kg	956	377	294
	100kg	473	187	146

单位(unit): mm

墙壁安装 Wall Installation		A	B	C
导程 13 Lead	100kg	420	436	130
	200kg	205	213	637
	300kg	135	140	420
导程 26 Lead	40kg	853	806	2600
	80kg	419	395	1274
	160kg	207	195	631
导程 44 Lead	30kg	827	784	2167
	50kg	486	462	1274
	100kg	241	228	631

单位(unit): mm

垂直安装 Vertical Installation		A	C
导程 13 Lead	30kg	1300	1039
	45kg	850	666
	80kg	473	367
导程 26 Lead	20kg	1585	1268
	30kg	1035	811
	50kg	615	477
导程 44 Lead	8kg	2881	2305
	20kg	1130	886
	30kg	745	578

静态容许负载惯量 Static Loading Moment

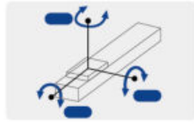

单位(unit): N·m

水平安装 Horizontal Installation	
MY	2052
MP	2052
MR	1810

*力矩所表示的数据，代表重心。
*The torque value in the chart indicate the center of gravity.
*产品在规范的使用条件下,使用寿命为7000公里。
*Operation life is 7000km when the product is using under the specified conditions.
*倒吊使用无法套用标准规范，如有需求请与我们联系。
*Data information is not for ceiling-mount inverse use, contact us for the details if you want to apply ceiling-mount inverse usage.

推荐搭配伺服电机一览表 Recommended Motor Table

品牌 Brand	特征码 Coding	有无刹车 Wherer With Brake	马达功率 Motor Power	电源电压 (AC-voltage)	伺服马达型号 Motor Model	伺服驱动型号 Motor Model
台达 Delta	T	无刹车(水平使用) Without Brake(Horizontal Type)	750W	220V	ECMA-C20807RS	ASD-B2-0721-B
		有刹车(垂直使用) With Brake(Vertical Type)	750W	220V	ECMA-C20807SS	ASD-B2-0721-B
松下 Panasonic	P	无刹车(水平使用) Without Brake(Horizontal Type)	750W	220V	MHMF082L1U2M	MCDLN35SG
		有刹车(垂直使用) With Brake(Vertical Type)	750W	220V	MHMF082L1V2M	MCDLN35SG
安川 Yaskawa	Y	无刹车(水平使用) Without Brake(Horizontal Type)	750W	220V	SGM7J08AFC6S	SGD7S5R5A00A002
		有刹车(垂直使用) With Brake(Vertical Type)	750W	220V	SGM7J08AFC6E	SGD7S5R5A00A002

ZHS22 单轴/1-Axis

齿轮齿条驱动
Rack and pinion Drive

A 标准型 Standard

单位(Unit):mm

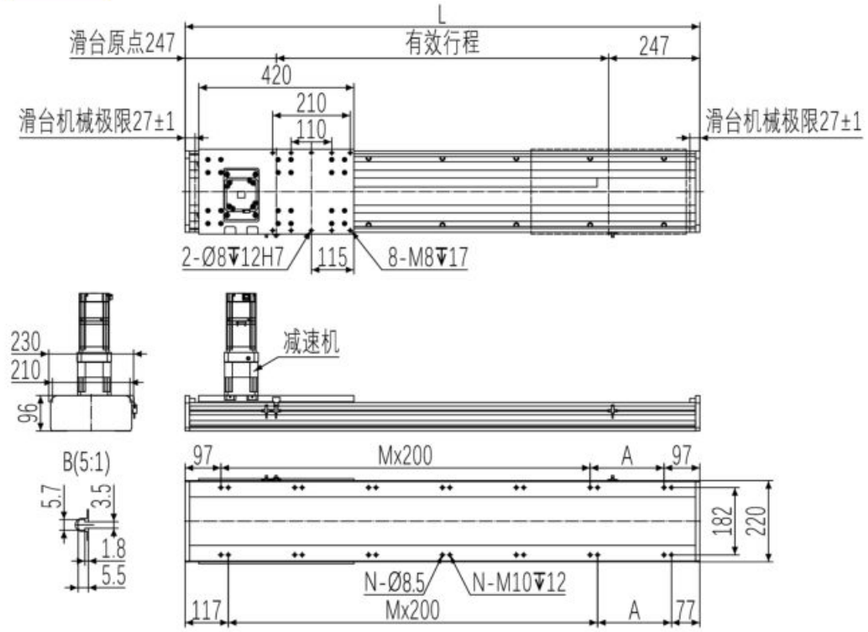

有效行程	900	1000	1100	1200	1300	1400	1500	1600	1700	1800	1900	2000	2100	2200	2300	2400	2500	2600	2700	2800	2900	3000	3100	3200	3300	3400	3500
L	1394	1494	1594	1694	1794	1894	1994	2094	2194	2294	2394	2494	2594	2694	2794	2894	2994	3094	3194	3294	3394	3494	3594	3694	3794	3894	3994
A	200	100	200	100	200	100	200	100	200	100	200	100	200	100	200	100	200	100	200	100	200	100	200	100	200	100	200
M	5	6	6	7	7	8	8	9	9	10	10	11	11	12	12	13	13	14	14	15	15	16	16	17	17	18	18
N	14	16	16	18	18	20	20	22	22	24	24	26	26	28	28	30	30	32	32	34	34	36	36	38	38	40	40
KG	46.2	48.87	51.54	54.21	56.88	59.55	62.22	64.89	67.56	70.23	72.9	75.57	78.24	80.91	83.58	86.25	88.92	91.59	94.26	96.93	99.6	102.2	104.9	107.6	110.3	113	115.6

有效行程	3600	3700	3800	3900	4000	4100	4200	4300	4400	4500	4600	4700	4800	4900	5000	5100	5200	5300	5400	5500
L	4094	4194	4294	4394	4494	4594	4694	4794	4894	4994	5094	5194	5294	5394	5494	5594	5694	5794	5894	5994
A	100	200	100	200	100	200	100	200	100	2000	100	200	100	200	100	200	100	200	100	200
M	19	19	20	20	21	21	22	22	23	23	24	24	25	25	26	26	27	27	28	28
N	42	42	44	44	46	46	48	48	50	50	52	52	54	54	56	56	58	58	60	60
KG	118.3	121	123.6	126.3	129	131.6	134.3	137	139.7	142.3	145	147.7	150.3	153	155.7	158.3	161	163.7	166.3	169

超长行程下单，需要延长交货期。
请咨询销售人员。
Extra long stroke order, need toextend the delivery time.
Please consult the sales for details.

可选定制方案介绍（多个载重滑台）

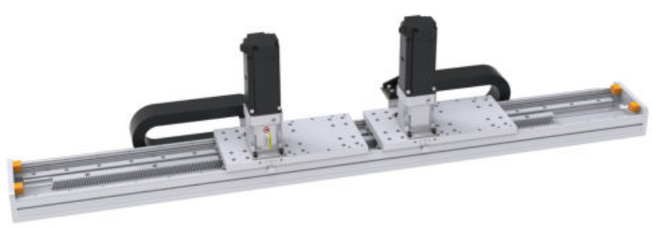

升级配置：

增加多个载重滑台，
满足更多使用要求。

B 防尘型 Dustproof

单位(Unit):mm

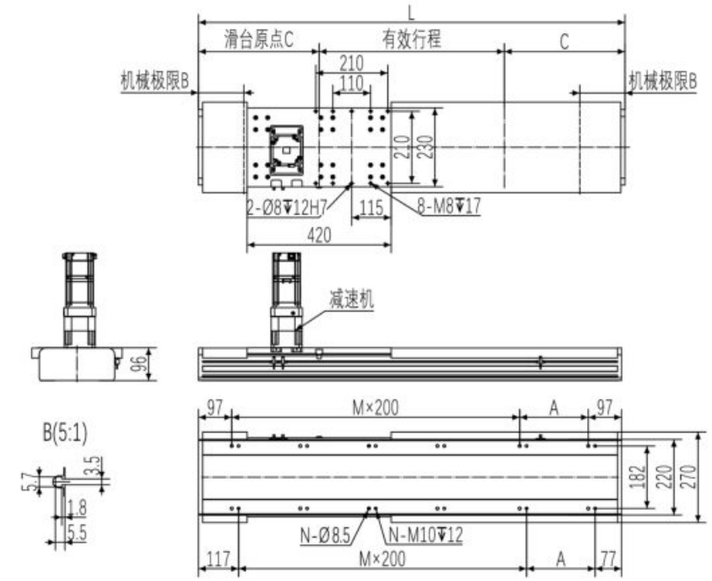

有效行程	600	700	800	900	1000	1100	1200	1300	1400	1500	1600	1700	1800	1900	2000	2100	2200	2300	2400	2500	2600
L	1342	1478	1614	1750	1886	2024	2160	2296	2432	2568	2704	2842	2978	3114	3250	3386	3524	3660	3796	3932	4068
A	148	84	220	156	92	230	166	102	238	174	110	48	184	120	56	192	130	66	202	138	74
M	5	6	6	7	8	8	9	10	10	11	12	13	13	14	15	15	16	17	17	18	19
N	14	16	16	18	20	20	22	24	24	26	28	30	30	32	34	34	36	38	38	40	42
B	156	174	192	210	228	247	265	283	301	319	337	356	374	392	410	428	447	465	483	501	519
C	317	389	407	425	443	462	480	498	516	534	552	571	589	607	625	643	662	680	698	716	73
KG	444.8	48.4	52.1	55.7	59.3	63	66.7	70.3	73.9	77.6	81.2	84.9	88.5	92.1	95.8	99.4	103.1	106.7	110.3	114	117.6

有效行程	2700	2800	2900	3000	3100	3200	3300	3400	3500	3600	3700	3800	3900	4000
L	4204	4342	4478	4614	4750	4886	5024	5160	5296	5432	5568	5704	5842	5978
A	210	148	84	220	156	92	230	166	102	238	174	110	48	184
M	19	20	21	21	22	23	23	24	25	25	26	27	28	28
N	42	44	46	46	48	50	50	52	54	54	56	58	60	60
B	537	556	574	592	610	628	647	665	683	701	719	737	756	774
C	752	771	789	807	825	843	862	880	898	916	934	952	971	989
KG	121.2	124.9	128.5	132.2	135.8	139.4	143.1	146.8	150.4	154.01	157.7	161.3	165	168.6

超长行程下单，需要延长交货期。
请咨询销售人员。
Extra long stroke order, need toextend the delivery time.
Please consult the sales for details.

B款防尘型产品效果图

升级配置：

增加柔性风琴防护罩，
可适应更多使用环境。

ZQR Series
直线电机系列
(有铁芯系列)
(Iron-core Linear Servo Motor)

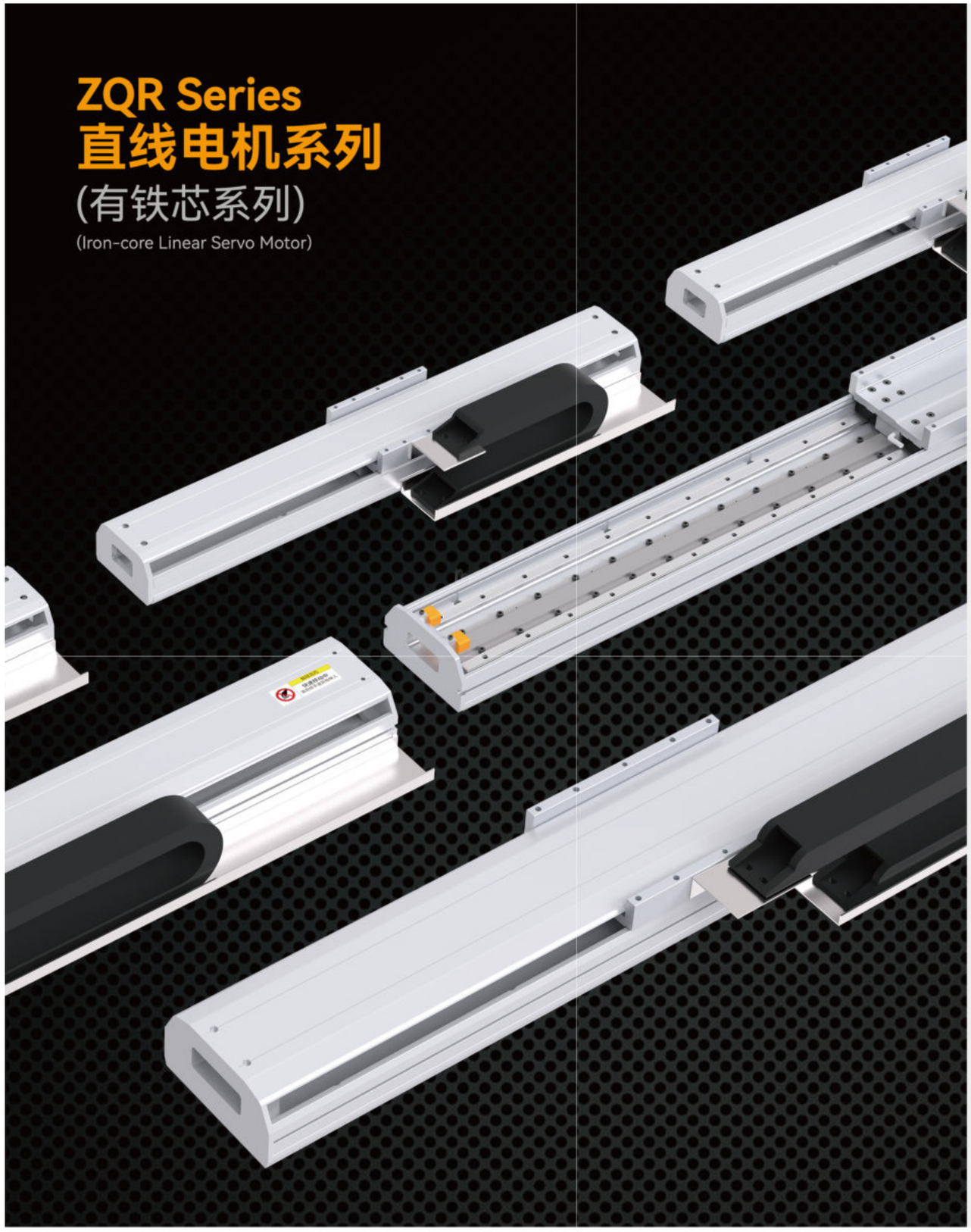

目录
CONTENTS

ZQR12S

最大行程 2478mm
最大负载 30KG
本体高度 85mm
本体宽度 120mm
..... 211

ZQR17S

最大行程 3018mm
最大负载 90KG
本体高度 105mm
本体宽度 170mm
..... 219

ZQR14S

最大行程 2478mm
最大负载 60KG
本体高度 95mm
本体宽度 140mm
..... 215

ZQR22

最大行程 3225mm
最大负载 140KG
本体高度 122mm
本体宽度 220mm
..... 223

内部结构图 Inner Structure

行程最长到 3255mm
Maximum stroke: 3255mm

重复精度 ±0.002mm
Repeatability: ±0.002mm

多滑台(动子)选择
Various options of carriage

高精度、高速度、长行程
High accuracy, high speed, long stroke

A 高刚性本体/高刚性盖板
High Rigid Body / High Rigid Upper Cover

高刚性盖板
High rigidity cover

特殊抗弯曲设计，长行程使用时，
盖板不容易扭曲变形
Special anti-flexing design.
When it is long stroke,the cover is not easy to distort.

B 动子：线圈
Rotor: Moving Coil

C 定子：磁板
Stator: Magnet Track

磁栅/ZB头

品牌 Brand	马达记号 Mark	编码器型号 Encoder Model	分辨率 Resolving power	反应速度 Reaction rate	出力信号 Output signal	最大可用长度 Maximum available length	IP等级 IP level
SIKO	S	MSK200/1-0110	1μm	6m/s	A/B	100,000mm	67
ELGO	S	EMIX1X	1μm	4m/s	A/B	32,000mm	67
SKR	Z	ZBRS	1μm	5m/s	A/B	15,000mm	65
		ZBRL	2μm	5m/s	A/B	15,000mm	65
Renishaw	S	LM10IC001BB10A00	1μm	7m/s	A/B	100,000mm	68
	R	RH100X30D05A	1μm	6m/s	A/B	20,000mm	50

如需更高精度及速度请咨询销售人员（可提供到分辨率0.1μm、速度8m/s）

驱动器

搭配驱动器一览表 Suitable Motor Brand

品牌 Brand	驱动器记号 Mark	驱动器型号 Driver Model	马达功率 Watp	电源电压 AC-Voltage	通讯信号 Connection signal
高创 Servotronix	S	CDHD-P1	400W	单相220V 三相220V	TTL 1VV
松下 Panasonic	P	A6L BTDH	400W	单相220V 三相220V	TTL IGBTPWM
台达 Delta	T	ASDA-A2R-L	400W	单向220V 三相220V	TTL (脉波可经由转换器)

可配套三种市面常用之直线驱动器

特点
Features

超低顿振，可取代无铁芯直线电机
(Low cogging force able to replace iron-less liner motor.)。
正弦波绕线，出力平顺
(Sine distributed winding for producing smooth thrust.)。
锁付面为高导热铝板，散热佳、高推力
(Build-in aluminum mounting plate for excellent heat dissipation.)。
全金属覆盖，无电磁干扰
(Fully covered by metal shielding to eliminate EMI problem.)。

高刚性本体/高刚性盖板
High Rigid Body / High Rigid Upper Cover

静音工作
Quiet operation:
可有效降低运转时噪音，提升运转平顺性、寿命与润滑效率。具有更广发的产业应用性，更适合于高速、宁静与低发尘需求的高科技产业。
Effectively reduce the operating noise and enhance the smoothness,durability and lubrication efficiency.
It is broader in different industrial application and more suitable for higt speed,Quiet and low dust requirement of high-tech industries.

dB

无磁栅，无光栅
No Magnetic Grid, No Grating

黑科技"ZB读数头"替代光栅尺与磁栅尺
Black Technology "ZB reading head" replaces grating ruler and magnetic grating ruler.
全新研发编码器能完美替代光磁尺与磁性尺的功能，
拥有卓越的性价比。并且能达分辨率0.001mm的高精度。
The newly developed encoder can perfectly replace the functions of optical magnetic scale and magnetic scale.Has excellent cost performance. And it can achieve high precision with a resolution of 0.001mm.

超越滚珠丝杆的精度需求。
Exceed the accuracy of ball screw.

重复定位精度 Repeatability ±0.002m
解析度 Resolution ±0.001m

光学尺可选择外置形式。*External mounted linear scale can be choosen.

多种组合应用方式
Variety of Combinations

可选配单轴多动力滑台和同步双驱动轴。可配多个滑台。
Optional multi-powered carriageos on one axis or Synchronized action on multi axis.
Multiple sliding seats.

相关产品信息请参考阅读本选型目录。
For further information,please refer to the individual manual.

多样化滑台定制
Carriage Customize

双滑台双马达型
Double carriage double motor drive

双滑台单马达型
Double carriage single motor drive

滑台加长单马达型
Long carriage single motor drive

ZQR12S 单轴/1-Axis

直线电机 (有铁芯系列)
Iron-core Linear Servo Motor

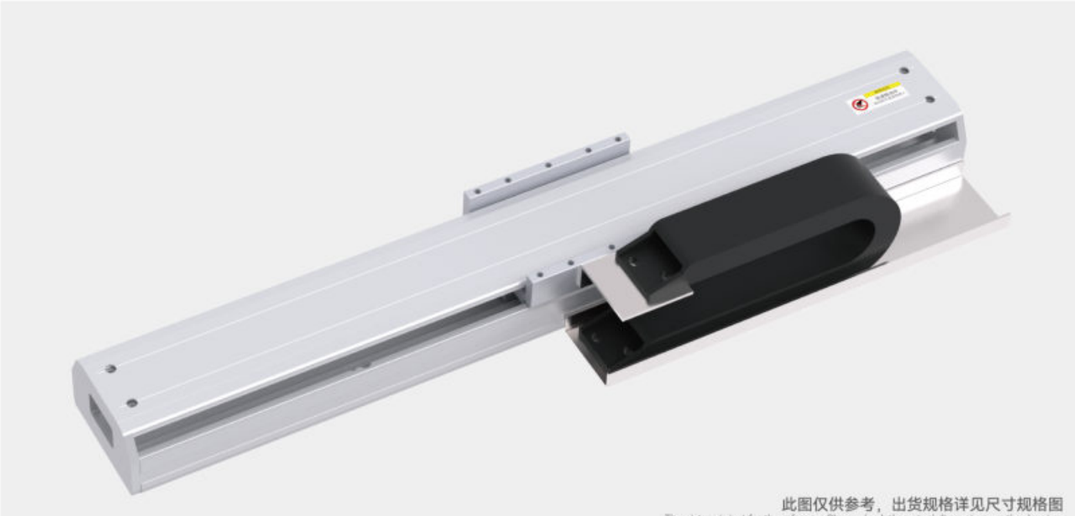

此图仅供参考，出货规格详见尺寸规格图
The picture is just for the reference.Please check the actual dimensions on the drawing.

最大行程 Maximum Stroke	最高速度 Maximum Stroke	峰值推力 Peak Force	连续推力 Rated Force@100C	直线导轨 Linear Guide
2514mm	3000mm/s	221/405/N	72/137/N	15×H12.5支

型号表示方式
Ordering Method

本体型号 Ontology Model	线圈 Coil	有效行程 Effective Stroke	编码器 Encoder	驱动器 Driver	感应器选项 Sensor options	滑台数量 Slider number	非标定制 Non-standard Model
ZQR12S	C1	S534	Z	P	C3	1	N

本体型号

线圈规格 Coil specifications
标准型 YA20-C1 400W
加长型 YA20-C2 400W

***最大行程** Maximum Stroke
行程范围 2478mm
108间隔 108mm pat
注：非标准规格方案定制，请咨询销售人员。
Note: Non-standard specifications, please consult the salesman.

编码器 Encoder
R 光栅尺1μm Renishaw
S 磁栅尺1μm SIKO
Z ZB读数头1μm SKR

驱动器
P 松下 Panasonic
T 台达 Delta
S 高创 Servotronix

原点感应器 Origin Sensor
C1 尺上感应器（光栅）
C3 感应器×3pcs Sensor
注：前极限后极限并接驱动器
Note:Front&Rear sensors connect driver

滑台 Slider
1 滑台数量
注：同一条模组上可多个滑台
Note: One body can use several slider

基本规格 Specification

	驱动方式 Type(mm)		线圈YA20-C1	线圈YA20-C2
性能	编码器 Encoder		磁栅尺/光栅尺/ZB读数头	
	最高速度*1*2 Maximum Speed (mm/s)		4000	
	最大加速度*2 Maximum Payload (G)		2.5	
	最大负载*3 Payload (kg)	水平使用 Horizontal	15	30
	分辨率 Resolution (μm)		1μm/5μm	
	峰值推力 Peak Force (N)		221	405
	连续推力 Rated Force @ 100C (N)		72	137
	标准行程 Stroke Pitch (mm)		102~2478/间隔108	
	使用温度 Use Temperature (℃)		0~40	

- 最高速度最小分辨率而变化。
  Maximum speed minimum resolution change.
- 动作速度、加速度等规格受负载的限制。
  The speed, acceleration is limited by load.
- 加速度为2G动作时的负载，所到达速度，受推力和速度特性的限制。
  The acceleration is the load of 2G action, speed is limited by the thrust and velocity characteristics.
- 反复运动0间隙。
  Repeat the zero clearance.
- 使用增量型磁性尺，行走定位精度可由软件修正。
  Using the incremental magnetic ruler, the accuracy of walking positional can be modified by software.
- 如需要标准配置以外的行程，请咨询销售人员。
  Consulting the salesman if you need non-standard stroke.

感应器接线图 (原点及端点) Sensor Layout

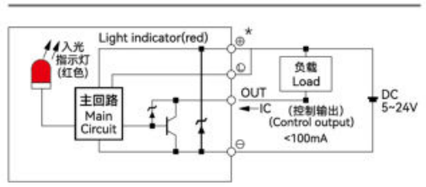

搭配编码器一览表 Encoder

品牌 Brand	马达记号 Mark	编码器型号 Encoder Model	分辨率 Resolving power	反应速度 Reaction rate	出力信号 Output signal	最大可用长度 Maximum available length	IP等级 IP level
SIKO	S	MSK200/1-0110	1μm	6m/s	A/B	100,000mm	67
ELGO	S	EMIX1X	1μm	4m/s	A/B	32,000mm	67
SKR	Z	ZBRS	1μm	5m/s	A/B	15,000mm	65
		ZBRL	2μm	5m/s	A/B	15,000mm	65
Renishaw	S	LM10IC001BB10A00	1μm	7m/s	A/B	100,000mm	68
	R	RH100X30D05A	1μm	6m/s	A/B	20,000mm	50

如需更高精度及速度请咨询销售人员 Please consult the salesman for higher accuracy and speed.

搭配驱动器一览表 Recommended Controller Table

品牌 Brand	驱动器记号 Mark	驱动器型号 Driver Model	马达功率 Watp	电源电压 AC-voltage	通讯信号 Connection signal
高创 Servotronix	S	CDHD-P1	400W	单相220V 三相220V	TTL 1.VV
松下 Panasonic	P	A6L BTDH	400W	单相220V 三相220V	TTL IGBTPWM
台达 Delta	T	ASD-A3-L	400W	单向220V 三相220V	TTL (旋波可经由转换器)

ZQR12S 单轴/1-Axis

YA20C1-1

单位(Unit):mm

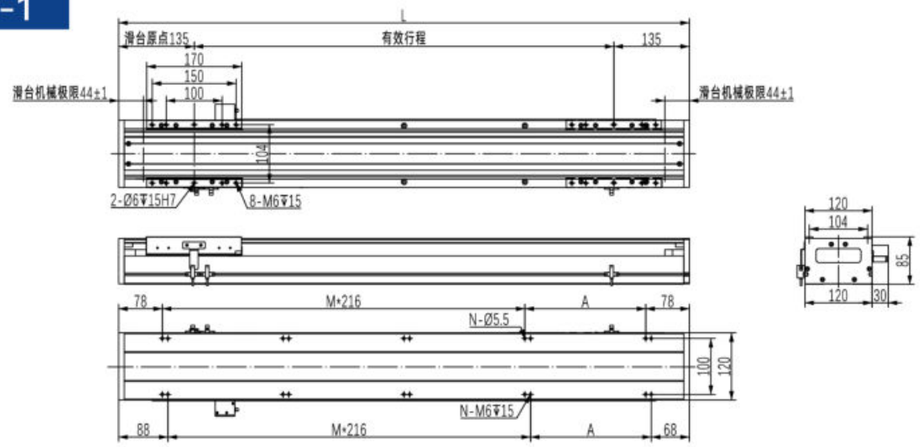

有效行程	102	210	318	426	534	642	750	858	966	1074	1182	1290	1398	1506	1614	1722	1830	1938	2046	2154	2262	2370	2478
L	372	480	588	696	804	912	1020	1128	1236	1344	1452	1560	1668	1776	1884	1992	2100	2208	2316	2424	2532	2640	2748
A	216	108	216	108	216	108	216	108	216	108	216	108	216	108	216	108	216	108	216	108	216	108	216
M	0	1	1	2	2	3	3	4	4	5	5	6	6	7	7	8	8	9	9	10	10	11	11
N	4	6	6	8	8	10	10	12	12	14	14	16	16	18	18	20	20	22	22	24	24	26	26
KG	6	7.2	8.4	9.6	10.8	12	13.2	14.4	15.6	16.8	18	19.2	20.4	21.6	22.8	24	25.2	26.4	27.6	28.8	30	31.2	32.4

YA20C2-1

单位(Unit):mm

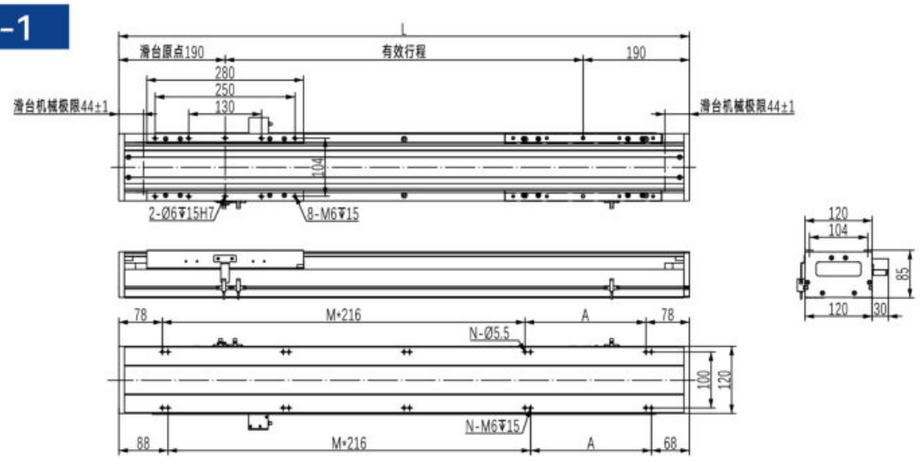

有效行程	100	208	316	424	532	640	748	856	964	1072	1180	1288	1396	1504	1612	1720	1828	1936	2044	2152	2260	2368	2476
L	480	588	696	804	912	1020	1128	1236	1344	1452	1560	1668	1776	1884	1992	2100	2208	2316	2424	2532	2640	2748	2856
A	108	216	108	216	108	216	108	216	108	216	108	216	108	216	108	216	108	216	108	216	108	216	108
M	1	1	2	2	3	3	4	4	5	5	6	6	7	7	8	8	9	9	10	10	11	11	12
N	6	6	8	8	10	10	12	12	14	14	16	16	18	18	20	20	22	22	24	24	26	26	28
KG	8.5	9.7	10.9	12.1	13.3	14.5	15.7	16.9	18.1	19.3	20.5	21.7	22.9	24.1	25.3	26.5	27.7	28.9	30.1	31.3	32.5	33.7	34.9

ZQR14S 单轴/1-Axis

直线电机 (有铁芯系列)
Iron-core Linear Servo Motor

最大行程 Maximum Stroke	最高速度 Maximum Stroke	峰值推力 Peak Force	连续推力 Rated Force@100C	直线导轨 Linear Guide
2478mm	3000mm/s	405/810/N	137/274/N	15×H12.5支

型号表示方式
Ordering Method

本体型号 Ontology Model	线圈 Coil	有效行程 Effective Stroke	编码器 Encoder	驱动器 Driver	感应器选项 Sensor options	滑台数量 Slider number	非标定制 Non-standard Model
ZQR14S	C1	S750	Z	P	C3	1	N

本体型号

线圈规格 Coil specifications
- 标准型 YA35-C1 400W
- 加长型 YA35-C2 400W

***最大行程** Maximum Stroke
- 行程范围 2478mm
- 108间隔 108mm pat

注：非标准规格方案定制，请咨询销售人员。
Note: Non-standard specifications, please consult the salesman.

编码器 Encoder
- R 光栅尺1μm Renishaw
- S 磁栅尺1μm SIKO
- Z ZB读数头1μm SKR

驱动器
- P 松下 Panasonic
- T 台达 Delta
- S 高创 Servotronix

原点感应器 Origin Sensor
- C1 尺上感应器（光栅）
- C3 感应器×3pcs Sensor

注：前极限后极限并接驱动器
Note:Front&Rear sensors connect driver

滑台 Slider
- 1 滑台数量

注：同一条模组上可多个滑台
Note: One body can use several slider

基本规格 Specification

驱动方式 Type(mm)		线圈YA35-C1	线圈YA35-C2
性能	编码器 Encoder	磁栅尺/光栅尺/ZB读数头	
	最高速度*1*2 Maximum Speed (mm/s)	4000	
	最大加速度*2 Maximum Payload (G)	2.5	
	最大负载*3 Payload (kg) 水平使用 Horizontal	30	60
	分辨率 Resolution (μm)	1μm/5μm	
	峰值推力 Peak Force (N)	405	810
	连续推力 Rated Force @ 100C (N)	137	274
	标准行程 Stroke Pitch (mm)	102~2478/间隔108	
	使用温度 Use Temperature (℃)	0~40	

- 最高速度最小分辨率而变化。
  Maximum speed minimum resolution change.
- 动作速度、加速度等规格受负载的限制。
  The speed, acceleration is limited by load.
- 加速度为2G动作时的负载，所到达速度，受推力和速度特性的限制。
  The acceleration is the load of 2G action, speed is limited by the thrust and velocity characteristics.
- 反复运动0间隙。
  Repeat the zero clearance.
- 使用增量型磁性尺，行走定位精度可由软件修正。
  Using the incremental magnetic ruler, the accuracy of walking positional can be modified by software.
- 如需要标准配置以外的行程，请咨询销售人员。
  Consulting the salesman if you need non-standard stroke.

感应器接线图 (原点及端点) Sensor Layout

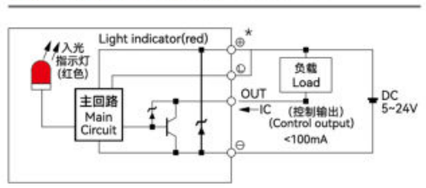

搭配编码器一览表 Encoder

品牌 Brand	马达记号 Mark	编码器型号 Encoder Model	分辨率 Resolving power	反应速度 Reaction rate	出力信号 Output signal	最大可用长度 Maximum available length	IP等级 IP level
SIKO	S	MSK200/1-0110	1μm	6m/s	A/B	100,000mm	67
ELGO	S	EMIX1X	1μm	4m/s	A/B	32,000mm	67
SKR	Z	ZBRS	1μm	5m/s	A/B	15,000mm	65
		ZBRL	2μm	5m/s	A/B	15,000mm	65
Renishaw	S	LM10IC001BB10A00	1μm	7m/s	A/B	100,000mm	68
	R	RH100X30D05A	1μm	6m/s	A/B	20,000mm	50

如需更高精度及速度请咨询销售人员 Please consult the salesman for higher accuracy and speed.

搭配驱动器一览表 Recommended Controller Table

品牌 Brand	驱动器记号 Mark	驱动器型号 Driver Model	马达功率 Watp	电源电压 AC-voltage	通讯信号 Connection signal
高创 Servotronix	S	CDHD-P1	400W	单相220V 三相220V	TTL 1.VV
松下 Panasonic	P	A6L BTDH	400W	单相220V 三相220V	TTL IGBTPWM
台达 Delta	T	ASD-A3-L	400W	单向220V 三相220V	TTL (旋波可经由转换器)

ZQR14S 单轴/1-Axis

单位(Unit):mm

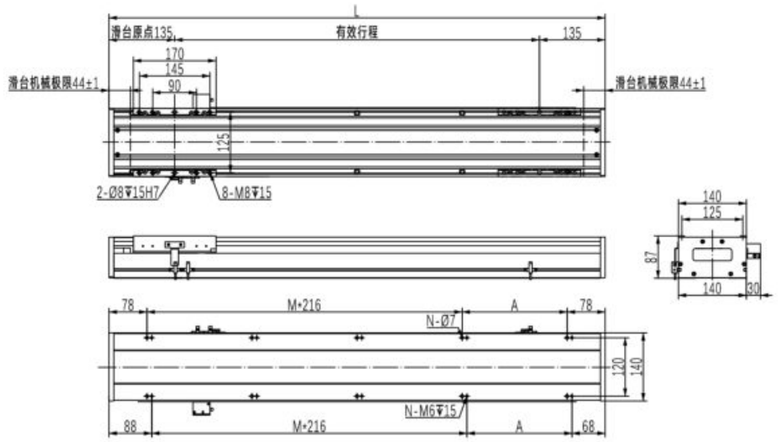

有效行程	102	210	318	426	534	642	750	858	966	1074	1182	1290	1398	1506	1614	1722	1830	1938	2046	2154	2262	2370	2478
L	372	480	588	696	804	912	1020	1128	1236	1344	1452	1560	1668	1776	1884	1992	2100	2208	2316	2424	2532	2640	2748
A	216	108	216	108	216	108	216	108	216	108	216	108	216	108	216	108	216	108	216	108	216	108	216
M	0	1	1	2	2	3	3	4	4	5	5	6	6	7	7	8	8	9	9	10	10	11	11
N	4	6	6	8	8	10	10	12	12	14	14	16	16	18	18	20	20	22	22	24	24	26	26
KG	8.25	9.6	10.95	12.3	13.65	15	16.35	17.7	19.05	20.4	21.75	23.1	24.45	25.8	27.15	28.5	29.85	31.2	32.55	33.9	35.25	36.6	37.95

YA35C2-1

单位(Unit):mm

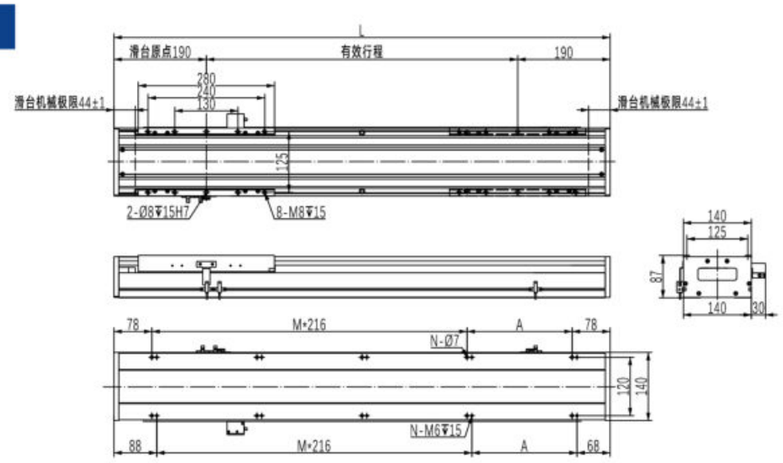

有效行程	100	208	316	424	532	640	748	856	964	1072	1180	1288	1396	1504	1612	1720	1828	1936	2044	2152	2260	2368	2476
L	480	588	696	804	912	1020	1128	1236	1344	1452	1560	1668	1776	1884	1992	2100	2208	2316	2424	2532	2640	2748	2856
A	108	216	108	216	108	216	108	216	108	216	108	216	108	216	108	216	108	216	108	216	108	216	108
M	1	1	2	2	3	3	4	4	5	5	6	6	7	7	8	8	9	9	10	10	11	11	12
N	6	6	8	8	10	10	12	12	14	14	16	16	18	18	20	20	22	22	24	24	26	26	28
KG	11.2	12.55	13.9	15.25	16.6	17.95	19.3	20.65	22	23.35	24.7	26.05	27.4	28.75	30.1	31.45	32.8	34.15	35.5	36.85	38.2	39.55	40.9

ZQR17S 单轴/1-Axis

直线电机 (有铁芯系列)
Iron-core Linear Servo Motor

最大行程 Maximum Stroke	3016mm	最高速度 Maximum Stroke	3000mm/s	峰值推力 Peak Force	592/1184/N	连续推力 Rated Force@100C	193/386/N	直线导轨 Linear Guide	15×H12.5支

型号表示方式
Ordering Method

本体型号 Ontology Model	线圈 Coil	有效行程 Effective Stroke	编码器 Encoder	驱动器 Driver	感应器选项 Sensor options	滑台数量 Slider number	非标定制 Non-standard Model
ZQR17S	C1	S750	Z	P	C3	1	N

本体型号

线圈规格 Coil specifications
- 标准型 YA49-C1 400W
- 加长型 YA49-C2 750W

***最大行程** Maximum Stroke
- 行程范围 2478mm
- 108间隔 108mm pat

注：非标准规格方案定制，请咨询销售人员。
Note: Non-standard specifications, please consult the salesman.

编码器 Encoder
- R 光栅尺1μm Renishaw
- S 磁栅尺1μm SIKO
- Z ZB读数头1μm SKR

驱动器
- P 松下 Panasonic
- T 台达 Delta
- S 高创 Servotronix

原点感应器 Origin Sensor
- C1 尺上感应器（光栅）
- C3 感应器×3pcs Sensor

注：前极限后极限并接驱动器
Note:Front&Rear sensors connect driver

滑台 Slider
- 1 滑台数量

注：同一条模组上可多个滑台
Note: One body can use several slider

基本规格 Specification

驱动方式 Type(mm)		线圈YA49-C1	线圈YA49-C2
性能	编码器 Encoder	磁栅尺/光栅尺/ZB读数头	
	最高速度*1*2 Maximum Speed (mm/s)	4000	
	最大加速度*2 Maximum Payload (G)	2.5	
	最大负载*3 Payload (kg) 水平使用 Horizontal	45	90
	分辨率 Resolution (μm)	1μm/5μm	
	峰值推力 Peak Force (N)	592	1184
	连续推力 Rated Force @ 100C (N)	193	386
	标准行程 Stroke Pitch (mm)	102~3016/间隔108	
	使用温度 Use Temperature (℃)	0~40	

- 最高速度最小分辨率而变化。
  Maximum speed minimum resolution change.
- 动作速度、加速度等规格受负载的限制。
  The speed, acceleration is limited by load.
- 加速度为2G动作时的负载，所到达速度，受推力和速度特性的限制。
  The acceleration is the load of 2G action, speed is limited by the thrust and velocity characteristics.
- 反复运动0间隙。
  Repeat the zero clearance.
- 使用增量型磁性尺，行走定位精度可由软件修正。
  Using the incremental magnetic ruler, the accuracy of walking positional can be modified by software.
- 如需要标准配置以外的行程，请咨询销售人员。
  Consulting the salesman if you need non-standard stroke.

感应器接线图 (原点及端点) Sensor Layout

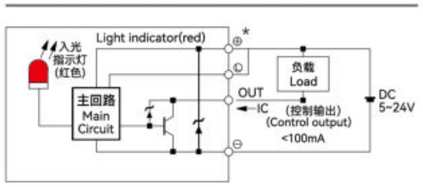

搭配编码器一览表 Encoder

品牌 Brand	马达记号 Mark	编码器型号 Encoder Model	分辨率 Resolving power	反应速度 Reaction rate	出力信号 Output signal	最大可用长度 Maximum available length	IP等级 IP level
SIKO	S	MSK200/1-0110	1μm	6m/s	A/B	100,000mm	67
ELGO	S	EMIX1X	1μm	4m/s	A/B	32,000mm	67
SKR	Z	ZBRS	1μm	5m/s	A/B	15,000mm	65
		ZBRL	2μm	5m/s	A/B	15,000mm	65
Renishaw	S	LM10IC001BB10A00	1μm	7m/s	A/B	100,000mm	68
	R	RH100X30D05A	1μm	6m/s	A/B	20,000mm	50

如需更高精度及速度请咨询销售人员 Please consult the salesman for higher accuracy and speed.

搭配驱动器一览表 Recommended Controller Table

品牌 Brand	驱动器记号 Mark	驱动器型号 Driver Model	马达功率 Watp	电源电压 AC-voltage	通讯信号 Connection signal
高创 Servotronix	S	CDHD-P1	400W/750W	单相220V 三相220V	TTL 1.VV
松下 Panasonic	P	A6L BTDH	400W/750W	单相220V 三相220V	TTL IGBTPWM
台达 Delta	T	ASD-A3-L	400W/750W	单向220V 三相220V	TTL (旋波可经由转换器)

ZQR17S 单轴/1-Axis

YA49C1-1

单位(Unit):mm

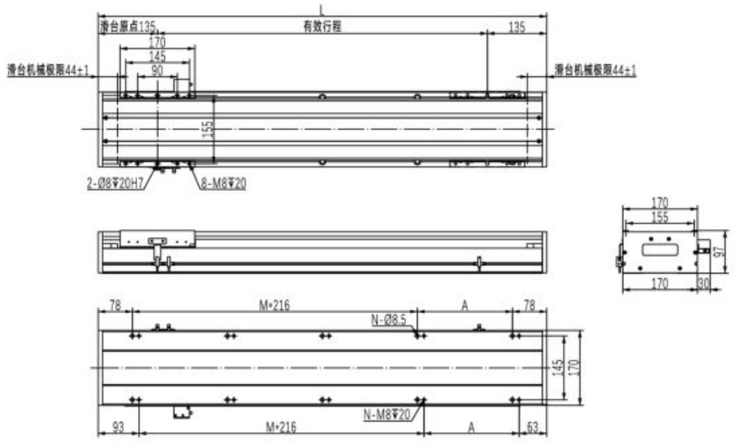

有效行程	102	210	318	426	534	642	750	858	966	1074	1182	1290	1398	1506	1614	1722	1830	1938	2046	2154	2262	2370	2478	2586	2694	2802	2910	3018
L	372	480	588	696	804	912	1020	1128	1236	1344	1452	1560	1668	1776	1884	1992	2100	2208	2316	2424	2532	2640	2748	2856	2964	3072	3180	3288
A	216	108	216	108	216	108	216	108	216	108	216	108	216	108	216	108	216	108	216	108	216	108	216	108	216	108	216	108
M	0	1	1	2	2	3	3	4	4	5	5	6	6	7	7	8	8	9	9	10	10	11	11	12	12	13	13	14
N	4	6	6	8	8	10	10	12	12	14	14	16	16	18	18	20	20	22	22	24	24	26	26	28	28	30	30	32
KG	9.95	12	14.05	16.1	18.15	20.2	22.25	24.3	26.35	28.4	30.45	32.5	34.55	36.6	38.65	40.7	42.75	44.8	46.85	48.9	50.95	53	55.05	57.1	59.15	61.2	63.25	65.3

YA49C2-1

单位(Unit):mm

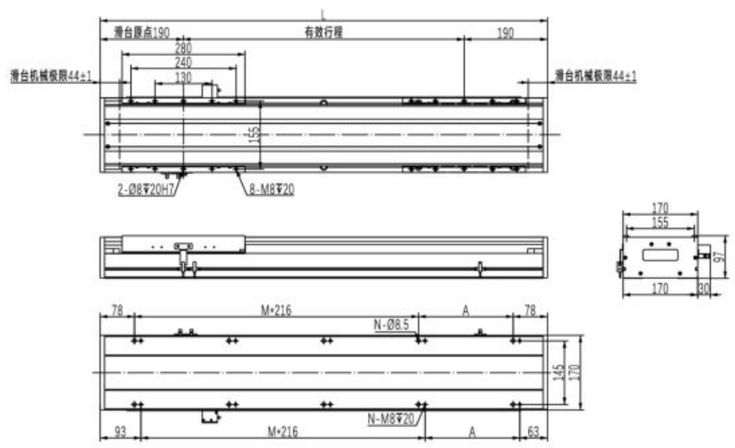

有效行程	100	208	316	424	532	640	748	856	964	1072	1180	1288	1396	1504	1612	1720	1828	1936	2044	2152	2260	2368	2476	2584	2692	2800	2908	3016
L	480	588	696	804	912	1020	1128	1236	1344	1452	1560	1668	1776	1884	1992	2100	2208	2316	2424	2532	2640	2748	2856	2964	3072	3180	3288	3396
A	108	216	108	216	108	216	108	216	108	216	108	216	108	216	108	216	108	216	108	216	108	216	108	216	108	216	108	216
M	1	1	2	2	3	3	4	4	5	5	6	6	7	7	8	8	9	9	10	10	11	11	12	12	13	13	14	14
N	6	6	8	8	10	10	12	12	14	14	16	16	18	18	20	20	22	22	24	24	26	26	28	28	30	30	32	32
KG	14.1	16.15	18.2	20.25	22.3	24.35	26.4	28.45	30.5	32.55	34.6	36.65	38.7	40.75	42.8	44.85	46.9	48.95	51	53.05	55.1	57.15	59.2	61.25	63.3	65.35	67.4	69.45

ZQR22 单轴/1-Axis

直线电机 (有铁芯系列)
Iron-core Linear Servo Motor

此图仅供参考，出货规格详见尺寸规格图
The picture is just for the reference.Please check the actual dimensions on the drawing.

最大行程 Maximum Stroke	最高速度 Maximum Stroke	峰值推力 Peak Force	连续推力 Rated Force@100C	直线导轨 Linear Guide
3225mm	4000mm/s	840/1680/N	280/560/N	23×18-2支

型号表示方式
Ordering Method

本体型号 Ontology Model	线圈 Coil	有效行程 Effective Stroke	编码器 Encoder	驱动器 Driver	感应器选项 Sensor options	滑台数量 Slider number	非标定制 Non-standard Model
ZQR22	C1	S525	Z	P	C3	1	N

本体型号

线圈规格 Coil specifications
- 标准型 J50-C1 750W
- 加长型 J50-C2 1.3KW

***最大行程** Maximum Stroke
- 行程范围 3225mm
- 108间隔 135mm pat

注：非标准规格方案定制，请咨询销售人员。
Note: Non-standard specifications, please consult the salesman.

编码器 Encoder
- R 光栅尺1μm Renishaw
- S 磁栅尺1μm SIKO
- Z ZB读数头1μm SKR

驱动器
- P 松下 Panasonic
- T 台达 Delta
- S 高创 Servotronix

原点感应器 Origin Sensor
- C1 尺上感应器（光栅）
- C3 感应器×3pcs Sensor

注：前极限后极限并接驱动器
Note:Front&Rear sensors connect driver

滑台 Slider
- 1 滑台数量

注：同一条模组上可多个滑台
Note: One body can use several slider

基本规格 Specification

驱动方式 Type(mm)		线圈J50-C1	线圈J50-C2
性能	编码器 Encoder	磁栅尺/光栅尺/ZB读数头	
	最高速度*1*2 Maximum Speed (mm/s)	4000	
	最大加速度*2 Maximum Payload (G)	2.5	
	最大负载*3 Payload (kg) 水平使用 Horizontal	80	140
	分辨率 Resolution (μm)	1μm/5μm	
	峰值推力 Peak Force (N)	840	1680
	连续推力 Rated Force @ 100C (N)	280	560
	标准行程 Stroke Pitch (mm)	120~3225间隔135	
	使用温度 Use Temperature (℃)	0~40	

- 最高速度最小分辨率而变化。
  Maximum speed minimum resolution change.
- 动作速度、加速度等规格受负载的限制。
  The speed, acceleration is limited by load.
- 加速度为2G动作时的负载，所到达速度，受推力和速度特性的限制。
  The acceleration is the load of 2G action, speed is limited by the thrust and velocity characteristics.
- 反复运动0间隙。
  Repeat the zero clearance.
- 使用增量型磁性尺，行走定位精度可由软件修正。
  Using the incremental magnetic ruler, the accuracy of walking positional can be modified by software.
- 如需要标准配置以外的行程，请咨询销售人员。
  Consulting the salesman if you need non-standard stroke.

感应器接线图 (原点及端点) Sensor Layout

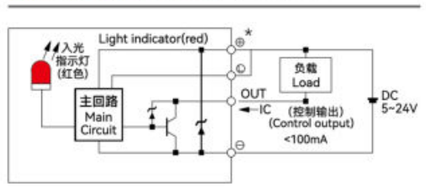

搭配编码器一览表 Encoder

品牌 Brand	马达记号 Mark	编码器型号 Encoder Model	分辨率 Resolving power	反应速度 Reaction rate	出力信号 Output signal	最大可用长度 Maximum available length	IP等级 IP level
SIKO	S	MSK200/1-0110	1μm	6m/s	A/B	100,000mm	67
ELGO	S	EMIX1X	1μm	4m/s	A/B	32,000mm	67
SKR	Z	ZBRS	1μm	5m/s	A/B	15,000mm	65
		ZBRL	2μm	5m/s	A/B	15,000mm	65
Renishaw	S	LM10IC001BB10A00	1μm	7m/s	A/B	100,000mm	68
	R	RH100X30D05A	1μm	6m/s	A/B	20,000mm	50

如需更高精度及速度请咨询销售人员 Please consult the salesman for higher accuracy and speed.

搭配驱动器一览表 Recommended Controller Table

品牌 Brand	驱动器记号 Mark	驱动器型号 Driver Model	马达功率 Watp	电源电压 AC-voltage	通讯信号 Connection signal
高创 Servotronix	S	CDHD-P1	750W/1.3KW	单相220V 三相220V	TTL 1.VV
松下 Panasonic	P	A6L BTDH	750W/1.3KW	单相220V 三相220V	TTL IGBTPWM
台达 Delta	T	ASD-A3-L	750W/1.3KW	单向220V 三相220V	TTL (旋波可经由转换器)

ZQR22 单轴/1-Axis

直线电机 (有铁芯系列)
Iron-core Linear Servo Motor

J50C1-1

搭配ZB头传感器规格尺寸 ↘
单位(Unit):mm

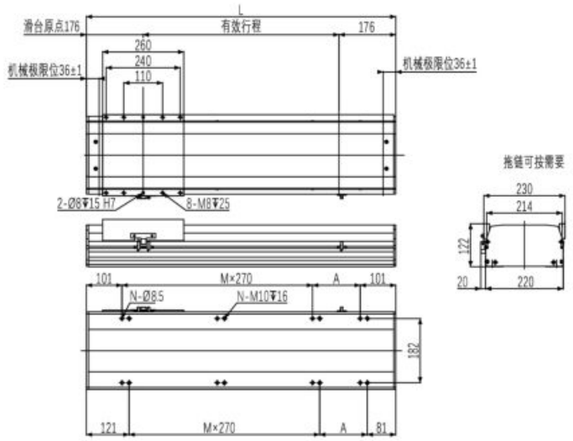

有效行程	120	255	390	525	660	795	930	1065	1200	1335	1470	1605	1740	1875	2010	2145	2280	2415	2550	2685	2820	2955	3090	3225
L	472	607	742	877	1012	1147	1282	1417	1552	1687	1822	1957	2092	2227	2362	2497	2632	2767	2902	3037	3172	3307	3442	3577
A	270	135	270	135	270	135	270	135	270	135	270	135	270	135	270	135	270	135	270	135	270	135	270	135
M	0	1	1	2	2	3	3	4	4	5	5	6	6	7	7	8	8	9	9	10	10	11	11	12
N	4	6	6	8	8	10	10	12	12	14	14	16	16	18	18	20	20	22	22	24	24	26	26	28
KG	22.1	23.3	24.6	25.8	27	28.2	29.4	30.7	31.9	33.1	34.3	35.5	36.8	38	39.2	40.4	41.6	42.9	44.1	45.3	46.5	47.7	49	50.2

J50C2-1

搭配ZB头传感器规格尺寸 ↘
单位(Unit):mm

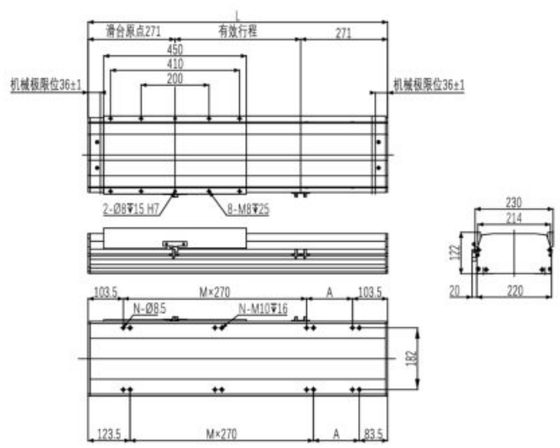

有效行程	70	205	340	475	610	745	880	1015	1150	1285	1420	1555	1690	1825	1960	2095	2230	2365	2500	2635	2770	2905	3040	3175
L	612	747	882	1017	1152	1287	1422	1557	1692	1827	1962	2097	2232	2367	2502	2637	2772	2907	3042	3177	3312	3447	3582	3717
A	135	270	135	270	135	270	135	270	135	270	135	270	135	270	135	270	135	270	135	270	135	270	135	270
M	1	1	2	2	3	3	4	4	5	5	6	6	7	7	8	8	9	9	10	10	11	11	12	12
N	6	6	8	8	10	10	12	12	14	14	16	16	18	18	20	20	22	22	24	24	26	26	28	28
KG	24.1	25.3	26.6	27.8	29	30.2	31.4	32.7	33.9	35.1	36.3	37.5	38.8	40	41.2	42.4	43.6	44.9	46.1	47.3	48.5	49.7	51	52.2

J50C1-1

搭配磁栅或光栅规格尺寸 ↘
单位(Unit):mm

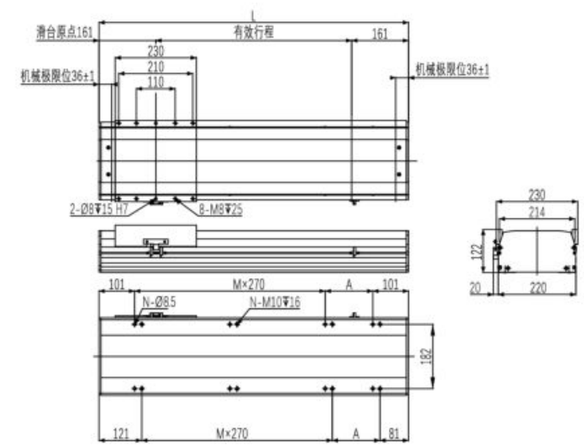

有效行程	150	285	420	555	690	825	960	1095	1230	1365	1500	1635	1770	1905	2040	2175	2310	2445	2580	2715	2850	2985	3120	3255
L	472	607	742	877	1012	1147	1282	1417	1552	1687	1822	1957	2092	2227	2362	2497	2632	2767	2902	3037	3172	3307	3442	3577
A	270	135	270	135	270	135	270	135	270	135	270	135	270	135	270	135	270	135	270	135	270	135	270	135
M	0	1	1	2	2	3	3	4	4	5	5	6	6	7	7	8	8	9	9	10	10	11	11	12
N	4	6	6	8	8	10	10	12	12	14	14	16	16	18	18	20	20	22	22	24	24	26	26	28
KG	22.1	23.3	24.6	25.8	27	28.2	29.4	30.7	31.9	33.1	34.3	35.5	36.8	38	39.2	40.4	41.6	42.9	44.1	45.3	46.5	47.7	49	50.2

J50C2-1

搭配磁栅或光栅规格尺寸 ↘
单位(Unit):mm

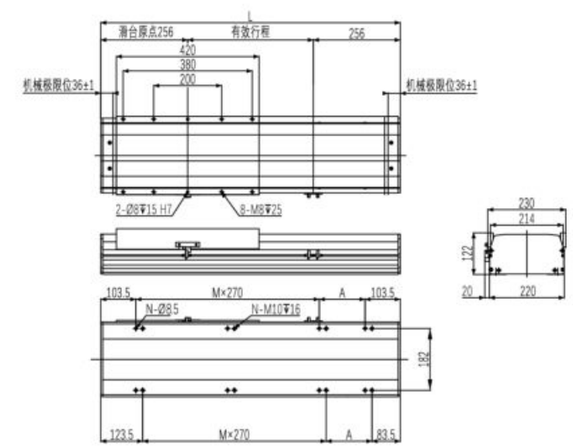

有效行程	100	235	370	505	640	775	910	1045	1180	1315	1450	1585	1720	1855	1990	2125	2260	2395	2530	2665	2800	2935	3070	3205
L	612	747	882	1017	1152	1287	1422	1557	1692	1827	1962	2097	2232	2367	2502	2637	2772	2907	3042	3177	3312	3447	3582	3717
A	135	270	135	270	135	270	135	270	135	270	135	270	135	270	135	270	135	270	135	270	135	270	135	270
M	1	1	2	2	3	3	4	4	5	5	6	6	7	7	8	8	9	9	10	10	11	11	12	12
N	6	6	8	8	10	10	12	12	14	14	16	16	18	18	20	20	22	22	24	24	26	26	28	28
KG	24.1	25.3	26.6	27.8	29	30.2	31.4	32.7	33.9	35.1	36.3	37.5	38.8	40	41.2	42.4	43.6	44.9	46.1	47.3	48.5	49.7	51	52.2

ZYSH Series
导轨内嵌式直交机械手
Built-in Linear Motion Guide Multi Axis Ball Screw Type

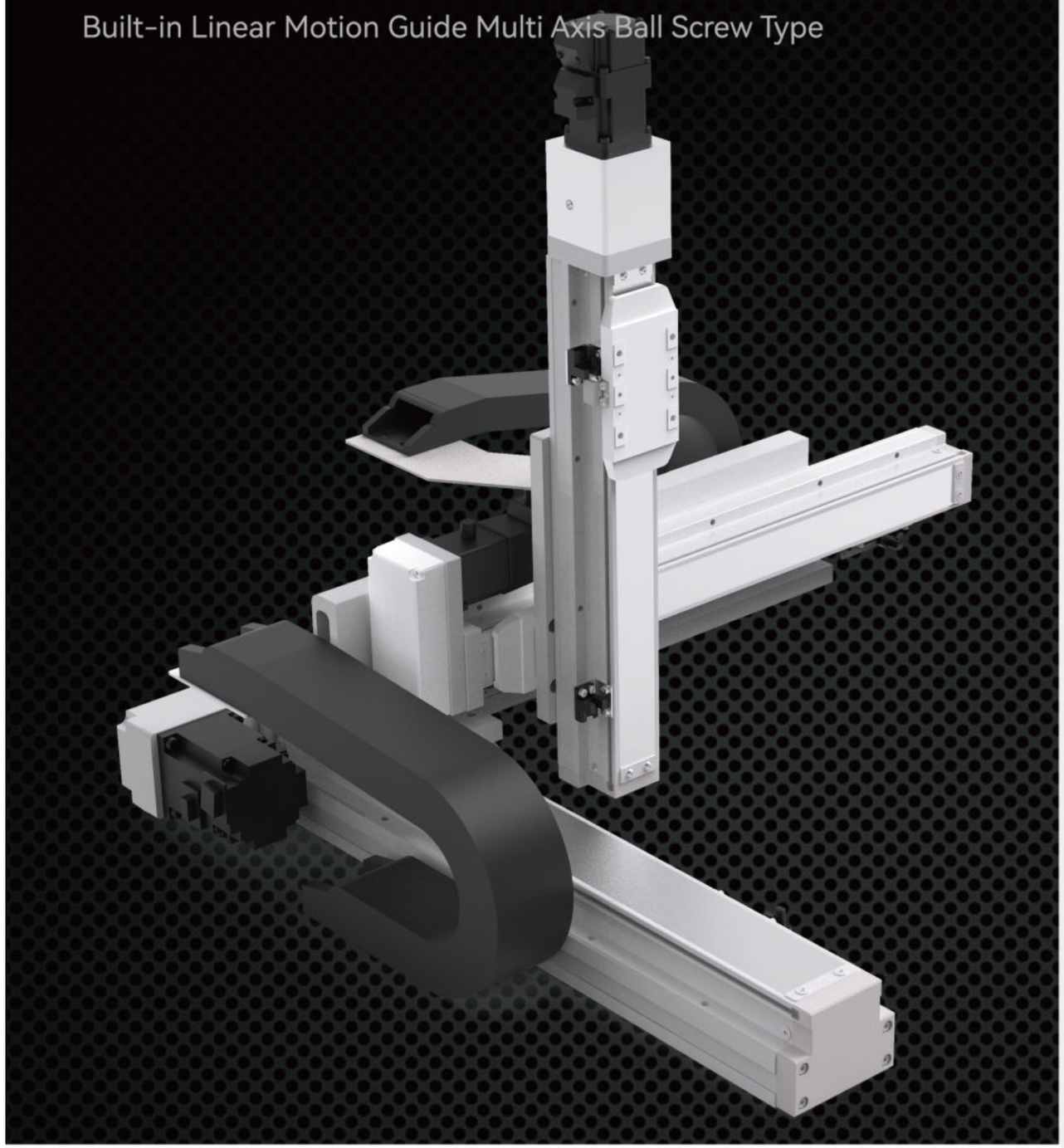

目录
CONTENTS

ZYSH322-A

组合轴数 3轴
最大负载 8KG
X轴最大行程 1100mm
Y轴最大行程 500mm
Z轴最大行程 250mm
..... 233

ZYSH432-A

组合轴数 3轴
最大负载 10KG
X轴最大行程 1250mm
Y轴最大行程 500mm
Z轴最大行程 350mm
..... 243

多轴组合说明

ARM VARIATIONS

通过单轴滑台的多重组合，我们开发了2 轴及3 轴的多轴手臂操作。

(1) 与垂直多关节机器人相比，低廉的价格。

(2) 巧妙的机械设计实现高刚性直交机器人，能减少的振动和变形。

(3) 单轴滑台各式各样可能的组合。

Multi axis combination explanation.We have developed 2 and 3 axes multi axis actuator through the multiple combinations of single axis actuators.

(1) Low cost compared with vertical multi joints robot.

(2) Ingenious mechanical design making Cartesian robots achieve high rigidity for reducing vibration and deformation.

(3) Multiple combination of single axis actuator.

此型为移动Z轴带动工件物。
The type with moving Z-axis carriage.

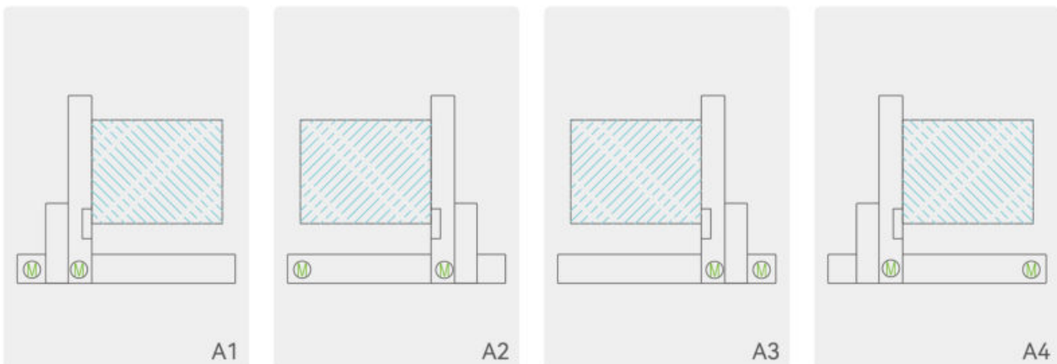

多轴索引 XYSH导轨内嵌丝杆直交机械手

XYSH BUILT-IN LINEAR MOTION GUIDE BALL SCREW MULTI-AXIS ACTUATOR

使用环境 Use Where	传动方式 Driven Mode	型号 Specification	连接型式 Combination	连接轴数 Axis Numbers	各轴导程 Lead			各轴最高速度 Maximum Speed(mm/s)			各轴行程范围 Stroke(mm)		
					X 轴 X axis	Y 轴 Y axis	Z 轴 Z axis	X 轴 X axis	Y 轴 Y axis	Z 轴 Z axis	X 轴 X axis	Y 轴 Y axis	Z 轴 Z axis
一般环境 Semi-enclosed	滚珠丝杆 Ball Screw	ZYSH322-A	悬臂型 (A)	3 轴 3-axis	L10	L10	L5	500	250	250	50-1100	100-500	50-250
		ZYSH432-A			L20	L10	L5	1000	500	250	50-1100	100-500	50-350

Y 轴行程及负荷轴 (Y 轴或 Z 轴) 最大可搬重量 Y-axis Stroke (mm) and payload axis' (Y-axis or Z-axis) maximum payload (kg)											页码 Page
行程 Stroke 100	150	250	350	450	550	650	750	850	950	1050	
8	8	7	5	2							245
12	10	10	10	8							255

*注 Notes:

1. 最高速度为电机额定转速（3000r/min）时的速度，或由滚珠丝杠的容许转速限制的速度。
Rated speed is the motor at rated speed (3000 r/min), or limited by ball screw permissible revolution.

2. 各行程的最高速度为电转速（3000r/min）时的速度，滚珠螺杆驱动机型的行程较长时，因滚珠丝杆发生共振以最高速度工作时，可能会出现异声、震动等情况。应适当降低运动速度。
The highest speed of each stroke is that when motor runs at speed (3000 r/min), When the length of ball screw types a re too long, because of resonance and moving at the highest speed, it may appear noise,vibration, and so on . Now should slow down its s peed appropriately.

ZYSH322-A 3轴/3-Axis

滚珠丝杆驱动
Ball Screw Drive

最大行程 Maximum Stroke

X轴 X Axis 1100mm | Y轴 Y Axis 500mm | Z轴 Z Axis 250mm

最高速度 Maximum Speed

X轴 X Axis 500mm/s | Y轴 Y Axis 500mm/s | Z轴 Z Axis 250mm/s

AC伺服马达功率 AC Servo Motor Output

X轴 X Axis 400W | Y轴 Y Axis 100W | Z轴 Z Axis 100W+刹车

基本规格 Specification

项目 Item	X 轴 X Axis	Y 轴 Y Axis	Z 轴 Z Axis
单轴型号 Model Type	PSH8	PSH5	PSH5
重复定位 Repeatability (mm)	±0.01	±0.01	±0.01
导程 Ball Screw Lead (mm)	10	10	5
最高速度 Maximum Speed (mm/s) ※1	500	500	250
标准行程(50间隔)Stroke 50 mm Pitch (mm)	50-1100	100-500	50-250
驱动功率 AC Servo Motor Output (w)	400	100	100+刹车 Break
使用环境 Environment	0~40℃,85% RH Below		

※1：最高速度(mm/s) 是以伺服马达最高转速3000rpm/min 为基准。 Maximum speed is based on the AC servo motor's 3000RPM.

最大可搬重量 Maximum Payload

Z 行程 Z Stroke mm \ Y 行程 Y Stroke mm	100	150	200	250	300	350	400	450	500
50	8	8	7.5	7	6.5	5	3	2	1
100	8	8	7.3	6.6	5.9	4.4	2.8	1.8	0.8
150	8	8	7.1	6.2	5.3	3.8	2.6	1.6	0.6
200	8	7.8	6.9	6	5.1	3.6	2.4	1.4	0.5
250	8	7.6	6.7	5.8	4.9	3.4	2.2	1.2	0.5

* 限定水安装。 Only for horizontal installation.

型号表示方式
Ordering Method

ZYSH322 – A1 – 300 – 300 – 300 – C – K – N

- 本体型号 Ontology Model
- 连接方式 Combination: A 悬臂型 Arm Type
- 组合方向 Direction: 1, 2, 3, 4
- X轴行程 X Stroke: 50~1100mm 间隔 50mm Pitch
- Y轴行程 Y Stroke: 100~500mm 间隔 50mm Pitch
- Z轴行程 Z Stroke: 50~250mm 间隔 50mm Pitch
- 马达品牌 Coil Specifications: T 台达（标准）Delta; P 松下（标准）Panasonic; Y 安川（标准）Yaskawa; C 客户自配 Customer Preared
- 出货方式 Delivery Methode: K 单轴出货 By Kit; C 连接出货 By Set
- 非标定制 Non-Standard Model

ZYSH322-A1尺寸图 Size

A1

单位(Unit):mm

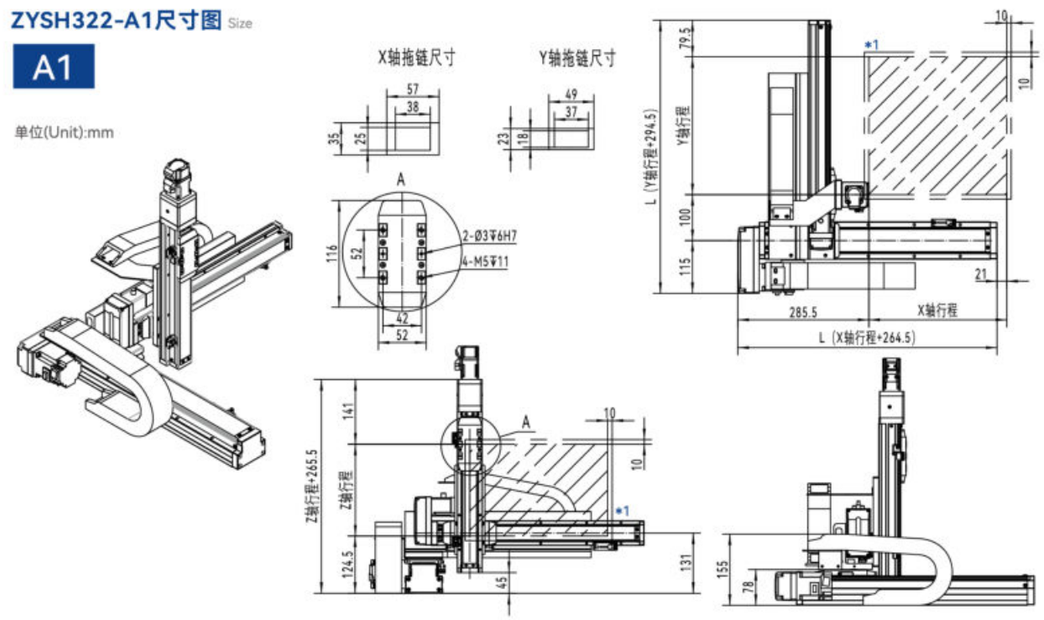

*1.原点回复时的移动范围及机械极限的停止位置。
The moving range of returning origin, the stop position of mechanical limit.

*2.最高速度(mm/s)是以伺服马达最高转速3000rpm/min为基准。
(Maximum speed is based on the AC servo motor's 3000 RPM)

*3.最高使用速度代表该行程内可使用的最高安全速度，若超过此速度，滑台可能会有严重共振产生。
Maximum speed is refers to the highest safe speed that can be used in stroke, if more than the strandard speed, it may occur serious resonance.

*4.X轴拖链固定端固定板由客户自行连结。
Fixing plate for X axis moving end of cable chain need to be assembled by customers.

*5.行程50 时，因本体上锁式固定孔会被滑座遮住，仅能使用4 支螺丝固定，建议客户本体使用下锁式固定孔锁附。
When the stroke is 50mm, if fixing the body from the top to the bottom, the fixing hole will be blocked by slider and only can be uses 4 screws to fix;as a result, suggest that fixing actuator body from the bottom to the top.

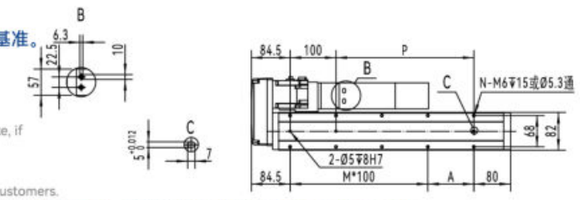

X轴行程 X Stroke mm	50-	100	150	200	250	300	350	400	450	500	550	600	650	700	750	800	850	900	950	1000	1050	1100
L	314.5	364.5	414.5	464.5	514.5	564.5	614.5	664.5	714.5	764.5	814.5	864.5	914.5	964.5	1014.5	1064.5	1114.5	1164.5	1214.5	1264.5	1314.5	1364.5
A	50	100	50	100	50	100	50	100	50	100	50	100	50	100	50	100	50	100	50	100	50	100
M	1	1	2	2	3	3	4	4	5	5	6	6	7	7	8	8	9	9	10	10	11	11
N	6	6	8	8	10	10	12	12	14	14	16	16	18	18	20	20	22	22	24	24	26	26
P	50	100	150	200	250	300	350	400	450	500	550	600	650	700	750	800	850	900	950	1000	1050	1100
最高使用速度* Max. Speed (mm/s)	1000															900	800	700	600	500	400	300

Y轴行程 Y Stroke mm	100	150	200	250	300	350	400	450	500
H	394.5	444.5	494.5	544.5	594.5	644.5	694.5	744.5	794.5
最高使用速度 Max. Speed (mm/s)	500								

连接方式 Combination Direction

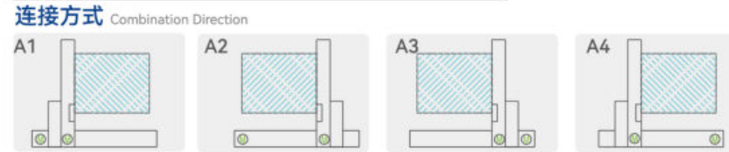

配件规格 Spec. Details

- X 轴详细规格 X-axis Detail Spec. →P027
- Y 轴详细规格 Y-axis Detail Spec. →P023
- Z 轴详细规格 Z-axis Detail Spec. →P023
- 马达详细规格 Motor Brand Options →P321

ZYSH322-A 3轴/3-Axis

滚珠丝杆驱动
Ball Screw Drive

ZYSH322-A1尺寸图 Size

A1

ZYSH322-A1 拖链及拖链固定板 Cable Track and Fixing Plate for Track

物料名称 Material name	拖链物料号 Part No of Cable Track	拖链规格 Specification of Cable Track	拖链接头物料号 Part No of Fix Plate	拖链接头规格 Specification of Fixing Plate	拖链头使用数量 Uantity of Fixing Plate
X 轴拖链 X Axis Cable Track	13647	25.38R R55-节距46	13701	拖链接头一对 (泰瑞斯)25.38R(R55)	1
Y 轴拖链 Y Axis Cable Track	13646	18.37R R38-节距33.5	13700	拖链接头一对 (泰瑞斯)18.37R(R38)	1

ZYSH322-A1 拖链使用节数数量 Quantity of Pitch Number for Cable Track

轴向 Axis \ 行程 Stroke mm	50	100	150	200	250	300	350	400	450	500	550	600	650	700	750	800	850	900	950	1000	1050	1100
X 轴使用节数 Number For Pitch of X Axis	7	8	9	10	11	12	13	14	15	16	18	19	20	21	22	23	24	25	26	27	28	29
Y 轴使用节数 Number For Pitch of Y Axis		14	15	17	18	19	20	21	23	24												

连接板 Brackets

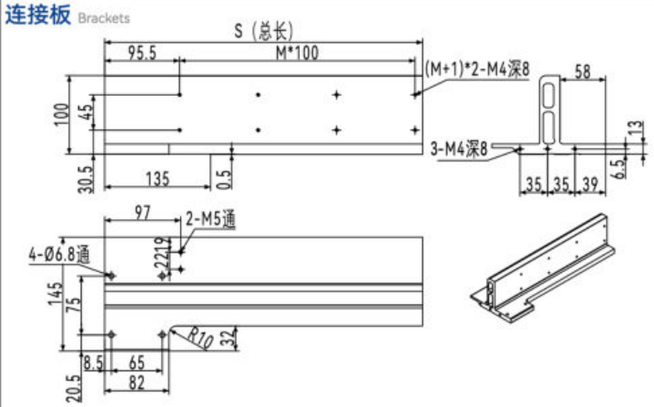

有效行程 Stroke	100	150	200	250	300	350	400	450	500
S	205	305		405		505		605	
M	1	2		3		4		5	

连接板各行程对应物料号

Part Number of Brackets According to Strokes

物料号 Part NO	Y 轴行程 Stroke of Y axis	规格 Specification
25156	100	一体连接板（PSH8）-L205（标准）
25157	150-200	一体连接板（PSH8）-L305（标准）
25158	250-300	一体连接板（PSH8）-L405（标准）
25159	350-400	一体连接板（PSH8）-L505（标准）
25160	450-500	一体连接板（PSH8）-L605（标准）

X轴钣金 Sheet Metal of X Axis

料号 Part NO : 25154
材质 Material : SUS304

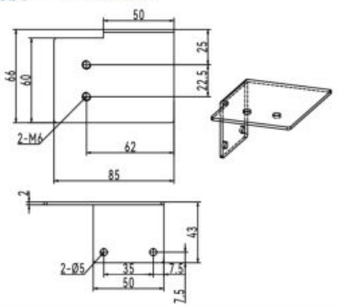

Y轴钣金 Sheet Metal of Y Axis

料号 Part NO : 25153
材质 Material : SUS304

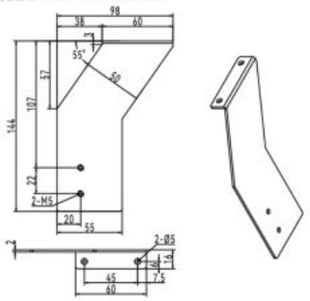

Z轴钣金 Sheet Metal of Z Axis

料号 Part NO : 25155
材质 Material : SUS304

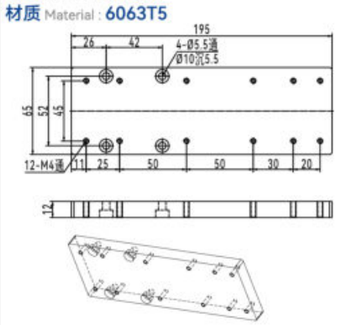

ZYSH322-A2尺寸图 Size

A2

单位(Unit):mm

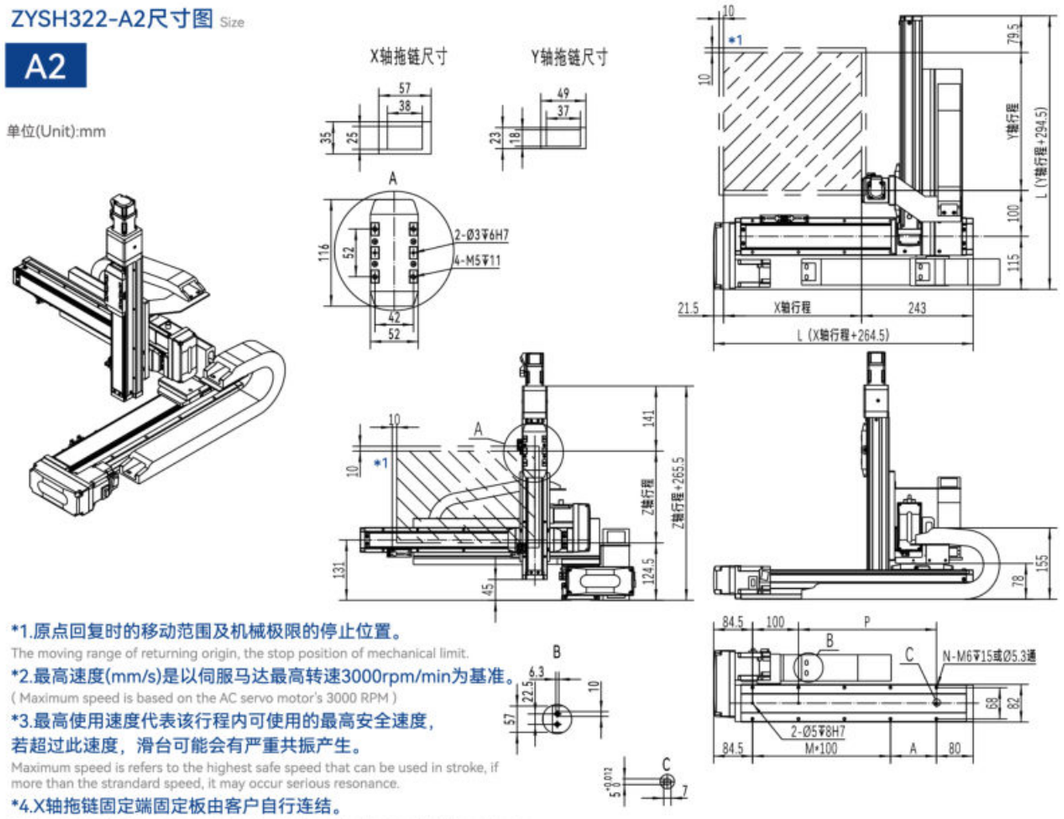

***1.原点回复时的移动范围及机械极限的停止位置。**
The moving range of returning origin, the stop position of mechanical limit.

***2.最高速度(mm/s)是以伺服马达最高转速3000rpm/min为基准。**
(Maximum speed is based on the AC servo motor's 3000 RPM)

***3.最高使用速度代表该行程内可使用的最高安全速度，若超过此速度，滑台可能会有严重共振产生。**
Maximum speed is refers to the highest safe speed that can be used in stroke, if more than the standard speed, it may occur serious resonance.

***4.X轴拖链固定端固定板由客户自行连结。**
Fixing plate for X axis moving end of cable chain need to be assembled by customers.

***5.行程50 时，因本体上锁式固定孔会被滑座遮住，仅能使用4 支螺丝固定，建议客户本体使用下锁式固定孔锁附。**
When the stroke is 50mm, if fixing the body from the top to the bottom, the fixing hole will be blocked by slider and only can be uses 4 screws to fix;as a result, suggest that fixing actuator body from the bottom to the top.

X轴行程 X Stroke mm	50-	100	150	200	250	300	350	400	450	500	550	600	650	700	750	800	850	900	950	1000	1050	1100
L	314.5	364.5	414.5	464.5	514.5	564.5	614.5	664.5	714.5	764.5	814.5	864.5	914.5	964.5	1014.5	1064.5	1114.5	1164.5	1214.5	1264.5	1314.5	1364.5
A	50	100	50	100	50	100	50	100	50	100	50	100	50	100	50	100	50	100	50	100	50	100
M	1	1	2	2	3	3	4	4	5	5	6	6	7	7	8	8	9	9	10	10	11	11
N	6	6	8	8	10	10	12	12	14	14	16	16	18	18	20	20	22	22	24	24	26	26
P	50	100	150	200	250	300	350	400	450	500	550	600	650	700	750	800	850	900	950	1000	1050	1100
最高使用速度 Max. Speed (mm/s)	1000															900	800	700	600	500	400	300

Y轴行程 Y Stroke mm	100	150	200	250	300	350	400	450	500
H	394.5	444.5	494.5	544.5	594.5	644.5	694.5	744.5	794.5
最高使用速度 Max. Speed (mm/s)	500								

连接方式 Combination Direction

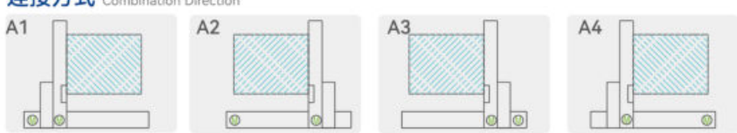

配件规格 Spec. Details

X 轴详细规格 X-axis Detail Spec. →P027
Y 轴详细规格 Y-axis Detail Spec. →P023
Z 轴详细规格 Z-axis Detail Spec. →P023
马达详细规格 Motor Brand Options →P321

ZYSH322-A 3轴/3-Axis

滚珠丝杆驱动
Ball Screw Drive

ZYSH322-A2尺寸图 Size

A2

ZYSH322-A2 拖链及拖链固定板 Cable Track and Fixing Plate for Track

物料名称 Material name	拖链物料号 Part No of Cable Track	拖链规格 Specification of Cable Track	拖链接头物料号 Part No of Fix Plate	拖链接头规格 Specification of Fixing Plate	拖链头使用数量 Uantity of Fixing Plate
X 轴拖链 X Axis Cable Track	13647	25.38R R55-节距46	13701	拖链接头一对（泰瑞斯）25.38R(R55)	1
Y 轴拖链 Y Axis Cable Track	13646	18.37R R38-节距33.5	13700	拖链接头一对（泰瑞斯）18.37R(R38)	1

ZYSH322-A2 拖链使用节数数量 Quantity of Pitch Number for Cable Track

轴向 Axis \ 行程 Stroke mm	50	100	150	200	250	300	350	400	450	500	550	600	650	700	750	800	850	900	950	1000	1050	1100
X 轴使用节数 Number For Pitch of X Axis	7	8	9	10	11	12	13	14	15	16	18	19	20	21	22	23	24	25	26	27	28	29
Y 轴使用节数 Number For Pitch of Y Axis		14	15	17	18	19	20	21	23	24												

连接板 Brackets

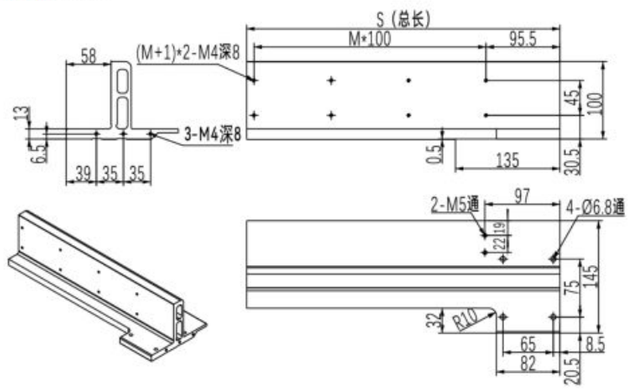

有效行程 Stroke	100	150	200	250	300	350	400	450	500
S	205	305		405		505		605	
M	1	2		3		4		5	

连接板各行程对应物料号

Part Number of Brackets According to Strokes

物料号 Part NO	Y 轴行程 Stroke of Y axis	规格 Specification
26318	100	一体连接板（PSH8）-L205（标准）
26319	150-200	一体连接板（PSH8）-L305（标准）
26320	250-300	一体连接板（PSH8）-L405（标准）
26321	350-400	一体连接板（PSH8）-L505（标准）
26322	450-500	一体连接板（PSH8）-L605（标准）

X轴钣金 Sheet Metal of X Axis

料号 Part NO : 25154
材质 Material : SUS304

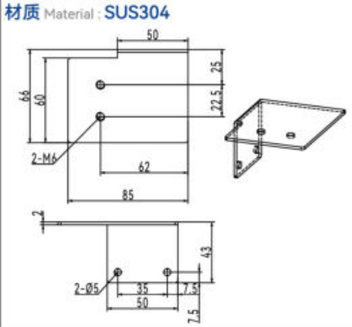

Y轴钣金 Sheet Metal of Y Axis

料号 Part NO : 25608
材质 Material : SUS304

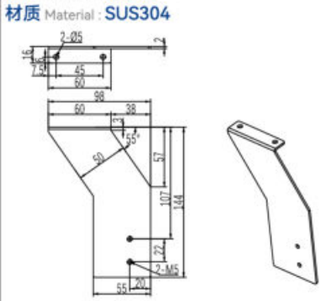

Z轴钣金 Sheet Metal of Z Axis

料号 Part NO : 25155
材质 Material : 6063T5

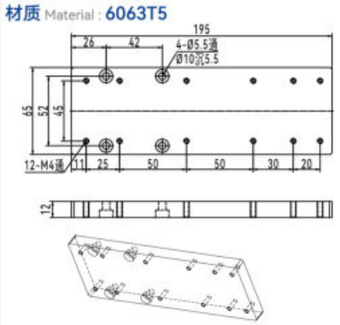

ZYSH322-A3尺寸图 Size

A3

单位(Unit):mm

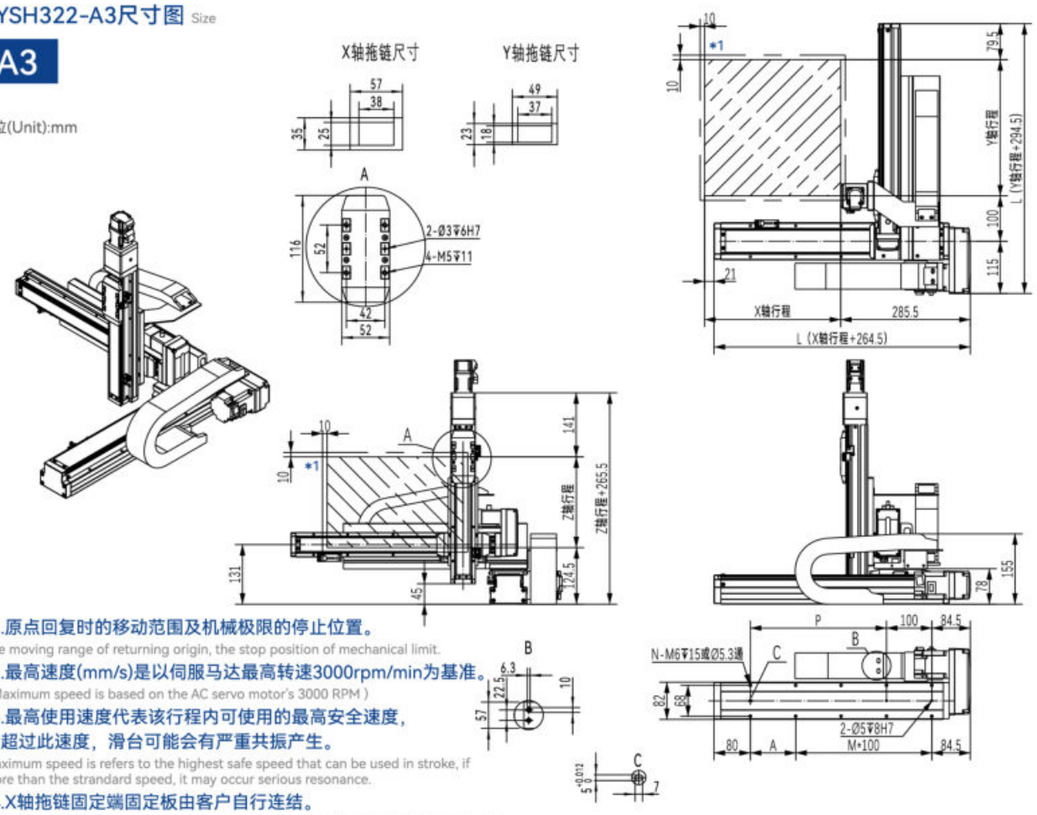

***1.原点回复时的移动范围及机械极限的停止位置。**
The moving range of returning origin, the stop position of mechanical limit.

***2.最高速度(mm/s)是以伺服马达最高转速3000rpm/min为基准。**
(Maximum speed is based on the AC servo motor's 3000 RPM)

***3.最高使用速度代表该行程内可使用的最高安全速度，若超过此速度，滑台可能会有严重共振产生。**
Maximum speed is refers to the highest safe speed that can be used in stroke, if more than the strandard speed, it may occur serious resonance.

***4.X轴拖链固定端固定板由客户自行连结。**
Fixing plate for X axis moving end of cable chain need to be assembled by customers.

***5.行程50 时，因本体上锁式固定孔会被滑座遮住，仅能使用4 支螺丝固定，建议客户本体使用下锁式固定孔锁附。**
When the stroke is 50mm, if fixing the body from the top to the bottom, the fixing hole will be blocked by slider and only can be uses 4 screws to fix;as a result, suggest that fixing actuator body from the bottom to the top.

X轴行程 X Stroke mm	50-	100	150	200	250	300	350	400	450	500	550	600	650	700	750	800	850	900	950	1000	1050	1100
L	314.5	364.5	414.5	464.5	514.5	564.5	614.5	664.5	714.5	764.5	814.5	864.5	914.5	964.5	1014.5	1064.5	1114.5	1164.5	1214.5	1264.5	1314.5	1364.5
A	50	100	50	100	50	100	50	100	50	100	50	100	50	100	50	100	50	100	50	100	50	100
M	1	1	2	2	3	3	4	4	5	5	6	6	7	7	8	8	9	9	10	10	11	11
N	6	6	8	8	10	10	12	12	14	14	16	16	18	18	20	20	22	22	24	24	26	26
P	50	100	150	200	250	300	350	400	450	500	550	600	650	700	750	800	850	900	950	1000	1050	1100
最高使用速度 Max. Speed (mm/s)	1000															900	800	700	600	500	400	300

Y轴行程 Y Stroke mm	100	150	200	250	300	350	400	450	500
H	394.5	444.5	494.5	544.5	594.5	644.5	694.5	744.5	794.5
最高使用速度 Max. Speed (mm/s)	500								

连接方式 Combination Direction

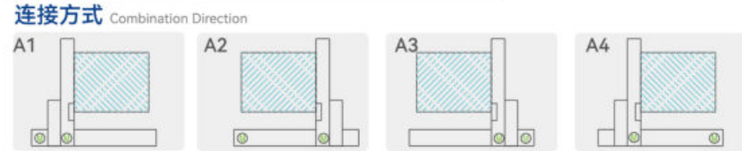

配件规格 Spec. Details

X 轴详细规格 X-axis Detail Spec →P027
Y 轴详细规格 Y-axis Detail Spec →P023
Z 轴详细规格 Z-axis Detail Spec →P023
马达详细规格 Motor Brand Options →P321

ZYSH322-A 3轴/3-Axis

滚珠丝杆驱动
Ball Screw Drive

ZYSH322-A3尺寸图 Size

A3

ZYSH322-A3 拖链及拖链固定板 Cable Track and Fixing Plate for Track

物料名称 Material name	拖链物料号 Part No of Cable Track	拖链规格 Specification of Cable Track	拖链接头物料号 Part No of Fix Plate	拖链接头规格 Specification of Fixing Plate	拖链头使用数量 Uantity of Fixing Plate
X 轴拖链 X Axis Cable Track	13647	25.38R R55-节距46	13701	拖链接头一对 (泰瑞斯)25.38R(R55)	1
Y 轴拖链 Y Axis Cable Track	13646	18.37R R38-节距33.5	13700	拖链接头一对 (泰瑞斯)18.37R(R38)	1

ZYSH322-A3 拖链使用节数数量 Quantity of Pitch Number for Cable Track

轴向 Axis \ 行程 Stroke mm	50	100	150	200	250	300	350	400	450	500	550	600	650	700	750	800	850	900	950	1000	1050	1100
X 轴使用节数 Number For Pitch of X Axis	7	8	9	10	11	12	13	14	15	16	18	19	20	21	22	23	24	25	26	27	28	29
Y 轴使用节数 Number For Pitch of Y Axis		14	15	17	18	19	20	21	23	24												

连接板 Brackets

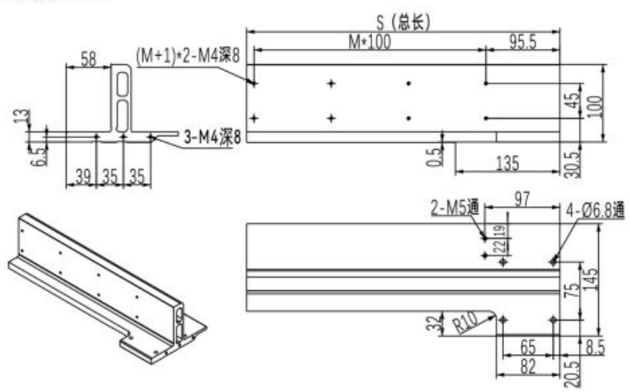

有效行程 Stroke	100	150	200	250	300	350	400	450	500
S	205	305		405		505		605	
M	1	2		3		4		5	

连接板各行程对应物料号

Part Number of Brackets According to Strokes

物料号 Part NO	Y 轴行程 Stroke of Y axis	规格 Specification
26318	100	一体连接板（PSH8）-L205（标准）
26319	150-200	一体连接板（PSH8）-L305（标准）
26320	250-300	一体连接板（PSH8）-L405（标准）
26321	350-400	一体连接板（PSH8）-L505（标准）
26322	450-500	一体连接板（PSH8）-L605（标准）

X轴钣金 Sheet Metal of X Axis

料号 Part NO : 25609
材质 Material : SUS304

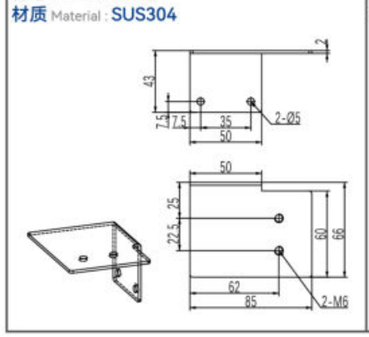

Y轴钣金 Sheet Metal of Y Axis

料号 Part NO : 25608
材质 Material : SUS304

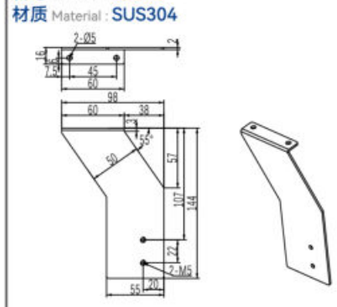

Z轴钣金 Sheet Metal of Z Axis

料号 Part NO : 25155
材质 Material : 6063T5

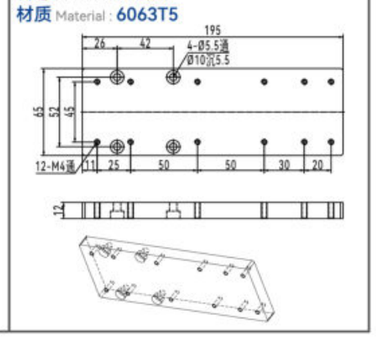

ZYSH322-A3尺寸图 Size

A4

单位(Unit):mm

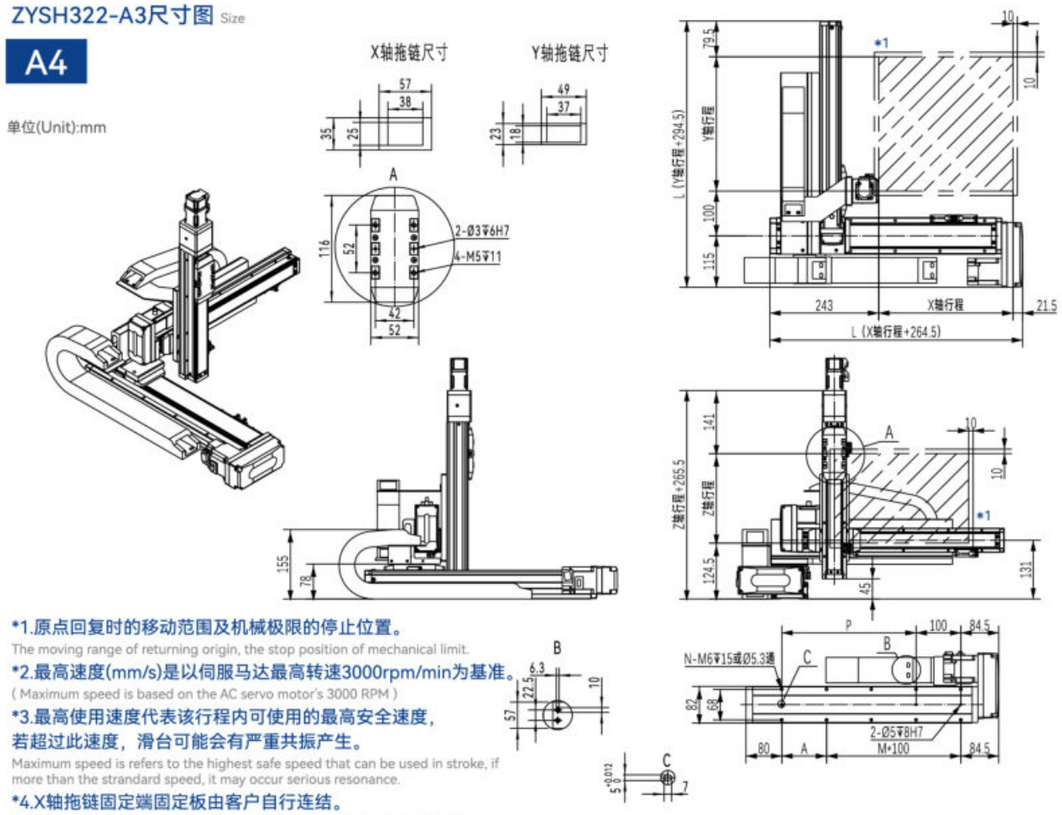

***1.原点回复时的移动范围及机械极限的停止位置。**
The moving range of returning origin, the stop position of mechanical limit.

***2.最高速度(mm/s)是以伺服马达最高转速3000rpm/min为基准。**
(Maximum speed is based on the AC servo motor's 3000 RPM)

***3.最高使用速度代表该行程内可使用的最高安全速度，若超过此速度，滑台可能会有严重共振产生。**
Maximum speed is refers to the highest safe speed that can be used in stroke, if more than the strandard speed, it may occur serious resonance.

***4.X轴拖链固定端固定板由客户自行连结。**
Fixing plate for X axis moving end of cable chain need to be assembled by customers.

***5.行程50 时，因本体上锁式固定孔会被滑座遮住，仅能使用4 支螺丝固定，建议客户本体使用下锁式固定孔锁附。**
When the stroke is 50mm, if fixing the body from the top to the bottom, the fixing hole will be blocked by slider and only can be uses 4 screws to fix;as a result, suggest that fixing actuator body from the bottom to the top.

X轴行程 X Stroke mm	50-	100	150	200	250	300	350	400	450	500	550	600	650	700	750	800	850	900	950	1000	1050	1100
L	314.5	364.5	414.5	464.5	514.5	564.5	614.5	664.5	714.5	764.5	814.5	864.5	914.5	964.5	1014.5	1064.5	1114.5	1164.5	1214.5	1264.5	1314.5	1364.5
A	50	100	50	100	50	100	50	100	50	100	50	100	50	100	50	100	50	100	50	100	50	100
M	1	1	2	2	3	3	4	4	5	5	6	6	7	7	8	8	9	9	10	10	11	11
N	6	6	8	8	10	10	12	12	14	14	16	16	18	18	20	20	22	22	24	24	26	26
P	50	100	150	200	250	300	350	400	450	500	550	600	650	700	750	800	850	900	950	1000	1050	1100
最高使用速度 Max. Speed (mm/s)	1000															900	800	700	600	500	400	300

Y轴行程 Y Stroke mm	100	150	200	250	300	350	400	450	500
H	394.5	444.5	494.5	544.5	594.5	644.5	694.5	744.5	794.5
最高使用速度 Max. Speed (mm/s)	500								

连接方式 Combination Direction

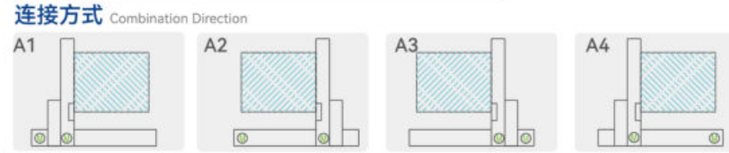

配件规格 Spec. Details

X 轴详细规格 X-axis Detail Spec. →P027
Y 轴详细规格 Y-axis Detail Spec. →P023
Z 轴详细规格 Z-axis Detail Spec. →P023
马达详细规格 Motor Brand Options →P321

ZYSH322-A 3轴/3-Axis

ZYSH322-A4尺寸图 Size

A4

ZYSH322-A4 拖链及拖链固定板 Cable Track and Fixing Plate for Track

物料名称 Material name	拖链物料号 Part No of Cable Track	拖链规格 Specification of Cable Track	拖链接头物料号 Part No of Fix Plate	拖链接头规格 Specification of Fixing Plate	拖链头使用数量 Uantity of Fixing Plate
X 轴拖链 X Axis Cable Track	13647	25.38R R55-节距46	13701	拖链接头一对 (泰瑞斯)25.38R(R55)	1
Y 轴拖链 Y Axis Cable Track	13646	18.37R R38-节距33.5	13700	拖链接头一对 (泰瑞斯)18.37R(R38)	1

ZYSH322-A4 拖链使用节数数量 Quantity of Pitch Number for Cable Track

轴向 Axis \ 行程 Stroke mm	50	100	150	200	250	300	350	400	450	500	550	600	650	700	750	800	850	900	950	1000	1050	1100
X 轴使用节数 Number For Pitch of X Axis	7	8	9	10	11	12	13	14	15	16	18	19	20	21	22	23	24	25	26	27	28	29
Y 轴使用节数 Number For Pitch of Y Axis		14	15	17	18	19	20	21	23	24												

连接板 Brackets

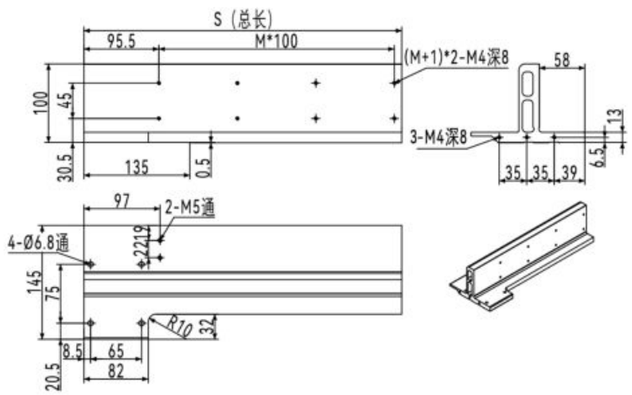

有效行程 Stroke	100	150	200	250	300	350	400	450	500
S	205	305		405		505		605	
M	1	2		3		4		5	

连接板各行程对应物料号

Part Number of Brackets According to Strokes

物料号 Part NO	Y 轴行程 Stroke of Y axis	规格 Specification
25156	100	一体连接板（PSH8）-L205（标准）
25157	150-200	一体连接板（PSH8）-L305（标准）
25158	250-300	一体连接板（PSH8）-L405（标准）
25159	350-400	一体连接板（PSH8）-L505（标准）
25160	450-500	一体连接板（PSH8）-L605（标准）

X轴钣金 Sheet Metal of X Axis

料号 Part NO : 25609

材质 Material : SUS304

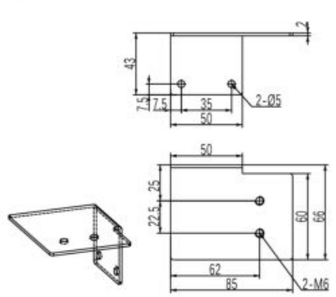

Y轴钣金 Sheet Metal of Y Axis

料号 Part NO : 25153

材质 Material : SUS304

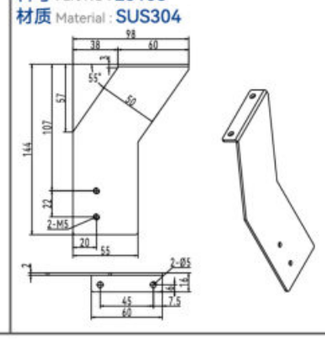

Z轴钣金 Sheet Metal of Z Axis

料号 Part NO : 25155

材质 Material : 6063T5

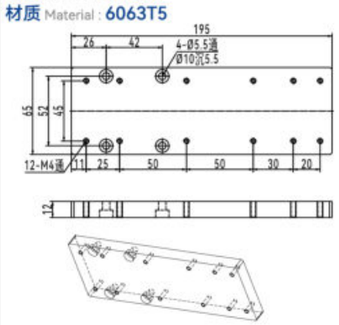

ZYSH432-A 3轴/3-Axis

滚珠丝杆驱动
Ball Screw Drive

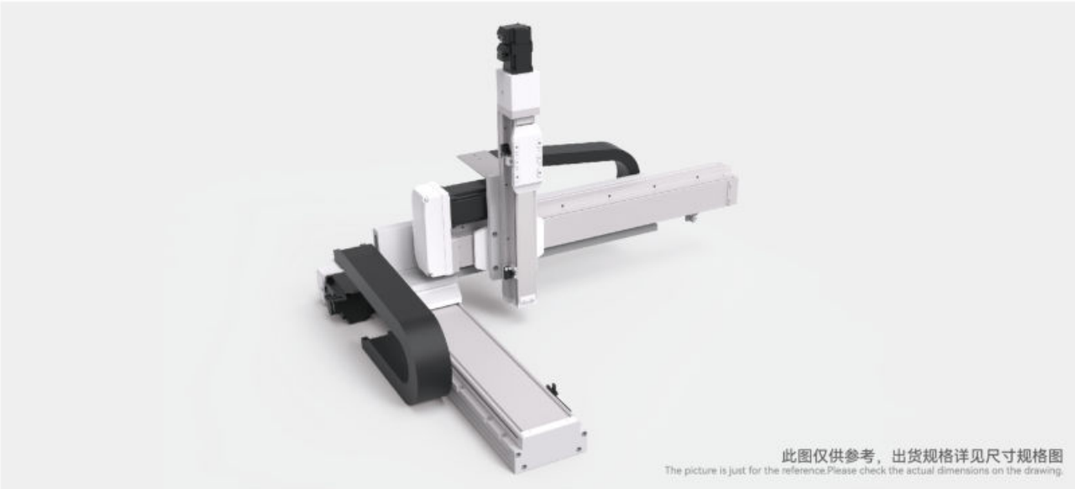

Maximum Stroke

X轴 X Axis	Y轴 Y Axis	Z轴 Z Axis
1250mm	500mm	350mm

Maximum Speed

X轴 X Axis	Y轴 Y Axis	Z轴 Z Axis
1000mm/s	500mm/s	250mm/s

AC Servo Motor Output

X轴 X Axis	Y轴 Y Axis	Z轴 Z Axis
400W	200W	100W+刹车

基本规格 Specification

项目 Item	X 轴 X Axis	Y 轴 Y Axis	Z 轴 Z Axis
单轴型号 Model Type	PSH12	PSH8	PSH5
重复定位 Repeatability (mm)	±0.01	±0.01	±0.01
导程 Ball Screw Lead (mm)	20	10	5
最高速度 Maximum Speed (mm/s) ※1	1000	500	250
标准行程(50 间隔) Stroke 50 mm Pitch (mm)	50~1100	100~500	50~350
驱动功率 AC Servo Motor Output (w)	400	200	100+刹车 Break
使用环境 Environment	0~40℃,85% RH Below		

※1：最高速度(mm/s) 是以伺服马达最高转速3000rpm/min 为基准。 Maximum speed is based on the AC servo motor's 3000RPM.

最大可搬重量 Maximum Payload

• 限定水安装。 Only for horizontal installation.

Z 行程 Z Stroke mm \ Y 行程 Y Stroke mm	100	150	200	250	300	350	400	450	500
50	10							8	5
100	10							7.7	4.7
150	10							7.4	4.4
200	10							7.1	4.1
250	10							6.9	3.9
300	10							6.7	3.7
350	10							6.5	3.5

型号表示方式
Ordering Method

ZYSH432 – A1 – 300 – 300 – 300 – C – K – N

- **本体型号** Ontology Model
- **连接方式** Combination: A 悬臂型 Arm Type
- **组合方向** Direction: 1 / 2 / 3 / 4
- **X轴行程** X Stroke: 50~1250mm 间隔 50mm Pitch
- **Y轴行程** Y Stroke: 100~500mm 间隔 50mm Pitch
- **Z轴行程** Z Stroke: 50~350mm 间隔 50mm Pitch
- **马达品牌** Coil Specifications:
  - T 台达（标准） Delta
  - P 松下（标准） Panasonic
  - Y 安川（标准） Yaskawa
  - C 客户自配 Customer Preared
- **出货方式** Delivery Methode:
  - K 单轴出货 By Kit
  - C 连接出货 By Set
- **非标定制** Non-Standard Model

ZYSH432-A1尺寸图 Size

单位(Unit):mm

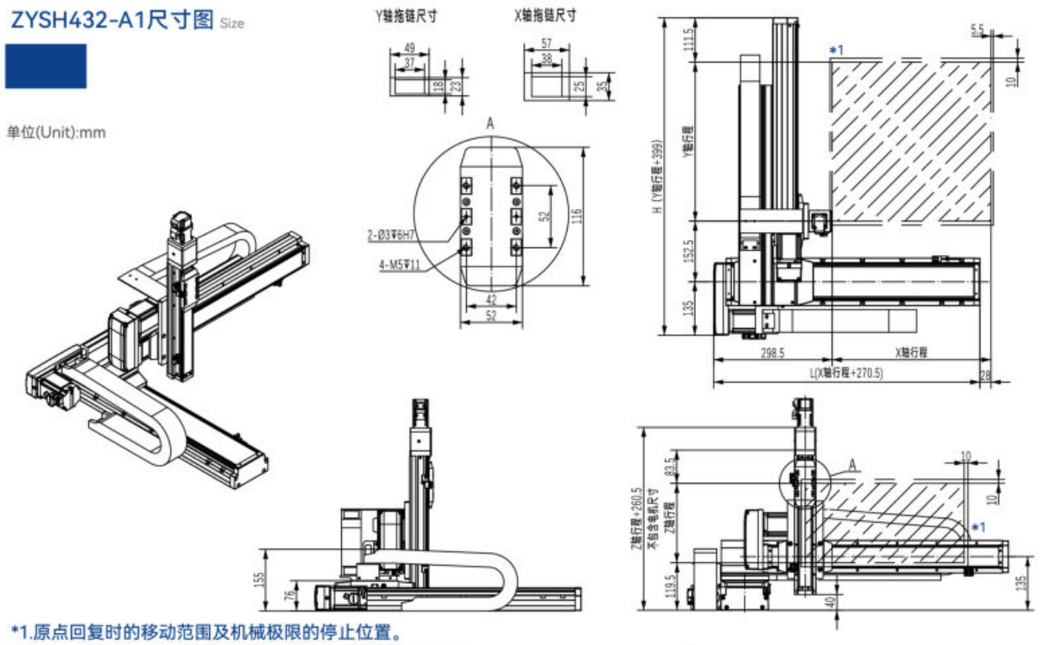

*1.原点回复时的移动范围及机械极限的停止位置。
The moving range of returning origin, the stop position of mechanical limit.

*2.最高速度(mm/s)是以伺服马达最高转速3000rpm/min为基准。
(Maximum speed is based on the AC servo motor's 3000 RPM)

*3.最高使用速度代表该行程内可使用的最高安全速度，
若超过此速度，滑台可能会有严重共振产生。
Maximum speed is refers to the highest safe speed that can be used in stroke, if more than the strandard speed, it may occur serious resonance.

*4.X轴拖链固定端固定板由客户自行连结。
Fixing plate for X axis moving end of cable chain need to be assembled by customers.

*5.行程50 时，因本体上锁式固定孔会被滑座遮住，仅能使用4 支螺丝固定，建议客户本体使用下锁式固定孔锁附。
When the stroke is 50mm, if fixing the body from the top to the bottom, the fixing hole will be blocked by slider and only can be uses 4 screws to fix;as a result, suggest that fixing actuator body from the bottom to the top.

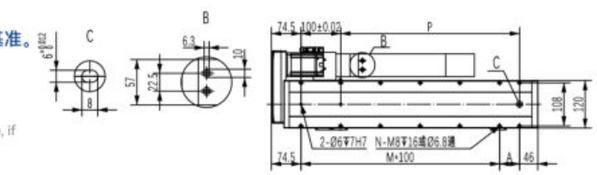

X轴行程 X Stroke mm	50	100	150	200	250	300	350	400	450	500	550	600	650	700	750	800	850	900	950	1000	1050	1100	1150	1200	1250
L	320.5	370.5	420.5	470.5	520.5	570.5	620.5	670.5	720.5	770.5	820.5	870.5	920.5	970.5	1020.5	1070.5	1120.5	1170.5	1220.5	1270.5	1320.5	1370.5	1420.5	1470.5	1520.5
A	100	50	100	50	100	50	100	50	100	50	100	50	100	50	100	50	100	50	100	50	100	50	100	50	100
M	1	2	2	3	3	4	4	5	5	6	6	7	7	8	8	9	9	10	10	11	11	12	12	13	13
N	6	8	8	10	10	12	12	14	14	16	16	18	18	20	20	22	22	24	24	26	26	28	28	30	30
P	100	150	200	250	300	350	400	450	500	550	600	650	700	750	800	850	900	1000	1050	1100	1150	1200	1250	1300	1350
最高使用速度 Max. Speed (mm/s)	1000																900	800	700	667	633	600	533	500	467

Z轴行程 Z Stroke mm	100	150	200	250	300	350	400	450	500
H	499	549	599	649	699	749	799	849	899
最高使用速度 Max. Speed (mm/s)	500								

连接方式 Combination Direction

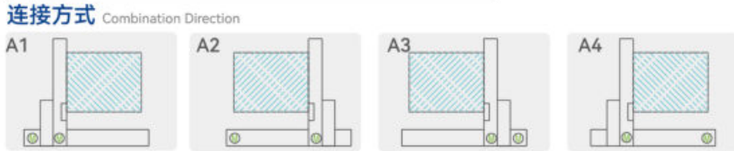

配件规格 Spec. Details

- X 轴详细规格 X-axis Detail Spec →P031
- Y 轴详细规格 Y-axis Detail Spec →P027
- Z 轴详细规格 Z-axis Detail Spec →P023
- 马达详细规格 Motor Brand Options →P321

ZYSH432-A 3轴/3-Axis

ZYSH432-A1尺寸图 Size

A1

ZYSH432-A1 拖链及拖链固定板 Cable Track and Fixing Plate for Track

物料名称 Material name	拖链物料号 Part No of Cable Track	拖链规格 Specification of Cable Track	拖链接头物料号 Part No of Fix Plate	拖链接头规格 Specification of Fixing Plate	拖链头使用数量 Uantity of Fixing Plate
X 轴拖链 X Axis Cable Track	13647	25.38R R55-节距46	13701	拖链接头一对（泰瑞斯）25.38R(R55)	1
Y 轴拖链 Y Axis Cable Track	13646	18.37R R38-节距33.5	13700	拖链接头一对（泰瑞斯）18.37R(R38)	1

ZYSH432-A1 拖链使用节数数量 Quantity of Pitch Number for Cable Track

轴向 Axis \ 行程 Stroke mm	50	100	150	200	250	300	350	400	450	500	550	600	650	700	750	800	850	900	950	1000	1050	1100	1150	1200	1250
X 轴使用节数	8	9	10	11	12	13	14	15	16	17	19	20	21	22	23	25	26	27	28	29	31	32	33	34	35
Y 轴使用节数		13	14	15	17	18	19	20	21	23															

连接板 Brackets

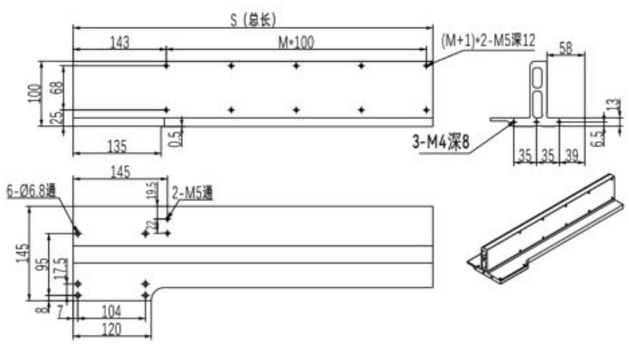

有效行程 Stroke	100	150	200	250	300	350	400	450	500
S	205	305		405		505		605	
M	1	2		3		4		5	

连接板各行程对应物料号

Part Number of Brackets According to Strokes

物料号 Part NO	Y 轴行程 Stroke of Y axis	规格 Specification
25638	100	一体连接板（PSH12）-L253（标准）
25639	150-200	一体连接板（PSH12）-L353（标准）
25640	250-300	一体连接板（PSH12）-L453（标准）
25641	350-400	一体连接板（PSH12）-L553（标准）
25642	450-500	一体连接板（PSH12）-L653（标准）

X轴钣金 Sheet Metal of X Axis

料号 Part NO : 25182

材质 Material : SUS304

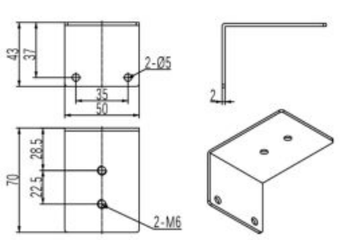

Y轴钣金 Sheet Metal of Y Axis

料号 Part NO : 25183

材质 Material : SUS304

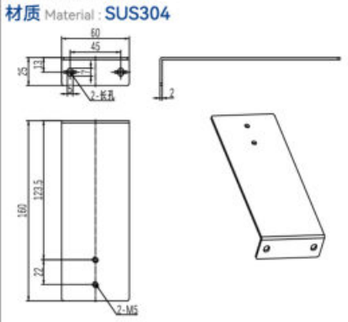

Z轴钣金 Sheet Metal of Z Axis

料号 Part NO : 25184

材质 Material : 6063T5

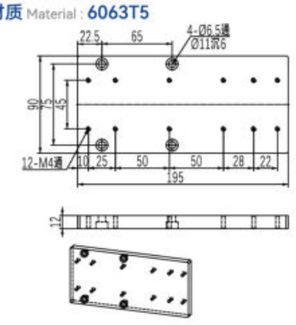

ZYSH432-A2尺寸图 Size

A2

单位(Unit):mm

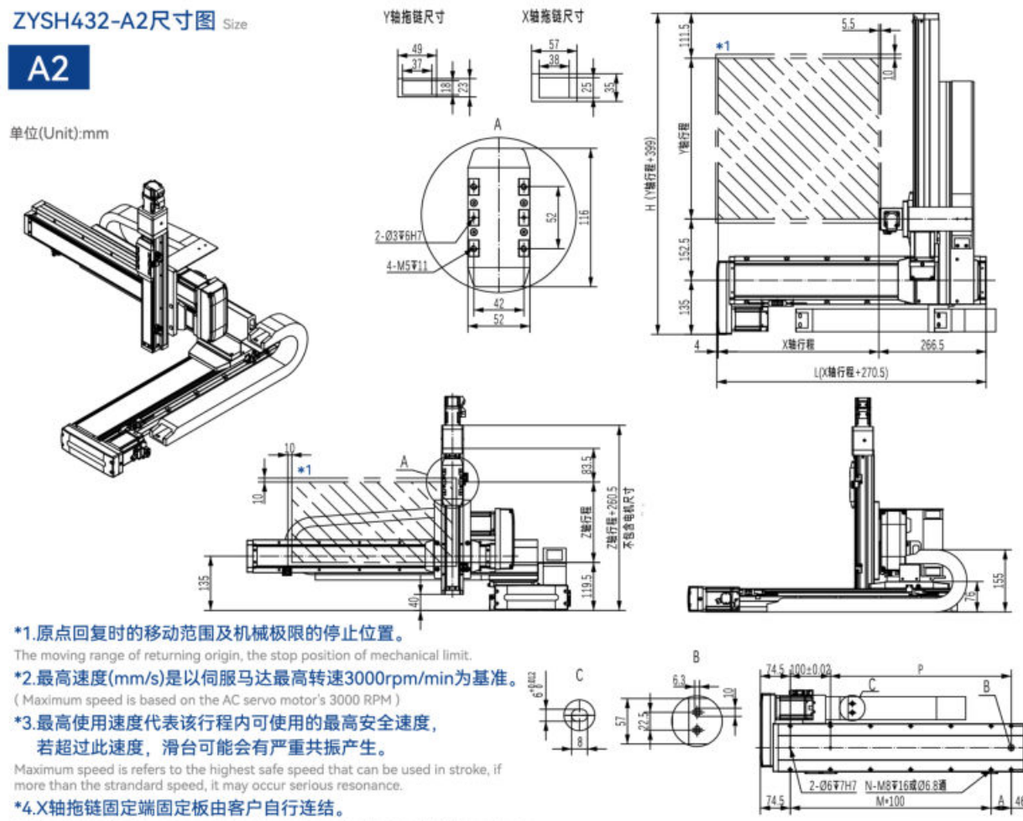

*1.原点回复时的移动范围及机械极限的停止位置。

The moving range of returning origin, the stop position of mechanical limit.

*2.最高速度(mm/s)是以伺服马达最高转速3000rpm/min为基准。

(Maximum speed is based on the AC servo motor's 3000 RPM)

*3.最高使用速度代表该行程内可使用的最高安全速度，若超过此速度，滑台可能会有严重共振产生。

Maximum speed is refers to the highest safe speed that can be used in stroke, if more than the strandard speed, it may occur serious resonance.

*4.X轴拖链固定端固定板由客户自行连结。

Fixing plate for X axis moving end of cable chain need to be assembled by customers.

*5.行程50 时，因本体上锁式固定孔会被滑座遮住，仅能使用4 支螺丝固定，建议客户本体使用下锁式固定孔锁附。

When the stroke is 50mm, if fixing the body from the top to the bottom, the fixing hole will be blocked by slider and only can be uses 4 screws to fix;as a result, suggest that fixing actuator body from the bottom to the top.

X轴行程 X Stroke mm	50	100	150	200	250	300	350	400	450	500	550	600	650	700	750	800	850	900	950	1000	1050	1100	1150	1200	1250
L	320.5	370.5	420.5	470.5	520.5	570.5	620.5	670.5	720.5	770.5	820.5	870.5	920.5	970.5	1020.5	1070.5	1120.5	1170.5	1220.5	1270.5	1320.5	1370.5	1420.5	1470.5	1520.5
A	100	50	100	50	100	50	100	50	100	50	100	50	100	50	100	50	100	50	100	50	100	50	100	50	100
M	1	2	2	3	3	4	4	5	5	6	6	7	7	8	8	9	9	10	10	11	11	12	12	13	13
N	6	8	8	10	10	12	12	14	14	16	16	18	18	20	20	22	22	24	24	26	26	28	28	30	30
P	100	150	200	250	300	350	400	450	500	550	600	650	700	750	800	850	900	1000	1050	1100	1150	1200	1250	1300	1350
最高使用速度- Max. Speed (mm/s)	1000																900	800	700	667	633	600	533	500	467

Z轴行程 Z Stroke mm	100	150	200	250	300	350	400	450	500
H	499	549	599	649	699	749	799	849	899
最高使用速度- Max. Speed (mm/s)	500								

连接方式 Combination Direction

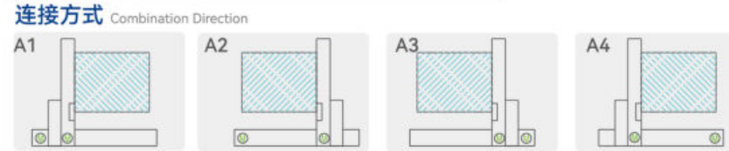

配件规格 Spec. Details

X 轴详细规格 X-axis Detail Spec. →P031
Y 轴详细规格 Y-axis Detail Spec. →P027
Z 轴详细规格 Z-axis Detail Spec. →P023
马达详细规格 Motor Brand Options →P321

ZYSH432-A 3轴/3-Axis

滚珠丝杆驱动
Ball Screw Drive

ZYSH432-A2尺寸图 Size

A2

ZYSH432-A2 拖链及拖链固定板 Cable Track and Fixing Plate for Track

物料名称 Material name	拖链物料号 Part No of Cable Track	拖链规格 Specification of Cable Track	拖链接头物料号 Part No of Fix Plate	拖链接头规格 Specification of Fixing Plate	拖链头使用数量 Uantity of Fixing Plate
X 轴拖链 X Axis Cable Track	13647	25.38R R55-节距46	13701	拖链接头一对（泰瑞斯）25.38R(R55)	1
Y 轴拖链 Y Axis Cable Track	13646	18.37R R38-节距33.5	13700	拖链接头一对（泰瑞斯）18.37R(R38)	1

ZYSH432-A2 拖链使用节数数量 Quantity of Pitch Number for Cable Track

轴向 Axis \ 行程 Stroke mm	50	100	150	200	250	300	350	400	450	500	550	600	650	700	750	800	850	900	950	1000	1050	1100	1150	1200	1250
X 轴使用节数	8	9	10	11	12	13	14	15	16	17	19	20	21	22	23	25	26	27	28	29	31	32	33	34	35
Y 轴使用节数		13	14	15	17	18	19	20	21	23															

连接板 Brackets

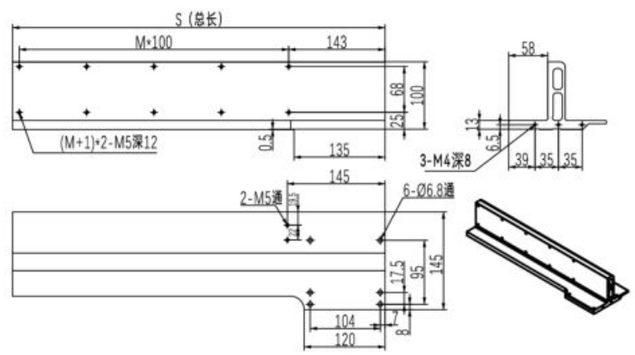

有效行程 Stroke	100	150	200	250	300	350	400	450	500
S	205	305		405		505		605	
M	1	2		3		4		5	

连接板各行程对应物料号

Part Number of Brackets According to Strokes

物料号 Part NO	Y 轴行程 Stroke of Y axis	规格 Specification
26323	100	一体连接板（PSH12）-L253（标准）
26324	150-200	一体连接板（PSH12）-L353（标准）
26325	250-300	一体连接板（PSH12）-L453（标准）
26326	350-400	一体连接板（PSH12）-L553（标准）
26327	450-500	一体连接板（PSH12）-L653（标准）

X轴钣金 Sheet Metal of X Axis

料号 Part NO : **25182**
材质 Material : **SUS304**

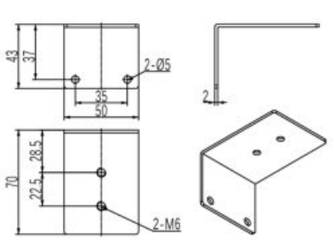

Y轴钣金 Sheet Metal of Y Axis

料号 Part NO : **25183**
材质 Material : **SUS304**

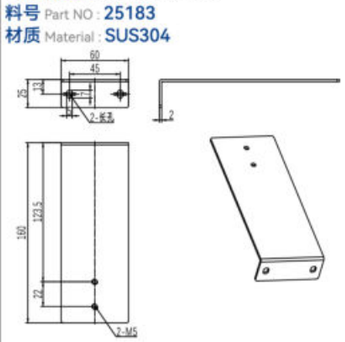

Z轴钣金 Sheet Metal of Z Axis

料号 Part NO : **25184**
材质 Material : **6063T5**

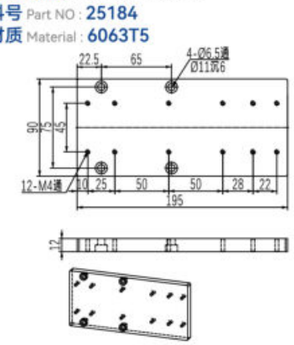

ZYSH432-A2尺寸图 Size

A3

单位(Unit):mm

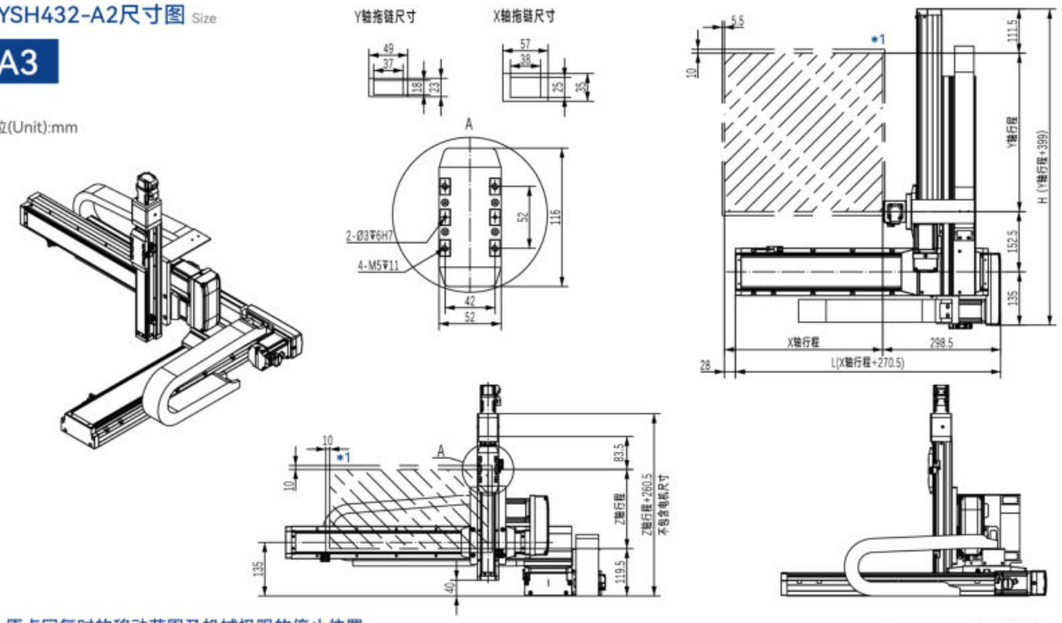

***1.原点回复时的移动范围及机械极限的停止位置。**
The moving range of returning origin, the stop position of mechanical limit.

***2.最高速度(mm/s)是以伺服马达最高转速3000rpm/min为基准。**
(Maximum speed is based on the AC servo motor's 3000 RPM)

***3.最高使用速度代表该行程内可使用的最高安全速度，若超过此速度，滑台可能会有严重共振产生。**
Maximum speed is refers to the highest safe speed that can be used in stroke, if more than the standard speed, it may occur serious resonance.

***4.X轴拖链固定端固定板由客户自行连结。**
Fixing plate for X axis moving end of cable chain need to be assembled by customers.

***5.行程50 时，因本体上锁式固定孔会被滑座遮住，仅能使用4 支螺丝固定，建议客户本体使用下锁式固定孔锁附。**
When the stroke is 50mm, if fixing the body from the top to the bottom, the fixing hole will be blocked by slider and only can be uses 4 screws to fix;as a result, suggest that fixing actuator body from the bottom to the top.

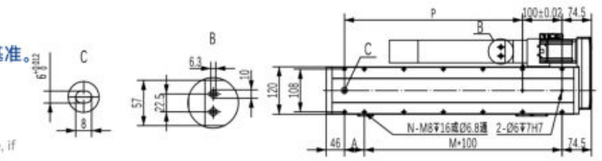

X轴行程 X Stroke mm	50	100	150	200	250	300	350	400	450	500	550	600	650	700	750	800	850	900	950	1000	1050	1100	1150	1200	1250
L	320.5	370.5	420.5	470.5	520.5	570.5	620.5	670.5	720.5	770.5	820.5	870.5	920.5	970.5	1020.5	1070.5	1120.5	1170.5	1220.5	1270.5	1320.5	1370.5	1420.5	1470.5	1520.5
A	100	50	100	50	100	50	100	50	100	50	100	50	100	50	100	50	100	50	100	50	100	50	100	50	100
M	1	2	2	3	3	4	4	5	5	6	6	7	7	8	8	9	9	10	10	11	11	12	12	13	13
N	6	8	8	10	10	12	12	14	14	16	16	18	18	20	20	22	22	24	24	26	26	28	28	30	30
P	100	150	200	250	300	350	400	450	500	550	600	650	700	750	800	850	900	1000	1050	1100	1150	1200	1250	1300	1350
最高使用速度-Max. Speed (mm/s)	1000																900	800	700	667	633	600	533	500	467

Z轴行程 Z Stroke mm	100	150	200	250	300	350	400	450	500
H	499	549	599	649	699	749	799	849	899
最高使用速度-Max. Speed (mm/s)	500								

连接方式 Combination Direction

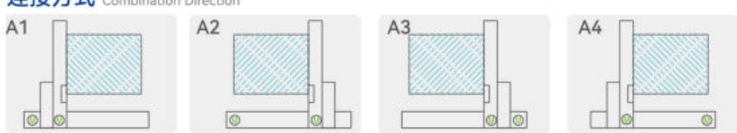

配件规格 Spec. Details

X 轴详细规格 X-axis Detail Spec. →P031
Y 轴详细规格 Y-axis Detail Spec. →P027
Z 轴详细规格 Z-axis Detail Spec. →P023
马达详细规格 Motor Brand Options →P321

ZYSH432-A 3轴/3-Axis

滚珠丝杆驱动
Ball Screw Drive

ZYSH432-A3尺寸图 Size

A3

ZYSH432-A3 拖链及拖链固定板 Cable Track and Fixing Plate for Track

物料名称 Material name	拖链物料号 Part No of Cable Track	拖链规格 Specification of Cable Track	拖链接头物料号 Part No of Fix Plate	拖链接头规格 Specification of Fixing Plate	拖链头使用数量 Uantity of Fixing Plate
X 轴拖链 X Axis Cable Track	13647	25.38R R55-节距46	13701	拖链接头一对（泰瑞斯）25.38R(R55)	1
Y 轴拖链 Y Axis Cable Track	13646	18.37R R38-节距33.5	13700	拖链接头一对（泰瑞斯）18.37R(R38)	1

ZYSH432-A3 拖链使用节数数量 Quantity of Pitch Number for Cable Track

轴向 Axis \ 行程 Stroke mm	50	100	150	200	250	300	350	400	450	500	550	600	650	700	750	800	850	900	950	1000	1050	1100	1150	1200	1250
X 轴使用节数	8	9	10	11	12	13	14	15	16	17	19	20	21	22	23	25	26	27	28	29	31	32	33	34	35
Y 轴使用节数		13	14	15	17	18	19	20	21	23															

连接板 Brackets

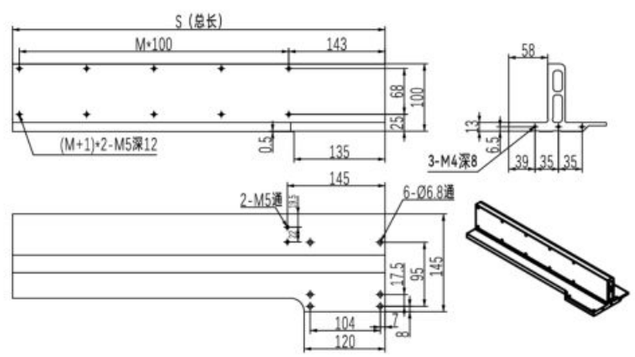

有效行程 Stroke	100	150	200	250	300	350	400	450	500
S	205	305		405		505		605	
M	1	2		3		4		5	

连接板各行程对应物料号

Part Number of Brackets According to Strokes

物料号 Part NO	Y 轴行程 Stroke of Y axis	规格 Specification
26323	100	一体连接板（PSH12）-L253（标准）
26324	150-200	一体连接板（PSH12）-L353（标准）
26325	250-300	一体连接板（PSH12）-L453（标准）
26326	350-400	一体连接板（PSH12）-L553（标准）
26327	450-500	一体连接板（PSH12）-L653（标准）

X轴钣金 Sheet Metal of X Axis

料号 Part NO : 25182
材质 Material : SUS304

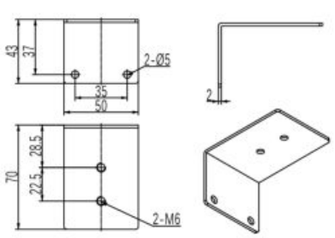

Y轴钣金 Sheet Metal of Y Axis

料号 Part NO : 25183
材质 Material : SUS304

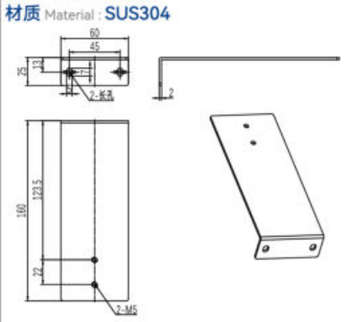

Z轴钣金 Sheet Metal of Z Axis

料号 Part NO : 25184
材质 Material : 6063T5

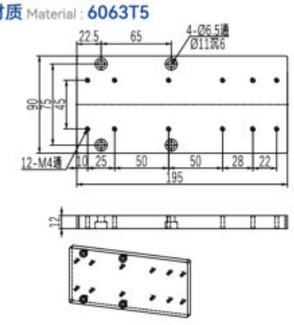

ZYSH432-A4尺寸图 Size

A4

单位(Unit):mm

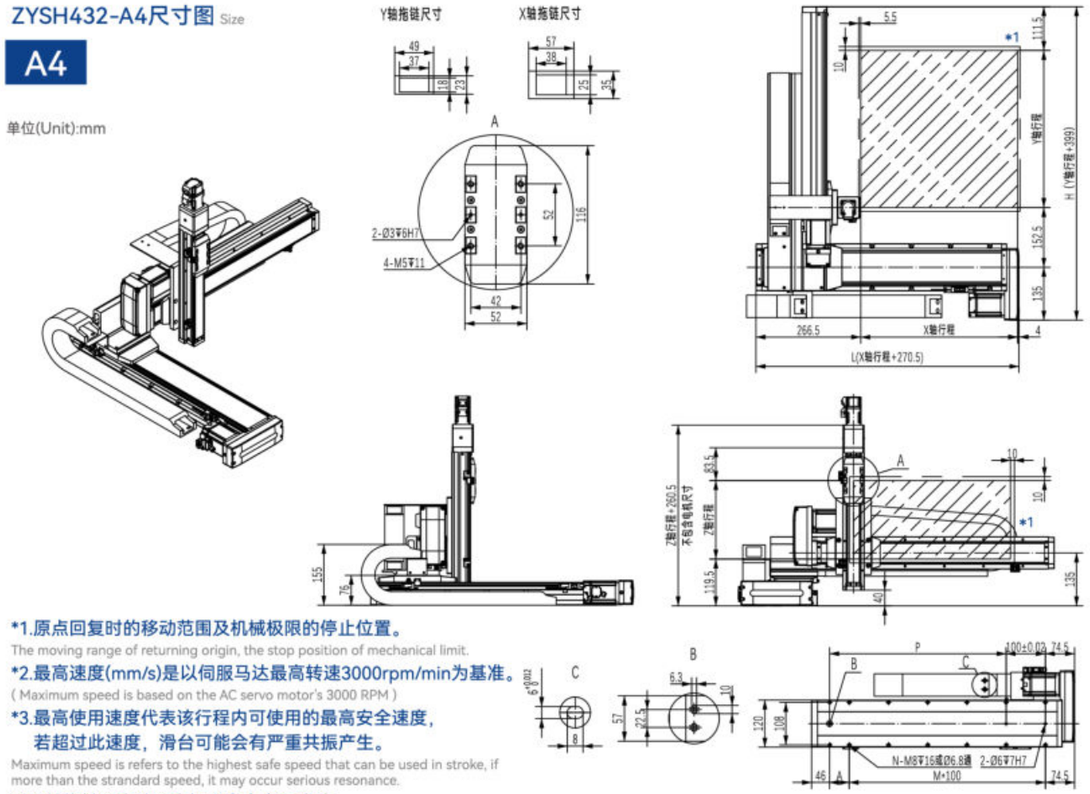

***1.原点回复时的移动范围及机械极限的停止位置。**
The moving range of returning origin, the stop position of mechanical limit.

***2.最高速度(mm/s)是以伺服马达最高转速3000rpm/min为基准。**
(Maximum speed is based on the AC servo motor's 3000 RPM)

***3.最高使用速度代表该行程内可使用的最高安全速度，若超过此速度，滑台可能会有严重共振产生。**
Maximum speed is refers to the highest safe speed that can be used in stroke, if more than the strandard speed, it may occur serious resonance.

***4.X轴拖链固定端固定板由客户自行连结。**
Fixing plate for X axis moving end of cable chain need to be assembled by customers.

***5.行程50 时，因本体上锁式固定孔会被滑座遮住，仅能使用4 支螺丝固定，建议客户本体使用下锁式固定孔锁附。**
When the stroke is 50mm, if fixing the body from the top to the bottom, the fixing hole will be blocked by slider and only can be uses 4 screws to fix;as a result, suggest that fixing actuator body from the bottom to the top.

X轴行程 X Stroke mm	50	100	150	200	250	300	350	400	450	500	550	600	650	700	750	800	850	900	950	1000	1050	1100	1150	1200	1250
L	320.5	370.5	420.5	470.5	520.5	570.5	620.5	670.5	720.5	770.5	820.5	870.5	920.5	970.5	1020.5	1070.5	1120.5	1170.5	1220.5	1270.5	1320.5	1370.5	1420.5	1470.5	1520.5
A	100	50	100	50	100	50	100	50	100	50	100	50	100	50	100	50	100	50	100	50	100	50	100	50	100
M	1	2	2	3	3	4	4	5	5	6	6	7	7	8	8	9	9	10	10	11	11	12	12	13	13
N	6	8	8	10	10	12	12	14	14	16	16	18	18	20	20	22	22	24	24	26	26	28	28	30	30
P	100	150	200	250	300	350	400	450	500	550	600	650	700	750	800	850	900	1000	1050	1100	1150	1200	1250	1300	1350
最高使用速度- Max. Speed (mm/s)	1000																900	800	700	667	633	600	533	500	467

Z轴行程 Z Stroke mm	100	150	200	250	300	350	400	450	500
H	499	549	599	649	699	749	799	849	899
最高使用速度- Max. Speed (mm/s)	500								

连接方式 Combination Direction

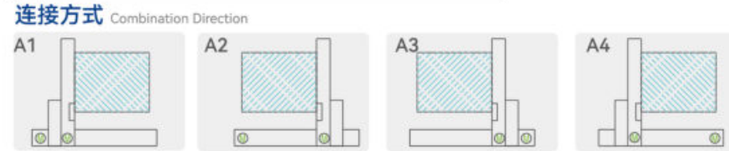

配件规格 Spec. Details

X 轴详细规格 X-axis Detail Spec. →P031
Y 轴详细规格 Y-axis Detail Spec. →P027
Z 轴详细规格 Z-axis Detail Spec. →P023
马达详细规格 Motor Brand Options →P321

ZYSH432-A 3轴/3-Axis

ZYSH432-A4尺寸图 Size

A4

ZYSH432-A4拖链及拖链固定板 Cable Track and Fixing Plate for Track

物料名称 Material name	拖链物料号 Part No of Cable Track	拖链规格 Specification of Cable Track	拖链接头物料号 Part No of Fix Plate	拖链接头规格 Specification of Fixing Plate	拖链头使用数量 Uantity of Fixing Plate
X 轴拖链 X Axis Cable Track	13647	25.38R R55-节距46	13701	拖链接头一对（泰瑞斯）25.38R(R55)	1
Y 轴拖链 Y Axis Cable Track	13646	18.37R R38-节距33.5	13700	拖链接头一对（泰瑞斯）18.37R(R38)	1

ZYSH432-A4拖链使用节数数量 Quantity of Pitch Number for Cable Track

轴向 Axis \ 行程 Stroke mm	50	100	150	200	250	300	350	400	450	500	550	600	650	700	750	800	850	900	950	1000	1050	1100	1150	1200	1250
X 轴使用节数	8	9	10	11	12	13	14	15	16	17	19	20	21	22	23	25	26	27	28	29	31	32	33	34	35
Y 轴使用节数		13	14	15	17	18	19	20	21	23															

连接板 Brackets

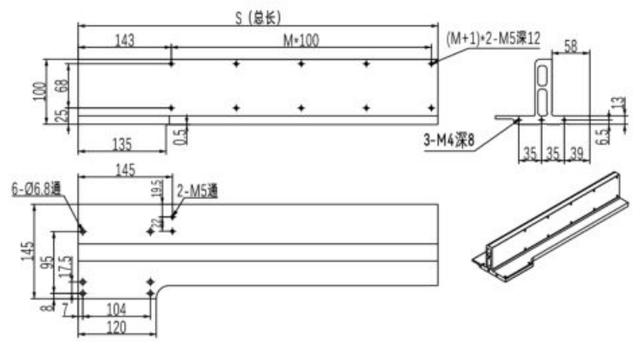

有效行程 Stroke	100	150	200	250	300	350	400	450	500
S	205	305		405		505		605	
M	1	2		3		4		5	

连接板各行程对应物料号

Part Number of Brackets According to Strokes

物料号 Part NO	Y 轴行程 Stroke of Y axis	规格 Specification
25638	100	一体连接板（PSH12）-L253（标准）
25639	150-200	一体连接板（PSH12）-L353（标准）
25640	250-300	一体连接板（PSH12）-L453（标准）
25641	350-400	一体连接板（PSH12）-L553（标准）
25642	450-500	一体连接板（PSH12）-L653（标准）

X轴钣金 Sheet Metal of X Axis

料号 Part NO : **25182**

材质 Material : **SUS304**

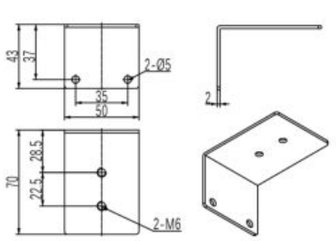

Y轴钣金 Sheet Metal of Y Axis

料号 Part NO : **25183**

材质 Material : **SUS304**

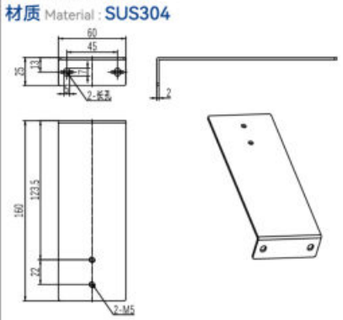

Z轴钣金 Sheet Metal of Z Axis

料号 Part NO : **25184**

材质 Material : **6063T5**

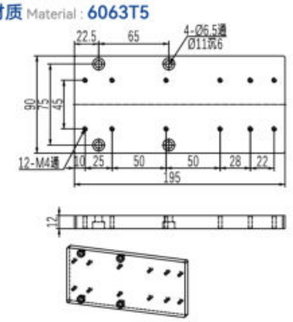

ZYSS & ZYBS Series
直交机械手
Multi Axis Ball Screw Type

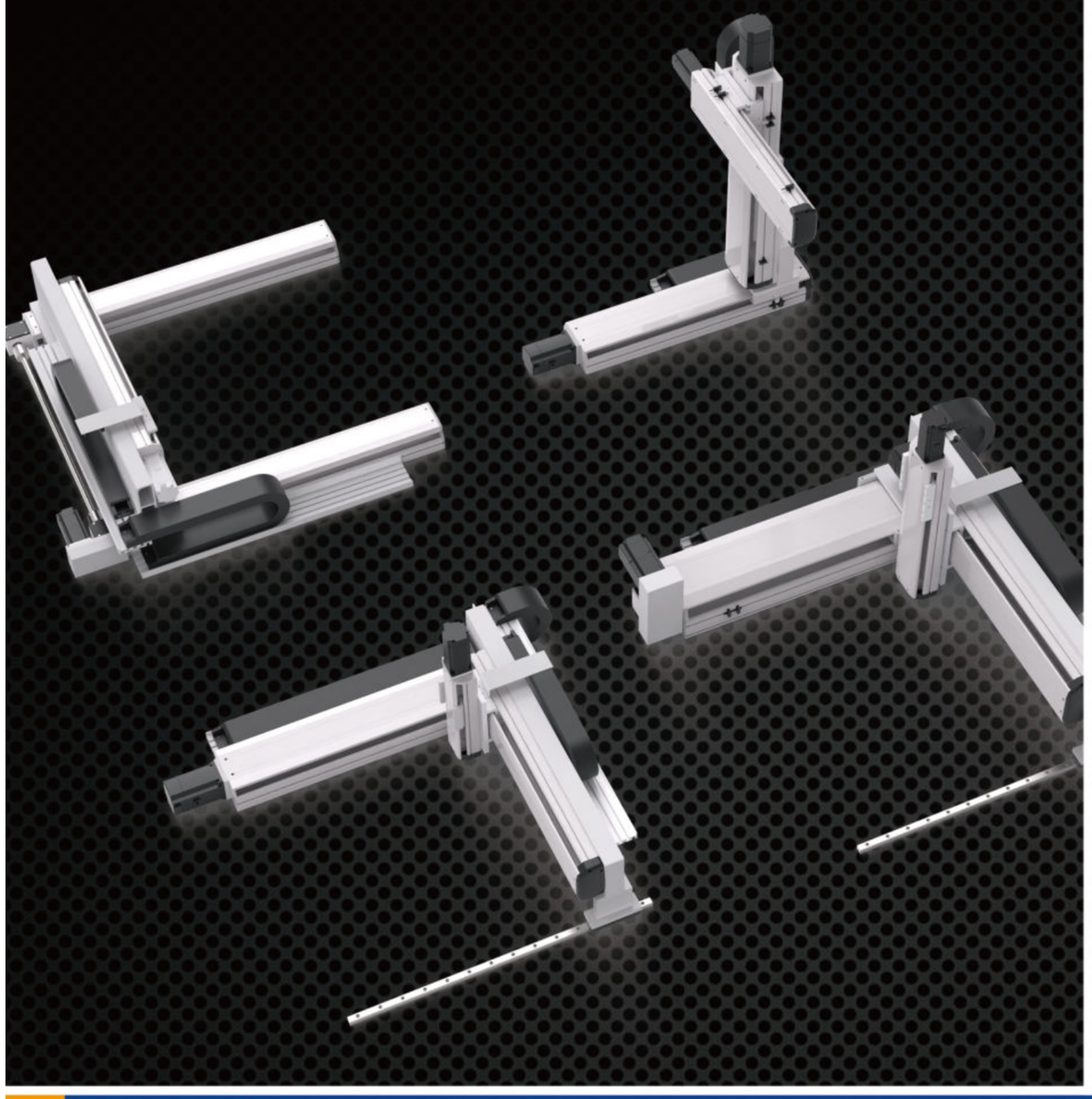

目录
CONTENTS

ZYSS760-A

组合轴数 2轴
最大负载 35KG 259
X轴最大行程 1250mm
Y轴最大行程 650mm

ZYSS764-A

组合轴数 3轴
最大负载 12KG 261
X轴最大行程 1250mm
Y轴最大行程 650mm
Z轴最大行程 500mm

ZYSS760-G

组合轴数 2轴
最大负载 35KG 263
X轴最大行程 1250mm
Y轴最大行程 850mm

ZYSS764-G

组合轴数 3轴
最大负载 12KG 265
X轴最大行程 1250mm
Y轴最大行程 850mm
Z轴最大行程 650mm

ZYSS976-G

组合轴数 3轴
最大负载 18KG 267
X轴最大行程 1500mm
Y轴最大行程 1050mm
Z轴最大行程 550mm

ZYSS760-P

组合轴数 2轴
最大负载 18KG 269
X轴最大行程 1250mm
Z轴最大行程 650mm

ZYSS770-P

组合轴数 2轴
最大负载 35KG 271
X轴最大行程 1250mm
Z轴最大行程 650mm

ZYSS764-P

组合轴数 3轴
最大负载 8KG 273
X轴最大行程 1250mm
Y轴最大行程 500mm
Z轴最大行程 650mm

ZYSS774-P

组合轴数 3轴
最大负载 18KG 275
X轴最大行程 1250mm
Y轴最大行程 500mm
Z轴最大行程 650mm

ZYSS776-P

组合轴数 3轴
最大负载 30KG 277
X轴最大行程 1250mm
Y轴最大行程 600mm
Z轴最大行程 650mm

ZYBS660-F

组合轴数 2轴
最大负载 10KG 279
X轴最大行程 3050mm
Y轴最大行程 650mm

ZYBS760-F

组合轴数 2轴
最大负载 35KG 281
X轴最大行程 3050mm
Y轴最大行程 1050mm

ZYBS764-G

组合轴数 3轴
最大负载 12KG 283
X轴最大行程 3050mm
Y轴最大行程 750mm
Z轴最大行程 550mm

ZYBS976-G

组合轴数 3轴
最大负载 18KG 285
X轴最大行程 3050mm
Y轴最大行程 750mm
Z轴最大行程 550mm

多轴组合说明

ARM VARIATIONS

通过单轴滑台的多重组合，我们开发了2 轴及3 轴的多轴手臂操作。

(1) 与垂直多关节机器人相比，低廉的价格。

(2) 巧妙的机械设计实现高刚性直交机器人，能减少的振动和变形。

(3) 单轴滑台各式各样可能的组合。

Multi axis combination explanation.We have developed 2 and 3 axes multi axis actuator through the multiple combinations of single axis actuators.

(1) Low cost compared with vertical multi joints robot.

(2) Ingenious mechanical design making Cartesian robots achieve high rigidity for reducing vibration and deformation.

(3) Multiple combination of single axis actuator.

悬臂型
Arm Type

此型为移动Y 轴带动工件物。
The type with moving Y-axis carriage.

龙门型
Gantry Type

此型为移动Y 轴，侧边有支撑导杆架着。
The type with guide railing at the end of Y-axis for support.

极坐标型
Moving Arm Type

此型为垂直移动Z 轴带动工件物。
The type with vertically moving Y-axis carriage.

联动型
Linkage Type

此型为X轴水平联合运动，使用同步带驱动。
This type is the X-axis horizontal joint movement, which is driven by a synchronous belt.

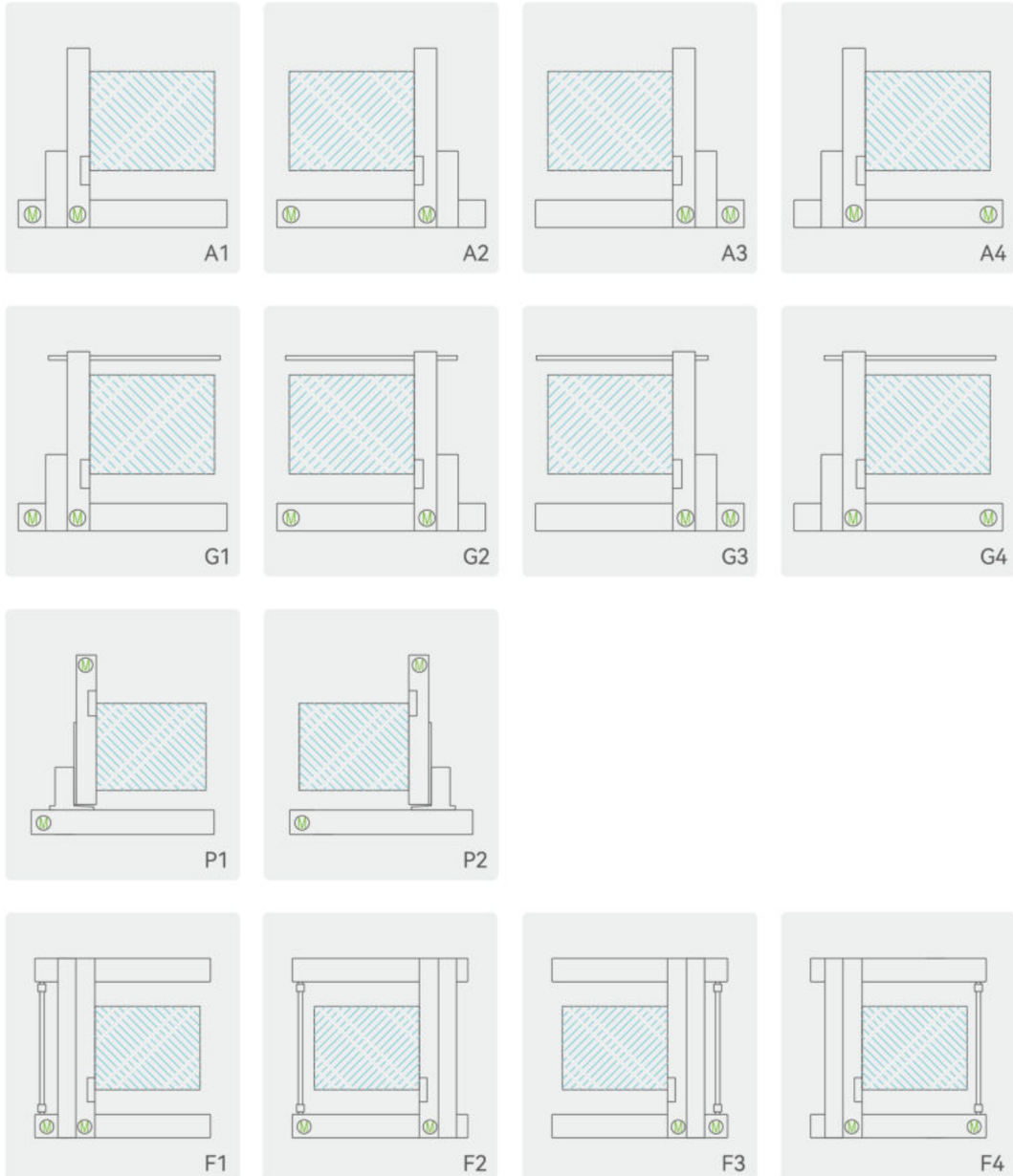

多轴索引 同步皮带驱动 × 滚珠丝杆驱动直交机械手

XYSS & XYBS LINEAR MOTION GUIDE MULTI-AXIS ACTUATOR

使用环境 Use Where	传动方式 Driven Mode	型号 Specification	连接型式 Combination	连接轴数 Axis Numbers	各轴导程 Lead			各轴最高速度 Maximum Speed(mm/s)			各轴行程范围 Stroke(mm)		
					X 轴 X axis	Y 轴 Y axis	Z 轴 Z axis	X 轴 X axis	Y 轴 Y axis	Z 轴 Z axis	X 轴 X axis	Y 轴 Y axis	Z 轴 Z axis
一般环境 Semi-enclosed	滚珠丝杆 Ball Screw	ZYSS760-A	悬臂型 (A)	2 轴 2-axis	L20	L20	—	1000	1000	—	100-1250	100-650	—
		ZYSS764-A		3 轴 3-axis	L20	L20	L5	1000	1000	250	100-1250	100-650	100-500
		ZYSS760-G	龙门型 (G)	2 轴 2-axis	L10	L20	—	500	1000	—	100-1250	250-850	—
		ZYSS764-G		3 轴 3-axis	L20	L20	L5	1000	1000	250	100-1250	250-850	100-650
		ZYSS976-G			L25	L20	L10	1250	1000	500	100-1500	250-1050	100-550
		ZYSS760-P	极坐标型 (B)	2 轴 2-axis	L20	—	L10	1000	—	500	100-1250	—	100-650
		ZYSS770-P			L20	—	L10	1000	—	500	100-1250	—	100-650
		ZYSS764-P		3 轴 3-axis	L20	L10	L10	1000	500	500	100-1250	100-500	100-650
		ZYSS774-P			L20	L10	L10	1000	500	500	100-1250	100-500	100-650
		ZYSS776-P			L20	L10	L10	1000	500	500	100-1250	100-600	100-650
	混合驱动 Hybrid drive	ZYSS660-F	联动型 (F)	2 轴 2-axis	R40	L20	—	2000	1000	—	100-3050	250-650	—
		ZYSS760-F			R40	L20	—	2000	1000	—	100-350	250-1050	—
		ZYSS764-G	龙门型 (G)	3 轴 3-axis	R40	L20	L5	2000	1000	250	400-3050	250-750	100-550
		ZYSS796-G			R40	L20	L10	2000	1000	500	600-3050	250-750	100-550

Y 轴行程及负荷轴 (Y 轴或 Z 轴) 最大可搬重量 Y-axis Stroke (mm) and payload axis' (Y-axis or Z-axis) maximum payload (kg) ■ 代表重量 Payload											页码 Page
行程 Stroke 100	150	250	350	450	550	650	750	850	950	1050	
—	—	35	35	29	25	20					271
12	12	12	12	12							273
—	—	35	35	35	35	34	32	30			275
12	12	12	12	12	12	12					277
18	18	18	18	18	18						279
18	18	18	18	18	18	18					281
35	35	35	35	35	35	35					283
8	8	7	5	3							285
18	18	15	11	6							287
30	30	29	24	17	9						289
—	—	10	8	6	4	2					291
—	—	35	34	32	30	28	26	24	22	20	293
12	12	12	12	12	12						295
18	18	18	18	18	18						297

ZYSS760-A 2轴/2-Axis

滚珠丝杆驱动
Ball Screw Drive

此图仅供参考，出货规格详见尺寸规格图
The picture is just for the reference.Please check the actual dimensions on the drawing.

最大行程 Maximum Stroke

X轴 X Axis 1250mm　Y轴 Y Axis 650mm

最高速度 Maximum Speed

X轴 X Axis 1000mm/s　Y轴 Y Axis 1000mm/s

AC伺服马达功率 AC Servo Motor Output

X轴 X Axis 750W　Y轴 Y Axis 400W

最大行程 Maximum Stroke

项目 Item	X 轴 X Axis	Y 轴 Y Axis
单轴型号 Model Type	PSS170	PSS140
重复定位 Repeatability (mm)	±0.01	±0.01
导程 Ball Screw Lead (mm)	20	20
最高速度 Maximum Speed (mm/s) ※1	1000	1000
标准行程(50间隔)Stroke 50 mm Pitch (mm)	100~1250	100~650
驱动功率 AC Servo Motor Output (w)	750	400
使用环境 Environment	0~40℃,85% RH Below	

※1：最高速度(mm/s) 是以伺服马达最高转速3000rpm/min 为基准。Maximum speed is based on the AC servo motor's 3000RPM.

最大可搬重量 Maximum Payload

Y轴行程 Y Stroke mm	250	300	350	400	450	500	550	600	650
Y轴载重 Y Payload (kg)	35	35	33	31	29	27	25	23	20

* 限定水安装。Only for horizontal installation.

型号表示方式
Ordering Method

ZYSS760 – A1 – 300 – 300 – C – K – N

- 本体型号 Ontology Model
- 连接方式 Combination: A 悬臂型 Arm Type
- 组合方向 Direction: 1 / 2 / 3 / 4
- X轴行程 X Stroke: 100~1250mm 间隔 50mm Pitch
- Y轴行程 Y Stroke: 100~650mm 间隔 50mm Pitch
- 马达品牌 Coil Specifications: T 台达（标准）Delta; P 松下（标准）Panasonic; Y 安川（标准）Yaskawa; C 客户自配 Customer Preared
- 出货方式 Delivery Methode: K 单轴出货 By Kit; C 连接出货 By Set
- 非标定制 Non-Standard Model

ZYSS760-A1尺寸图 Size

A1

单位(Unit):mm

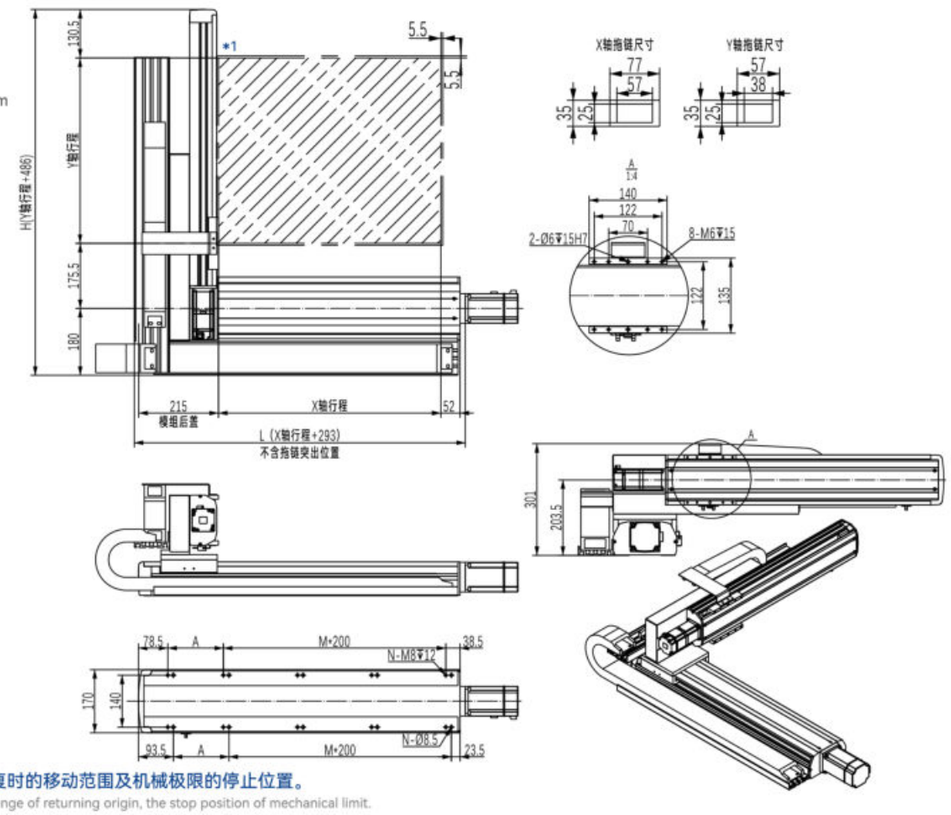

*1.原点回复时的移动范围及机械极限的停止位置。
The moving range of returning origin, the stop position of mechanical limit.

*2.最高使用速度代表该行程内可使用的最高安全速度，若超过此速度，滑台可能会有严重共振产生。
Maximum speed is refers to the highest safe speed that can be used in stroke, if more than the strandard speed, it may occur serious resonance.

X轴行程 X Stroke mm	100	150	200	250	300	350	400	450	500	550	600	650	700	750	800	850	900	950	1000	1050	1100	1150	1200	1250
L	393	443	493	543	593	643	693	743	793	843	893	943	993	1043	1093	1143	1193	1243	1293	1343	1393	1443	1493	1543
A	50	100	150	200	50	100	150	200	50	100	150	200	50	100	150	200	50	100	150	200	50	100	150	200
M	1	1	1	1	2	2	2	2	3	3	3	3	4	4	4	4	5	5	5	5	6	6	6	6
N	6	6	6	6	8	8	8	8	10	10	10	10	12	12	12	12	14	14	14	14	16	16	16	16
最高使用速度 Max. Speed (mm/s)	1000																900		800		700		600	

Y轴行程 Y Stroke mm	200	250	300	350	400	450	500	550	600	650
H	686	736	786	836	886	936	986	1036	1086	1136
Y 轴载重 Y Payload (kg)	35	35	35	33	31	29	27	25	23	20
最高使用速度 Max. Speed (mm/s)	1000									

连接方式 Combination Direction

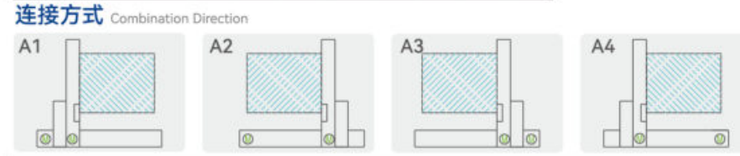

配件规格 Spec. Details

- X 轴详细规格 X-axis Detail Spec. →P067
- Y 轴详细规格 Y-axis Detail Spec. →P061
- Z 轴详细规格 Z-axis Detail Spec. —
- 马达详细规格 Motor Brand Options →P321

ZYSS764-A 3轴/3-Axis

滚珠丝杆驱动
Ball Screw Drive

此图仅供参考，出货规格详见尺寸规格图
The picture is just for the reference.Please check the actual dimensions on the drawing.

最大行程 Maximum Stroke

X轴 X Axis 1250mm | Y轴 Y Axis 650mm | Z轴 Z Axis 500mm

最高速度 Maximum Speed

X轴 X Axis 1000mm/s | Y轴 Y Axis 1000mm/s | Z轴 Z Axis 250mm/s

AC伺服马达功率 AC Servo Motor Output

X轴 X Axis 750W | Y轴 Y Axis 200W | Z轴 Z Axis 200W+刹车

基本规格 Specification

项目 Item	X 轴 X Axis	Y 轴 Y Axis	Z 轴 Z Axis
单轴型号 Model Type	PSS170	PSS140	PSS120
重复定位 Repeatability (mm)	±0.01	±0.01	±0.01
导程 Ball Screw Lead (mm)	20	20	5
最高速度 Maximum Speed (mm/s) ※1	1000	1000	250
标准行程(50间隔)Stroke 50 mm Pitch (mm)	100~1250	100~650	100~500
驱动功率 AC Servo Motor Output (w)	750	200	200+刹车 Break
使用环境 Environment	0~40℃,85% RH Below		

※1：最高速度(mm/s) 是以伺服马达最高转速3000rpm/min 为基准。Maximum speed is based on the AC servo motor's 3000RPM.

最大可搬重量 Maximum Payload

Z轴行程 Y Stroke mm	100	150	200	250	300	350	400	450	500
Z轴载重 Y Payload (kg)	12	12	12	12	12	12	12	12	12

* 限定水安装。Only for horizontal installation.

型号表示方式
Ordering Method

ZYSS764 – A1 – 500 – 300 – 300 – C – K – N

- 本体型号 Ontology Model: ZYSS764
- 连接方式 Combination: A 悬臂型 Arm Type
- 组合方向 Direction: 1 / 2 / 3 / 4
- X轴行程 X Stroke: 100~1250mm 间隔 50mm Pitch
- Y轴行程 Y Stroke: 100~650mm 间隔 50mm Pitch
- Z轴行程 Z Stroke: 100~500mm 间隔 50mm Pitch
- 马达品牌 Coil Specifications:
  - T 台达（标准）Delta
  - P 松下（标准）Panasonic
  - Y 安川（标准）Yaskawa
  - C 客户自配 Customer Preared
- 出货方式 Delivery Methode:
  - K 单轴出货 By Kit
  - C 连接出货 By Set
- 非标定制 Non-Standard Model

ZYSS764-G1尺寸图 Size

A1

单位(Unit):mm

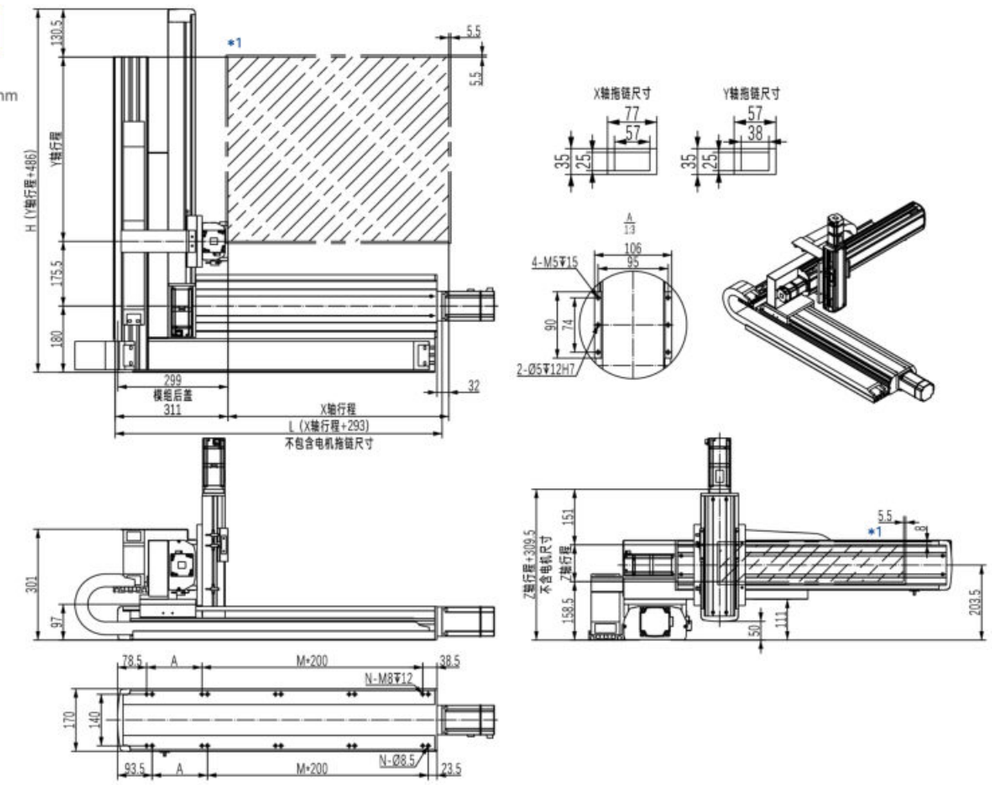

*1.原点回复时的移动范围及机械极限的停止位置。
The moving range of returning origin, the stop position of mechanical limit.

*2.最高使用速度代表该行程内可使用的最高安全速度，若超过此速度，滑台可能会有严重共振产生。
Maximum speed is refers to the highest safe speed that can be used in stroke, if more than the strandard speed, it may occur serious resonance.

X轴行程 X Stroke mm	100	150	200	250	300	350	400	450	500	550	600	650	700	750	800	850	900	950	1000	1050	1100	1150	1200	1250
L	393	443	493	543	593	643	693	743	793	843	893	943	993	1043	1093	1143	1193	1243	1293	1343	1393	1443	1493	1543
A	50	100	150	200	50	100	150	200	50	100	150	200	50	100	150	200	50	100	150	200	50	100	150	200
M	1	1	1	1	2	2	2	2	3	3	3	3	4	4	4	4	5	5	5	5	6	6	6	6
N	6	6	6	6	8	8	8	8	10	10	10	10	12	12	12	12	14	14	14	14	16	16	16	16
最高使用速度* Max. Speed (mm/s)	1000																900		800		700		600	

Y轴行程 Y Stroke mm	200	250	300	350	400	450	500	550	600	650
H	686	736	786	836	886	936	986	1036	1086	1136
最高使用速度 Max. Speed (mm/s)	1000									

连接方式 Combination Direction

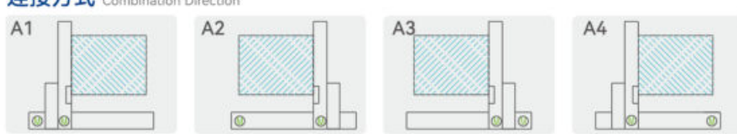

配件规格 Spec. Details

- X 轴详细规格 X-axis Detail Spec. →P067
- Y 轴详细规格 Y-axis Detail Spec. →P061
- Z 轴详细规格 Z-axis Detail Spec. →P051
- 马达详细规格 Motor Brand Options →P321

ZYSS760-G 2轴/2-Axis

滚珠丝杆驱动
Ball Screw Drive

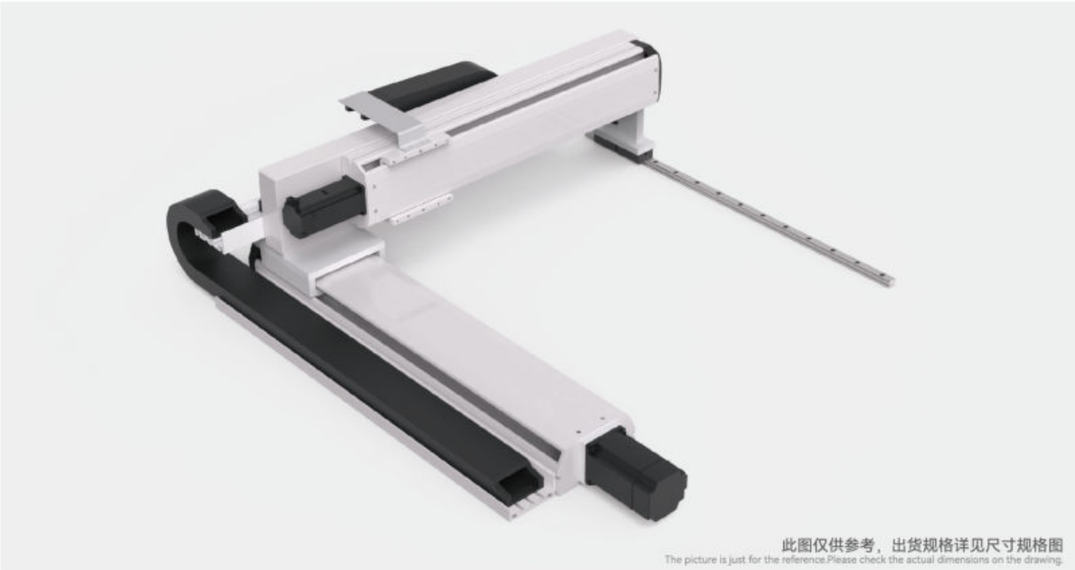

最大行程 Maximum Stroke

X轴 X Axis 1250mm　Y轴 Y Axis 850mm

最高速度 Maximum Speed

X轴 X Axis 500mm/s　Y轴 Y Axis 1000mm/s

AC伺服马达功率 AC Servo Motor Output

X轴 X Axis 750W　Y轴 Y Axis 400W

最大行程 Maximum Stroke

项目 Item	X 轴 X Axis	Y 轴 Y Axis
单轴型号 Model Type	PSS170	PSS140
重复定位 Repeatability (mm)	±0.01	±0.01
导程 Ball Screw Lead (mm)	10	20
最高速度 Maximum Speed (mm/s) ※1	500	1000
标准行程(50间隔)Stroke 50 mm Pitch (mm)	100~1250	250~850
驱动功率 AC Servo Motor Output (w)	750	400
使用环境 Environment	0~40℃,85% RH Below	

※1：最高速度(mm/s) 是以伺服马达最高转速3000rpm/min 为基准。 Maximum speed is based on the AC servo motor's 3000RPM.

最大可搬重量 Maximum Payload

Y轴行程 Y Stroke mm	250	300	350	400	450	500	550	600	650	700	750	800	850
Y轴载重 Y Payload (kg)	35	35	35	35	35	35	35	35	34	33	32	31	30

* 限定水安装。 Only for horizontal installation.

型号表示方式
Ordering Method

ZYSS760 – G1 – 300 – 300 – C – K – N

- 本体型号 Ontology Model
- 连接方式 Combination: G 龙门型 Gantry
- 组合方向 Direction: 1 / 2 / 3 / 4
- X轴行程 X Stroke: 100~1250mm 间隔 50mm Pitch
- Y轴行程 Y Stroke: 250~850mm 间隔 50mm Pitch
- 马达品牌 Coil Specifications: T 台达（标准） Delta; P 松下（标准） Panasonic; Y 安川（标准） Yaskawa; C 客户自配 Customer Preared
- 出货方式 Delivery Methode: K 单轴出货 By Kit; C 连接出货 By Set
- 非标定制 Non-Standard Model

ZYSS760-G1尺寸图 Size

G1

单位(Unit):mm

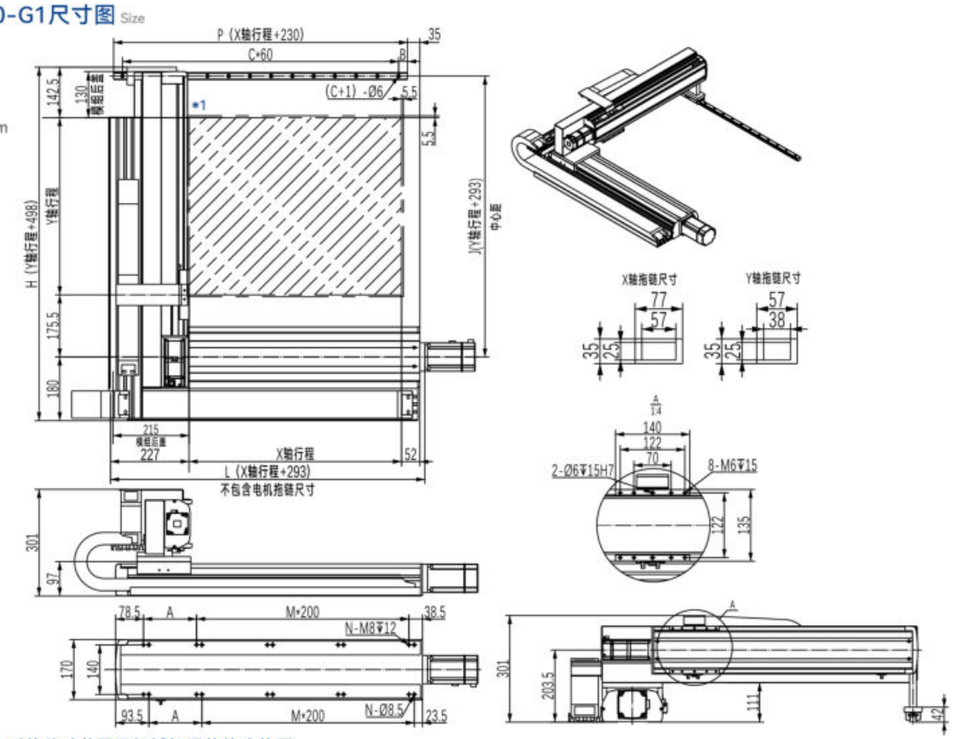

*1.原点回复时的移动范围及机械极限的停止位置。
The moving range of returning origin, the stop position of mechanical limit.

*2.最高使用速度代表该行程内可使用的最高安全速度，若超过此速度，滑台可能会有严重共振产生。
Maximum speed is refers to the highest safe speed that can be used in stroke, if more than the strandard speed, it may occur serious resonance.

X轴行程 X Stroke mm	100	150	200	250	300	350	400	450	500	550	600	650	700	750	800	850	900	950	1000	1050	1100	1150	1200	1250
L	393	443	493	543	593	643	693	743	793	843	893	943	993	1043	1093	1143	1193	1243	1293	1343	1393	1443	1493	1543
P	330	380	430	480	530	580	630	680	730	780	830	880	930	980	1030	1080	1130	1180	1230	1280	1330	1380	1430	1480
B	15	10	35	30	25	20	15	10	35	30	25	20	15	10	35	30	25	20	15	10	35	30	25	20
C	5	6	6	7	8	9	10	11	11	12	13	14	15	16	16	17	18	19	20	21	21	22	23	24
A	50	100	150	200	50	100	150	200	50	100	150	200	50	100	150	200	50	100	150	200	50	100	150	200
M	1	1	1	1	2	2	2	2	3	3	3	3	4	4	4	4	5	5	5	5	6	6	6	6
N	6	6	6	6	8	8	8	8	10	10	10	10	12	12	12	12	14	14	14	14	16	16	16	16
最高使用速度 Max. Speed (mm/s)	500																450		400		350		300	

Y轴行程 Y Stroke mm	250	300	350	400	450	500	550	600	650	700	750	800	850
H	748	798	848	898	948	998	1048	1098	1148	1198	1248	1298	1348
Y 轴载重 Y Payload (kg)	35	35	35	35	35	35	35	35	34	33	32	31	30
最高使用速度 Max. Speed (mm/s)	1000												

连接方式 Combination Direction

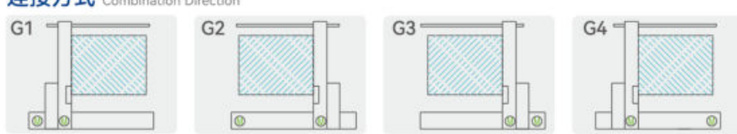

配件规格 Spec. Details

- X 轴详细规格 X-axis Detail Spec. →P067
- Y 轴详细规格 Y-axis Detail Spec. →P061
- Z 轴详细规格 Z-axis Detail Spec. —
- 马达详细规格 Motor Brand Options →P321

ZYSS764-G 3轴/3-Axis

滚珠丝杆驱动
Ball Screw Drive

此图仅供参考，出货规格详见尺寸规格图
The picture is just for the reference.Please check the actual dimensions on the drawing.

最大行程 Maximum Stroke

X轴 X Axis	Y轴 Y Axis	Z轴 Z Axis
1250mm	850mm	650mm

最高速度 Maximum Speed

X轴 X Axis	Y轴 Y Axis	Z轴 Z Axis
1000mm/s	1000mm/s	250mm/s

AC伺服马达功率 AC Servo Motor Output

X轴 X Axis	Y轴 Y Axis	Z轴 Z Axis
750W	400W	200W+刹车

基本规格 Specification

项目 Item	X 轴 X Axis	Y 轴 Y Axis	Z 轴 Z Axis
单轴型号 Model Type	PSS170	PSS140	PSS120
重复定位 Repeatability (mm)	±0.01	±0.01	±0.01
导程 Ball Screw Lead (mm)	20	20	5
最高速度 Maximum Speed (mm/s) ※1	1000	1000	250
标准行程(50间隔)Stroke 50 mm Pitch (mm)	100-1250	250-850	100-650
驱动功率 AC Servo Motor Output (w)	750	400	200+刹车 Break
使用环境 Environment	0~40℃,85% RH Below		

※1：最高速度(mm/s) 是以伺服马达最高转速3000rpm/min 为基准。 Maximum speed is based on the AC servo motor's 3000RPM.

最大可搬重量 Maximum Payload

Z轴行程 Y Stroke mm	100	150	200	250	300	350	400	450	500	550	600	650
Z轴载重 Y Payload (kg)	12	12	12	12	12	12	12	12	12	12	12	12

* 限定水安装。 Only for horizontal installation.

型号表示方式
Ordering Method

ZYSS764 – G1 – 800 – 500 – 500 – C – K – N

- **本体型号** Ontology Model
- **连接方式** Combination: G 龙门型 Gantry
- **组合方向** Direction: 1 / 2 / 3 / 4
- **X轴行程** X Stroke: 100~1250mm 间隔 50mm Pitch
- **Y轴行程** Y Stroke: 250~850mm 间隔 50mm Pitch
- **Z轴行程** Z Stroke: 100~650mm 间隔 50mm Pitch
- **马达品牌** Coil Specifications:
  - T 台达（标准）Delta
  - P 松下（标准）Panasonic
  - Y 安川（标准）Yaskawa
  - C 客户自配 Customer Preared
- **出货方式** Delivery Methode:
  - K 单轴出货 By Kit
  - C 连接出货 By Set
- **非标定制** Non-Standard Model

ZYSS764-G1尺寸图 Size

G1

单位(Unit):mm

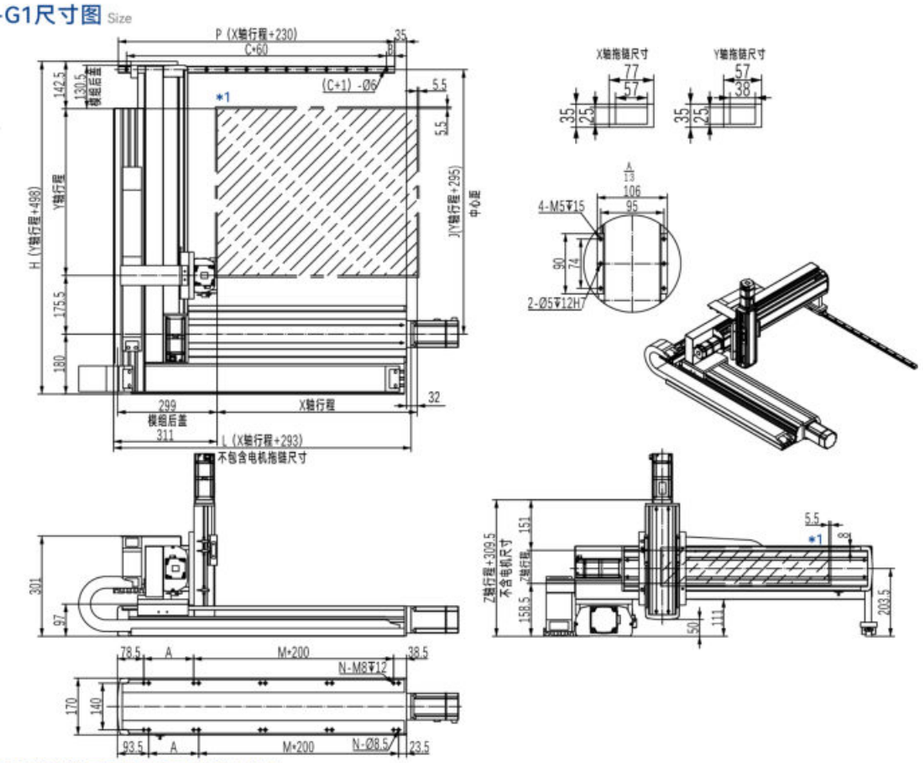

*1.原点回复时的移动范围及机械极限的停止位置。
The moving range of returning origin, the stop position of mechanical limit.

*2.最高使用速度代表该行程内可使用的最高安全速度，若超过此速度，滑台可能会有严重共振产生。
Maximum speed is refers to the highest safe speed that can be used in stroke, if more than the strandard speed, it may occur serious resonance.

X轴行程 X Stroke mm	100	150	200	250	300	350	400	450	500	550	600	650	700	750	800	850	900	950	1000	1050	1100	1150	1200	1250
L	393	443	493	543	593	643	693	743	793	843	893	943	993	1043	1093	1143	1193	1243	1293	1343	1393	1443	1493	1543
P	330	380	430	480	530	580	630	680	730	780	830	880	930	980	1030	1080	1130	1180	1230	1280	1330	1380	1430	1480
B	15	10	35	30	25	20	15	10	35	30	25	20	15	10	35	30	25	20	15	10	35	30	25	20
C	5	6	6	7	8	9	10	11	11	12	13	14	15	16	16	17	18	19	20	21	21	22	23	24
A	50	100	150	200	50	100	150	200	50	100	150	200	50	100	150	200	50	100	150	200	50	100	150	200
M	1	1	1	1	2	2	2	2	3	3	3	3	4	4	4	4	5	5	5	5	6	6	6	6
N	6	6	6	6	8	8	8	8	10	10	10	10	12	12	12	12	14	14	14	14	16	16	16	16
最高使用速度 Max. Speed (mm/s)	1000																900		800		700		600	

Y轴行程 Y Stroke mm	250	300	350	400	450	500	550	600	650	700	750	800	850
H	748	798	848	898	948	998	1048	1098	1148	1198	1248	1298	1348
最高使用速度 Max. Speed (mm/s)	1000												

连接方式 Combination Direction

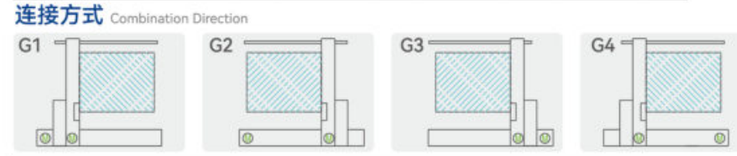

配件规格 Spec. Details

- X 轴详细规格 X-axis Detail Spec. →P067
- Y 轴详细规格 Y-axis Detail Spec. →P061
- Z 轴详细规格 Z-axis Detail Spec. →P051
- 马达详细规格 Motor Brand Options →P321

ZYSS976-G 3轴/3-Axis

滚珠丝杆驱动
Ball Screw Drive

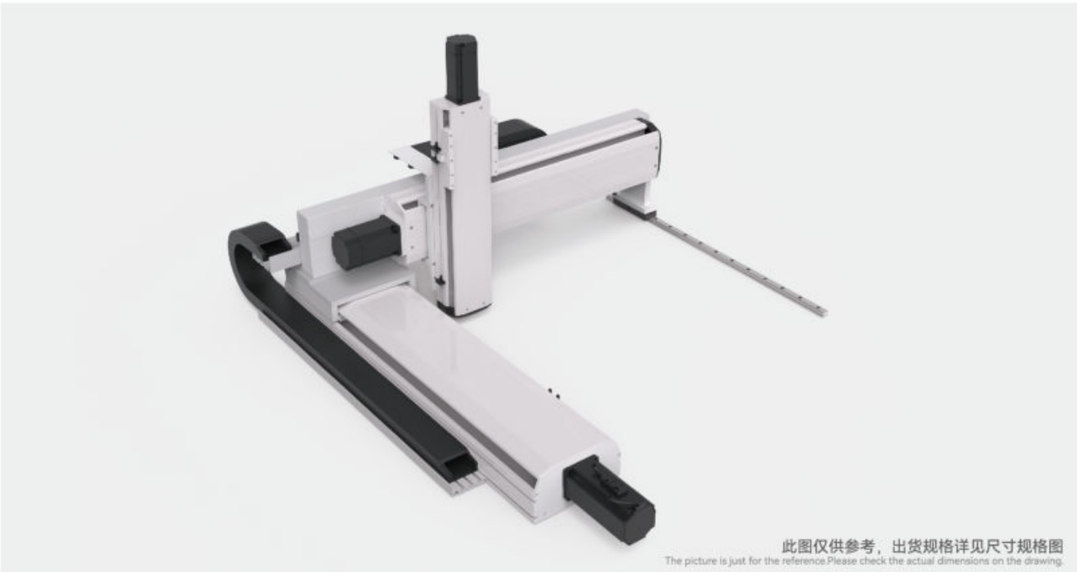

最大行程 Maximum Stroke

X轴 X Axis 1500mm | Y轴 Y Axis 750mm | Z轴 Z Axis 550mm

最高速度 Maximum Speed

X轴 X Axis 1250mm/s | Y轴 Y Axis 1000mm/s | Z轴 Z Axis 500mm/s

AC伺服马达功率 AC Servo Motor Output

X轴 X Axis 750W | Y轴 Y Axis 750W | Z轴 Z Axis 400W+刹车

基本规格 Specification

项目 Item	X 轴 X Axis	Y 轴 Y Axis	Z 轴 Z Axis
单轴型号 Model Type	PSS220	PSS170	PSS140
重复定位 Repeatability (mm)	±0.01	±0.01	±0.01
导程 Ball Screw Lead (mm)	25	20	10
最高速度 Maximum Speed (mm/s) ※1	1250	1000	500
标准行程(50 间隔) Stroke 50 mm Pitch (mm)	100~1500	250~1050	100~550
驱动功率 AC Servo Motor Output (w)	750	750	400+刹车 Break
使用环境 Environment	0~40℃,85% RH Below		

※1：最高速度(mm/s) 是以伺服马达最高转速3000rpm/min 为基准。 Maximum speed is based on the AC servo motor's 3000RPM.

最大可搬重量 Maximum Payload

Z轴行程 Z Stroke mm	100	150	200	250	300	350	400	450	500	550
Z轴载重 Z Payload (kg)	18	18	18	18	18	18	18	18	18	18

* 限定水安装。 Only for horizontal installation.

型号表示方式
Ordering Method

ZYSS976 – G1 – 800 – 500 – 500 – C – K – N

- 本体型号 Ontology Model: ZYSS976
- 连接方式 Combination: G 龙门型 Gantry
- 组合方向 Direction: 1 / 2 / 3 / 4
- X轴行程 X Stroke: 100~1500mm 间隔 50mm Pitch
- Y轴行程 Y Stroke: 250~1050mm 间隔 50mm Pitch
- Z轴行程 Z Stroke: 100~550mm 间隔 50mm Pitch
- 马达品牌 Coil Specifications:
  - T 台达（标准） Delta
  - P 松下（标准） Panasonic
  - Y 安川（标准） Yaskawa
  - C 客户自配 Customer Preared
- 出货方式 Delivery Methode:
  - K 单轴出货 By Kit
  - C 连接出货 By Set
- 非标定制 Non-Standard Model: N

ZYSS976-G1尺寸图 Size

G1

单位(Unit):mm

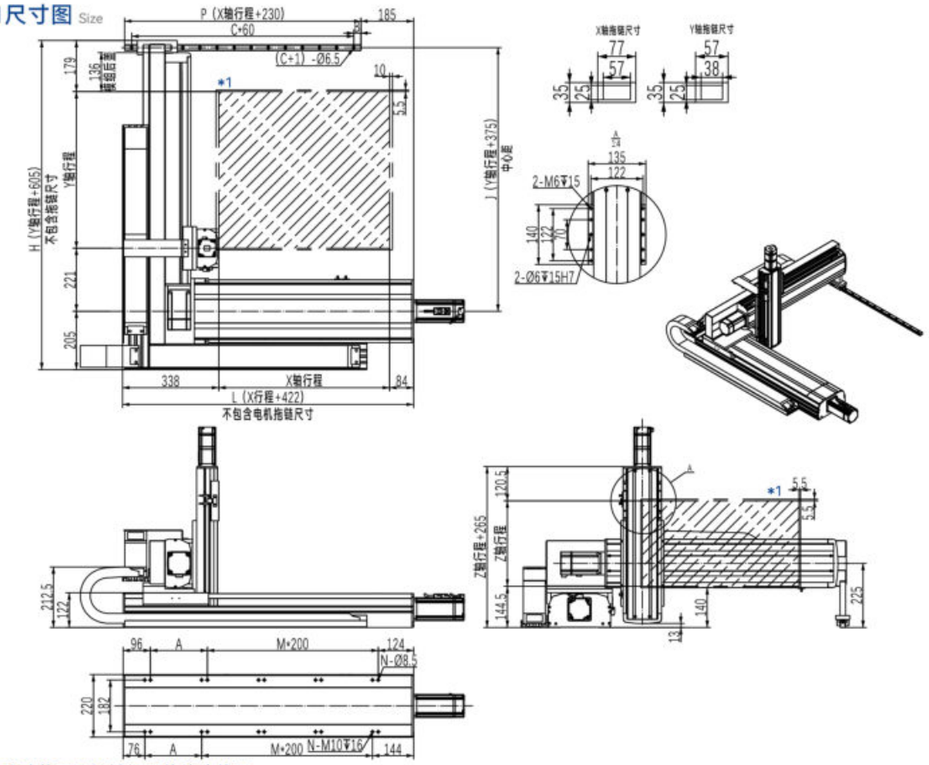

*1.原点回复时的移动范围及机械极限的停止位置。
The moving range of returning origin, the stop position of mechanical limit.

*2.最高使用速度代表该行程内可使用的最高安全速度，若超过此速度，滑台可能会有严重共振产生。
Maximum speed is refers to the highest safe speed that can be used in stroke, if more than the strandard speed, it may occur serious resonance.

X轴行程 X Stroke mm	100	150	200	250	300	350	400	450	500	550	600	650	700	750	800	850	900	950	1000	1050	1100	1150	1200	1250	1300	1350	1400	1450	1500
L	522	572	622	672	722	772	822	872	922	972	1022	1072	1122	1172	1222	1272	1322	1372	1422	1472	1522	1572	1622	1672	1722	1772	1822	1872	1922
P	330	380	430	480	530	580	630	680	730	780	830	880	930	980	1030	1080	1130	1180	1230	1280	1330	1380	1430	1480	1530	1580	1630	1680	1730
B	15	10	35	30	25	20	15	10	35	30	25	20	15	10	35	30	25	20	15	10	35	30	25	20	15	10	35	30	25
C	5	6	6	7	8	9	10	11	11	12	13	14	15	16	16	17	18	19	20	21	21	22	23	24	25	26	26	27	28
A	100	150	200	50	100	150	200	50	100	150	200	50	100	150	200	50	100	150	200	50	100	150	200	50	100	150	200	50	100
M	1	1	1	2	2	2	2	3	3	3	3	4	4	4	4	5	5	5	5	6	6	6	6	7	7	7	7	8	8
N	6	6	6	8	8	8	8	10	10	10	10	12	12	12	12	14	14	14	14	16	16	16	16	18	18	18	18	20	20
最高使用速度* Max. Speed (mm/s)	1250																	1125		1000		875		750		625		500	

Y轴行程 Y Stroke mm	250	300	350	400	450	500	550	600	650	700	750	800	850	900	950	1000	1050
H	855	905	955	1005	1055	1105	1155	1205	1255	1305	1355	1405	1455	1505	1555	1605	1655
最高使用速度 Max. Speed (mm/s)	1000																

连接方式 Combination Direction

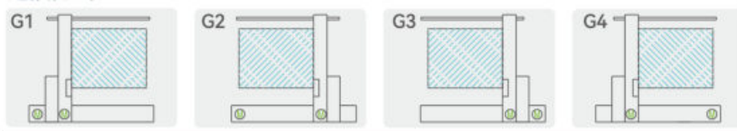

配件规格 Spec. Details

X 轴详细规格 X-axis Detail Spec. →P075
Y 轴详细规格 Y-axis Detail Spec. →P067
→P061
马达详细规格 Motor Brand Options →P321

ZYSS760-P 2轴/2-Axis

滚珠丝杆驱动
Ball Screw Drive

最大行程 Maximum Stroke

X轴 X Axis 1250mm　Z轴 Z Axis 650mm

最高速度 Maximum Speed

X轴 X Axis 1000mm/s　Z轴 Z Axis 500mm/s

AC伺服马达功率 AC Servo Motor Output

X轴 X Axis 750W　Z轴 Z Axis 400W+刹车

最大行程 Maximum Stroke

项目 Item	X 轴 X Axis	Z 轴 Z Axis
单轴型号 Model Type	PSS170	PSS140
重复定位 Repeatability (mm)	±0.01	±0.01
导程 Ball Screw Lead (mm)	20	10
最高速度 Maximum Speed (mm/s) ※1	1000	500
标准行程(50间隔)Stroke 50 mm Pitch (mm)	100~1250	100~650
驱动功率 AC Servo Motor Output (w)	750	400+刹车 Break
使用环境 Environment	0~40℃,85% RH Below	

※1：最高速度(mm/s) 是以伺服马达最高转速3000rpm/min 为基准。 Maximum speed is based on the AC servo motor's 3000RPM.

最大可搬重量 Maximum Payload

Z轴行程 Y Stroke mm	100	150	200	250	300	350	400	450	500	550	600	650
Z轴载重 Y Payload (kg)	18	18	18	18	18	18	18	18	18	18	18	18

* 限定水安装。 Only for horizontal installation.

型号表示方式
Ordering Method

ZYSS760 – P1 – 800 – 300 – C – K – N

- 本体型号 Ontology Model
- 连接方式 Combination: P 极坐标型 Polar Type
- 组合方向 Direction: 1, 2
- X轴行程 X Stroke: 100~1250mm 间隔 50mm Pitch
- Z轴行程 Z Stroke: 100~650mm 间隔 50mm Pitch
- 马达品牌 Coil Specifications:
  - T 台达（标准）Delta
  - P 松下（标准）Panasonic
  - Y 安川（标准）Yaskawa
  - C 客户自配 Customer Preared
- 出货方式 Delivery Methode:
  - K 单轴出货 By Kit
  - C 连接出货 By Set
- 非标定制 Non-Standard Model

ZYSS760-P1尺寸图 Size

P1

单位(Unit):mm

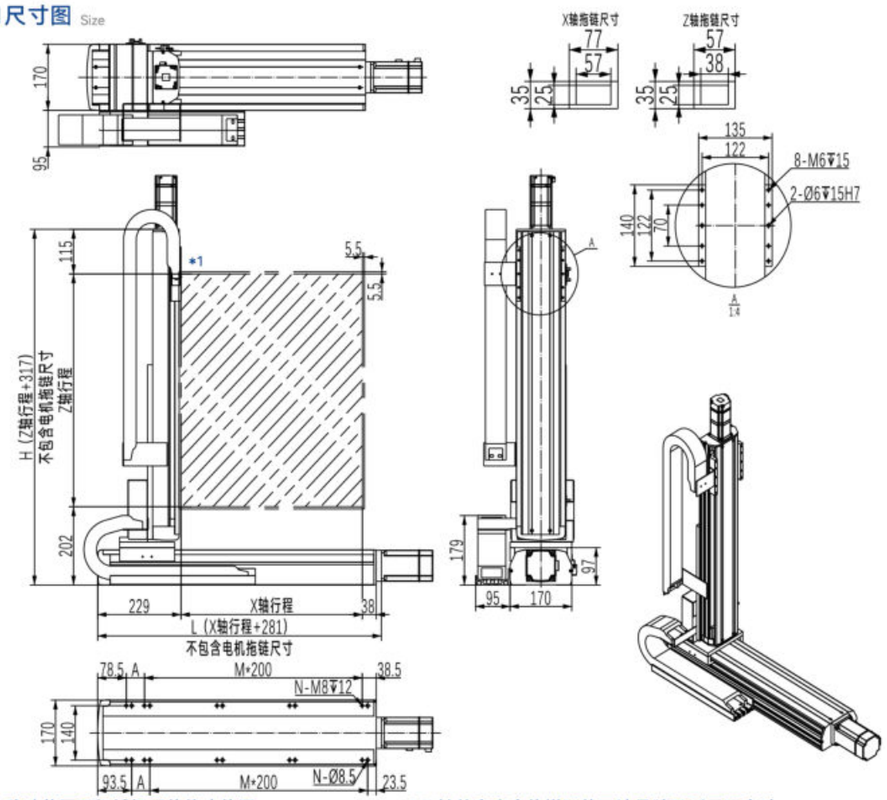

*1.原点回复时的移动范围及机械极限的停止位置。
The moving range of returning origin, the stop position of mechanical limit.

*2.Z 轴总高度会依搭配的马达品牌及型号而变动。
The total height of Z-axis is depends on different motor's brands.

*3.最高使用速度代表该行程内可使用的最高安全速度，若超过此速度，滑台可能会有严重共振产生。
Maximum speed is refers to the highest safe speed that can be used in stroke, if more than the strandard speed, it may occur serious resonance.

X轴行程 X Stroke mm	100	150	200	250	300	350	400	450	500	550	600	650	700	750	800	850	900	950	1000	1050	1100	1150	1200	1250
L	381	431	481	531	581	631	681	731	781	831	881	931	981	1031	1081	1131	1181	1231	1281	1331	1381	1431	1481	1531
A	50	100	150	200	50	100	150	200	50	100	150	200	50	100	150	200	50	100	150	200	50	100	150	200
M	1	1	1	1	2	2	2	2	3	3	3	3	4	4	4	4	5	5	5	5	6	6	6	6
N	6	6	6	6	8	8	8	8	10	10	10	10	12	12	12	12	14	14	14	14	16	16	16	16
最高使用速度* Max. Speed (mm/s)	1000																900		800		700		600	

Z轴行程 Z Stroke mm	100	150	200	250	300	350	400	450	500	550	600	650
H	417	467	517	567	617	667	717	767	817	867	917	967
Z 轴载重 Z Payload (kg)	18	18	18	18	18	18	18	18	18	18	18	18
最高使用速度* Max. Speed (mm/s)	500											

连接方式 Combination Direction

P1

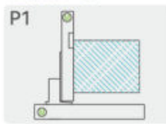

P2

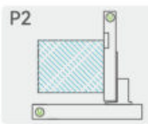

配件规格 Spec. Details

- X 轴详细规格 X-axis Detail Spec. →P067
- Y 轴详细规格 Y-axis Detail Spec. —
- Z 轴详细规格 Z-axis Detail Spec. →P061
- 马达详细规格 Motor Brand Options →P321

ZYSS770-P 2轴/2-Axis

滚珠丝杆驱动
Ball Screw Drive

最大行程 Maximum Stroke

X轴 X Axis 1250mm　Z轴 Z Axis 650mm

最高速度 Maximum Speed

X轴 X Axis 1000mm/s　Z轴 Z Axis 500mm/s

AC伺服马达功率 AC Servo Motor Output

X轴 X Axis 750W　Z轴 750W+刹车

最大行程 Maximum Stroke

项目 Item	X 轴 X Axis	Z 轴 Z Axis
单轴型号 Model Type	PSS170	PSS170
重复定位 Repeatability (mm)	±0.01	±0.01
导程 Ball Screw Lead (mm)	20	10
最高速度 Maximum Speed (mm/s) ※1	1000	500
标准行程(50间隔)Stroke 50 mm Pitch (mm)	100-1250	100-650
驱动功率 AC Servo Motor Output (w)	750	750+刹车 Break
使用环境 Environment	0~40℃,85% RH Below	

※1：最高速度(mm/s) 是以伺服马达最高转速3000rpm/min 为基准。 Maximum speed is based on the AC servo motor's 3000RPM.

最大可搬重量 Maximum Payload

Z轴行程 Y Stroke mm	100	150	200	250	300	350	400	450	500	550	600	650
Z轴载重 Y Payload (kg)	35	35	35	35	35	35	35	35	35	35	35	35

* 限定水安装。 Only for horizontal installation.

型号表示方式
Ordering Method

ZYSS770 – P1 – 800 – 300 – C – K – N

- 本体型号 Ontology Model
- 连接方式 Combination: P 极坐标型 Polar Type
- 组合方向 Direction: 1, 2
- X轴行程 X Stroke: 100~1250mm 间隔 50mm Pitch
- Z轴行程 Z Stroke: 100~650mm 间隔 50mm Pitch
- 马达品牌 Coil Specifications: T 台达（标准）Delta; P 松下（标准）Panasonic; Y 安川（标准）Yaskawa; C 客户自配 Customer Preared
- 出货方式 Delivery Methode: K 单轴出货 By Kit; C 连接出货 By Set
- 非标定制 Non-Standard Model

ZYSS770-P1尺寸图 Size

P1

单位(Unit):mm

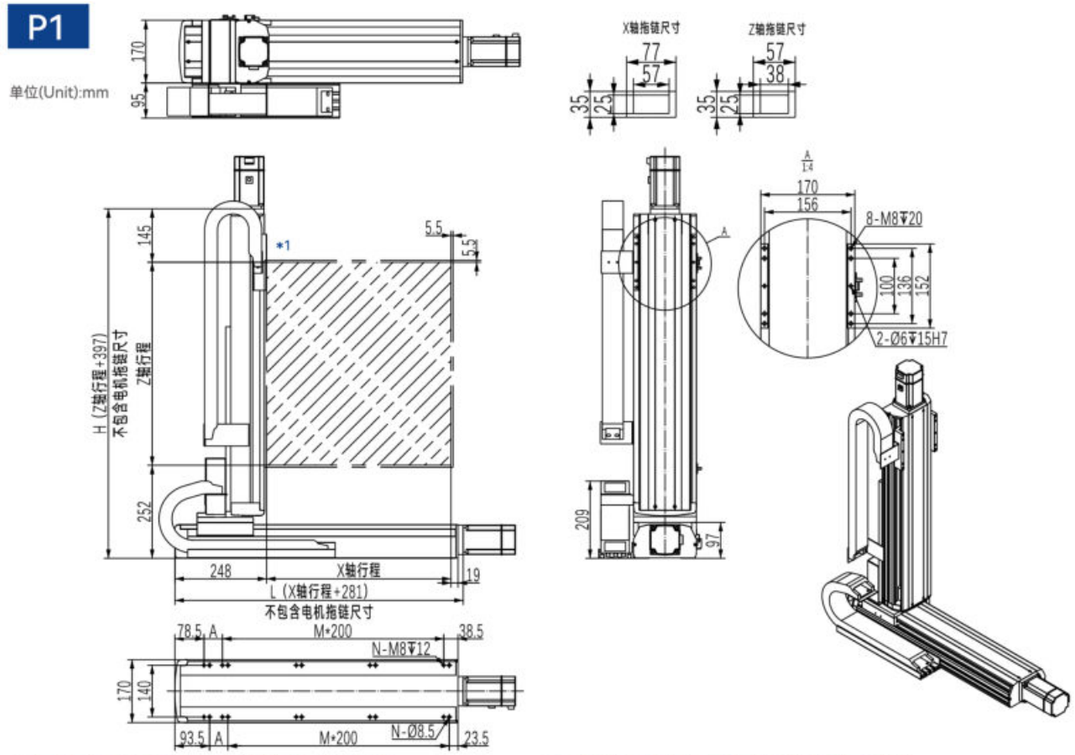

*1.原点回复时的移动范围及机械极限的停止位置。
The moving range of returning origin, the stop position of mechanical limit.

*2.Z 轴总高度会依搭配的马达品牌及型号而变动。
The total height of Z-axis is depends on different motor's brands.

*3.最高使用速度代表该行程内可使用的最高安全速度，若超过此速度，滑台可能会有严重共振产生。
Maximum speed is refers to the highest safe speed that can be used in stroke, if more than the strandard speed, it may occur serious resonance.

X轴行程 X Stroke mm	100	150	200	250	300	350	400	450	500	550	600	650	700	750	800	850	900	950	1000	1050	1100	1150	1200	1250
L	381	431	481	531	581	631	681	731	781	831	881	931	981	1031	1081	1131	1181	1231	1281	1331	1381	1431	1481	1531
A	50	100	150	200	50	100	150	200	50	100	150	200	50	100	150	200	50	100	150	200	50	100	150	200
M	1	1	1	1	2	2	2	2	3	3	3	3	4	4	4	4	5	5	5	5	6	6	6	6
N	6	6	6	6	8	8	8	8	10	10	10	10	12	12	12	12	14	14	14	14	16	16	16	16
最高使用速度* Max. Speed (mm/s)	1000																900		800		700		600	

Z轴行程 Z Stroke mm	100	150	200	250	300	350	400	450	500	550	600	650
H	497	547	597	647	697	747	797	847	897	947	997	1047
Z 轴载重 Z Payload (kg)	35	35	35	35	35	35	35	35	35	35	35	35
最高使用速度* Max. Speed (mm/s)	500											

连接方式 Combination Direction

P1

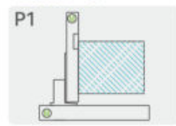

P2

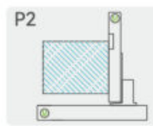

配件规格 Spec. Details

- X 轴详细规格 X-axis Detail Spec →P067
- Y 轴详细规格 Y-axis Detail Spec —
- Z 轴详细规格 Z-axis Detail Spec →P067
- 马达详细规格 Motor Brand Options →P321

ZYSS764-P 3轴/3-Axis

滚珠丝杆驱动
Ball Screw Drive

最大行程 Maximum Stroke

X轴 X Axis 1250mm | Y轴 Y Axis 500mm | Z轴 Z Axis 650mm

最高速度 Maximum Speed

X轴 X Axis 1000mm/s | Y轴 Y Axis 500mm/s | Z轴 Z Axis 500mm/s

AC伺服马达功率 AC Servo Motor Output

X轴 X Axis 750W | Y轴 Y Axis 200W | Z轴 Z Axis 400W+刹车

基本规格 Specification

项目 Item	X 轴 X Axis	Y 轴 Y Axis	Z 轴 Z Axis
单轴型号 Model Type	PSS170	PSS120	PSS140
重复定位 Repeatability (mm)	±0.01	±0.01	±0.01
导程 Ball Screw Lead (mm)	20	10	10
最高速度 Maximum Speed (mm/s) ※1	1000	500	500
标准行程(50间隔)Stroke 50 mm Pitch (mm)	100-1250	100-500	100-650
驱动功率 AC Servo Motor Output (w)	750	200	400+刹车 Break
使用环境 Environment	0~40℃,85% RH Below		

※1：最高速度(mm/s) 是以伺服马达最高转速3000rpm/min 为基准。 Maximum speed is based on the AC servo motor's 3000RPM.

最大可搬重量 Maximum Payload

Y轴行程 Y Stroke mm	100	150	200	250	300	350	400	450	500
Y轴载重 Y Payload (kg)	8	8	7	7	6	5	4	3	2

* 限定水安装。 Only for horizontal installation.

型号表示方式
Ordering Method

ZYSS764 – P1 – 800 – 300 – 300 – C – K – N

- 本体型号 Ontology Model
- 连接方式 Combination: P 极坐标型 Polar Type
- 组合方向 Direction: 1, 2
- X轴行程 X Stroke: 100~1500mm 间隔 50mm Pitch
- Y轴行程 Y Stroke: 100~500mm 间隔 50mm Pitch
- Z轴行程 Z Stroke: 100~650mm 间隔 50mm Pitch
- 马达品牌 Coil Specifications: T 台达（标准）Delta; P 松下（标准）Panasonic; Y 安川（标准）Yaskawa; C 客户自配 Customer Preared
- 出货方式 Delivery Methode: K 单轴出货 By Kit; C 连接出货 By Set
- 非标定制 Non-Standard Model

XYSS764-P1 尺寸图 Size

P1

单位(Unit):mm

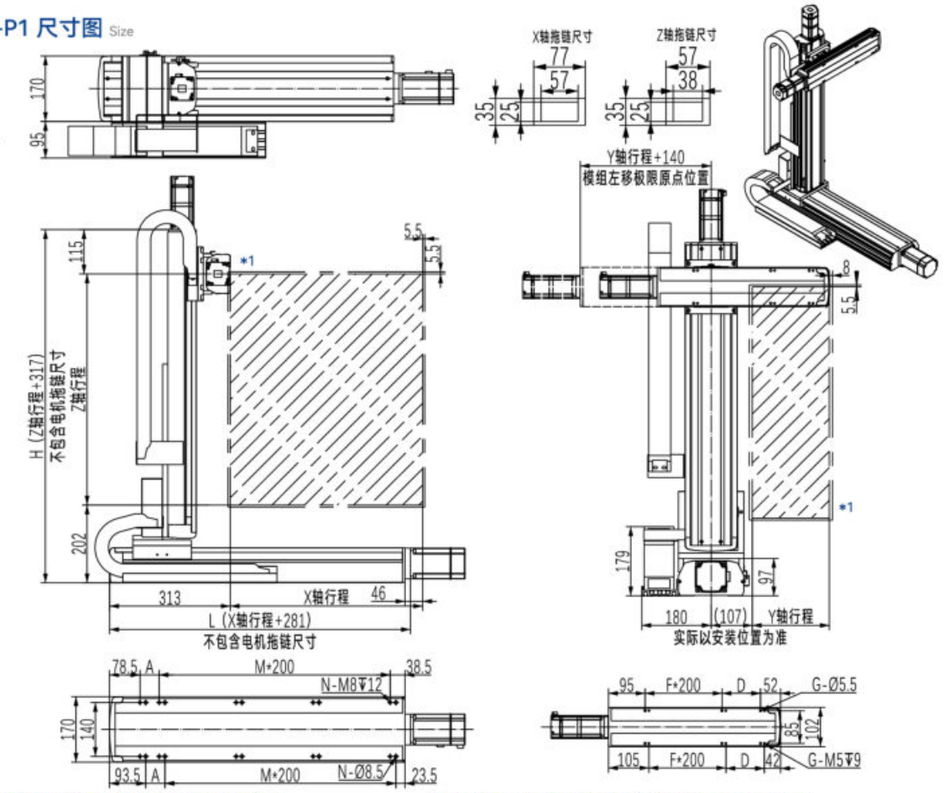

*1.原点回复时的移动范围及机械极限的停止位置。
The moving range of returning origin, the stop position of mechanical limit.

*2.Z 轴总高度会依搭配的马达品牌及型号而变动。
The total height of Z-axis is depends on different motor's brands.

*3.最高使用速度代表该行程内可使用的最高安全速度，若超过此速度，滑台可能会有严重共振产生。
Maximum speed is refers to the highest safe speed that can be used in stroke, if more than the strandard speed, it may occur serious resonance.

X轴行程 X Stroke mm	100	150	200	250	300	350	400	450	500	550	600	650	700	750	800	850	900	950	1000	1050	1100	1150	1200	1250
L	381	431	481	531	581	631	681	731	781	831	881	931	981	1031	1081	1131	1181	1231	1281	1331	1381	1431	1481	1531
A	50	100	150	200	50	100	150	200	50	100	150	200	50	100	150	200	50	100	150	200	50	100	150	200
M	1	1	1	1	2	2	2	2	3	3	3	3	4	4	4	4	5	5	5	5	6	6	6	6
N	6	6	6	6	8	8	8	8	10	10	10	10	12	12	12	12	14	14	14	14	16	16	16	16
最高使用速度 Max. Speed (mm/s)	1000																900		800		700		600	

Y轴行程 Y Stroke mm	100	150	200	250	300	350	400	450	500
F	0	1	1	1	1	2	2	2	2
D	200	50	100	150	200	50	100	150	200
G	4	6	6	6	8	8	8	8	8
最高使用速度 Max. Speed (mm/s)	500								

Z轴行程 Z Stroke mm	100	150	200	250	300	350	400	450	500	550	600	650
H	417	467	517	567	617	667	717	767	817	867	917	967
最高使用速度 Max. Speed (mm/s)	500											

连接方式 Combination Direction

P1

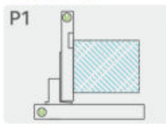

P2

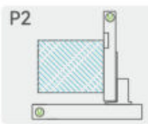

配件规格 Spec. Details

X 轴详细规格 X-axis Detail Spec. →P067
Y 轴详细规格 Y-axis Detail Spec. →P051
Z 轴详细规格 Z-axis Detail Spec. →P061
马达详细规格 Motor Brand Options →P321

ZYSS774-P 3轴/3-Axis

滚珠丝杆驱动
Ball Screw Drive

最大行程 Maximum Stroke

X轴 X Axis	Y轴 Y Axis	Z轴 Z Axis
1250mm	500mm	650mm

最高速度 Maximum Speed

X轴 X Axis	Y轴 Y Axis	Z轴 Z Axis
1000mm/s	500mm/s	500mm/s

AC伺服马达功率 AC Servo Motor Output

X轴 X Axis	Y轴 Y Axis	Z轴 Z Axis
750W	200W	750W+刹车

基本规格 Specification

项目 Item	X 轴 X Axis	Y 轴 Y Axis	Z 轴 Z Axis
单轴型号 Model Type	PSS170	PSS120	PSS170
重复定位 Repeatability (mm)	±0.01	±0.01	±0.01
导程 Ball Screw Lead (mm)	20	10	10
最高速度 Maximum Speed (mm/s) ※1	1000	500	500
标准行程(50间隔) Stroke 50 mm Pitch (mm)	100~1250	100~500	100~650
驱动功率 AC Servo Motor Output (w)	750	200	750+刹车 Break
使用环境 Environment	0~40℃,85% RH Below		

※1：最高速度(mm/s) 是以伺服马达最高转速3000rpm/min 为基准。 Maximum speed is based on the AC servo motor's 3000RPM.

最大可搬重量 Maximum Payload

Y轴行程 Y Stroke mm	100	150	200	250	300	350	400	450	500
Y轴载重 Y Payload (kg)	18	18	17	15	13	11	9	6	3

* 限定水安装。 Only for horizontal installation.

型号表示方式
Ordering Method

ZYSS774 – P1 – 800 – 300 – 300 – C – K – N

- 本体型号 Ontology Model
- 连接方式 Combination: P 极坐标型 Polar Type
- 组合方向 Direction: 1, 2
- X轴行程 X Stroke: 100~1250mm 间隔 50mm Pitch
- Y轴行程 Y Stroke: 100~500mm 间隔 50mm Pitch
- Z轴行程 Z Stroke: 100~650mm 间隔 50mm Pitch
- 马达品牌 Coil Specifications: T 台达（标准）Delta; P 松下（标准）Panasonic; Y 安川（标准）Yaskawa; C 客户自配 Customer Preared
- 出货方式 Delivery Methode: K 单轴出货 By Kit; C 连接出货 By Set
- 非标定制 Non-Standard Model

XYSS774-P1 尺寸图 Size

P1

单位(Unit):mm

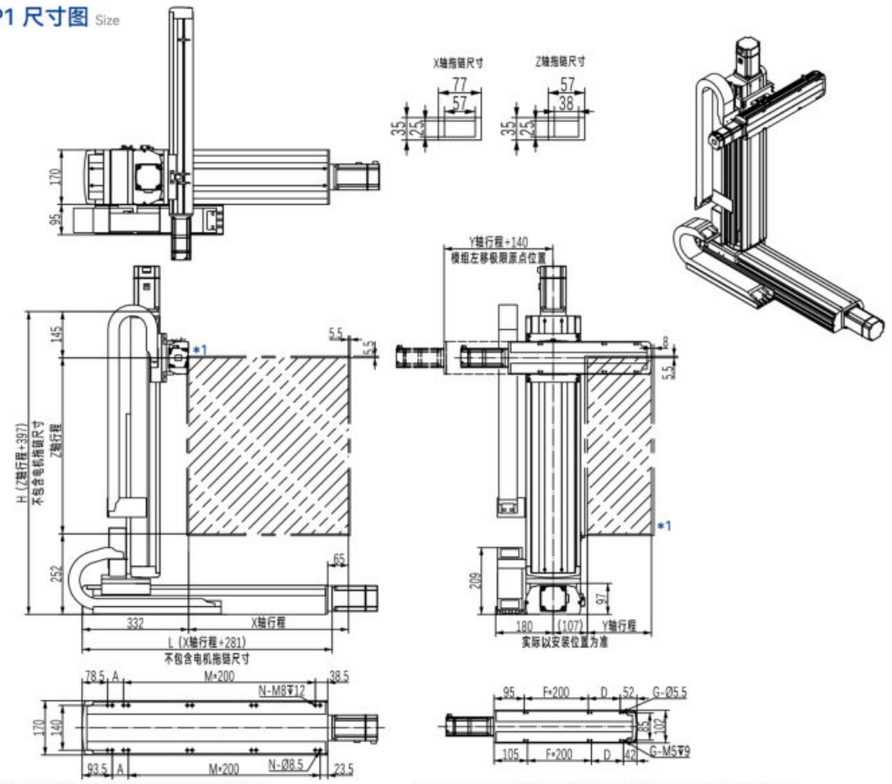

*1.原点回复时的移动范围及机械极限的停止位置。
The moving range of returning origin, the stop position of mechanical limit.

*2.Z 轴总高度会依搭配的马达品牌及型号而变动。
The total height of Z-axis is depends on different motor's brands.

*3.最高使用速度代表该行程内可使用的最高安全速度，若超过此速度，滑台可能会有严重共振产生。
Maximum speed is refers to the highest safe speed that can be used in stroke, if more than the strandard speed, it may occur serious resonance.

X轴行程 X Stroke mm	100	150	200	250	300	350	400	450	500	550	600	650	700	750	800	850	900	950	1000	1050	1100	1150	1200	1250
L	381	431	481	531	581	631	681	731	781	831	881	931	981	1031	1081	1131	1181	1231	1281	1331	1381	1431	1481	1531
A	50	100	150	200	50	100	150	200	50	100	150	200	50	100	150	200	50	100	150	200	50	100	150	200
M	1	1	1	1	2	2	2	2	3	3	3	3	4	4	4	4	5	5	5	5	6	6	6	6
N	6	6	6	6	8	8	8	8	10	10	10	10	12	12	12	12	14	14	14	14	16	16	16	16
最高使用速度- Max. Speed (mm/s)	1000																900		800		700		600	

Y轴行程 Y Stroke mm	100	150	200	250	300	350	400	450	500
F	0	1	1	1	1	2	2	2	2
D	200	50	100	150	200	50	100	150	200
G	4	6	6	6	6	8	8	8	8
最高使用速度- Max. Speed (mm/s)	500								

Z轴行程 Z Stroke mm	100	150	200	250	300	350	400	450	500	550	600	650
H	497	547	597	647	697	747	797	847	897	947	997	1047
最高使用速度- Max. Speed (mm/s)	500											

连接方式 Combination Direction

P1

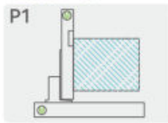

P2

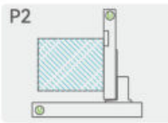

配件规格 Spec. Details

- X 轴详细规格 X-axis Detail Spec. →P067
- Y 轴详细规格 Y-axis Detail Spec. →P051
- Z 轴详细规格 Z-axis Detail Spec. →P067
- 马达详细规格 Motor Brand Options →P321

ZYSS776-P 3轴/3-Axis

滚珠丝杆驱动
Ball Screw Drive

最大行程 Maximum Stroke

X轴 X Axis 1250mm | Y轴 Y Axis 600mm | Z轴 Z Axis 650mm

最高速度 Maximum Speed

X轴 X Axis 1000mm/s | Y轴 Y Axis 500mm/s | Z轴 Z Axis 500mm/s

AC伺服马达功率 AC Servo Motor Output

X轴 X Axis 750W | Y轴 Y Axis 400W | Z轴 Z Axis 750W+刹车

基本规格 Specification

项目 Item	X 轴 X Axis	Y 轴 Y Axis	Z 轴 Z Axis
单轴型号 Model Type	PSS170	PSS140	PSS170
重复定位 Repeatability (mm)	±0.01	±0.01	±0.01
导程 Ball Screw Lead (mm)	20	10	10
最高速度 Maximum Speed (mm/s) ※1	1000	500	500
标准行程(50间隔)Stroke 50 mm Pitch (mm)	100-1250	100-600	100-650
驱动功率 AC Servo Motor Output (w)	750	400	750+刹车 Break
使用环境 Environment	0~40℃,85% RH Below		

※1：最高速度(mm/s) 是以伺服马达最高转速3000rpm/min 为基准。 Maximum speed is based on the AC servo motor's 3000RPM.

最大可搬重量 Maximum Payload

Y轴行程 Y Stroke mm	100	150	200	250	300	350	400	450	500	550	600
Y轴载重 Y Payload (kg)	30	30	30	29	27	24	21	17	13	9	5

* 限定水安装。 Only for horizontal installation.

型号表示方式
Ordering Method

ZYSS776 – P1 – 800 – 300 – 300 – C – K – N

- 本体型号 Ontology Model: ZYSS776
- 连接方式 Combination: P 极坐标型 Polar Type
- 组合方向 Direction: 1, 2
- X轴行程 X Stroke: 100~1250mm 间隔 50mm Pitch
- Y轴行程 Y Stroke: 100~600mm 间隔 50mm Pitch
- Z轴行程 Z Stroke: 100~650mm 间隔 50mm Pitch
- 马达品牌 Coil Specifications: T 台达（标准）Delta; P 松下（标准）Panasonic; Y 安川（标准）Yaskawa; C 客户自配 Customer Preared
- 出货方式 Delivery Methode: K 单轴出货 By Kit; C 连接出货 By Set
- 非标定制 Non-Standard Model: N

XYSS776-P1 尺寸图 Size

P1

单位(Unit):mm

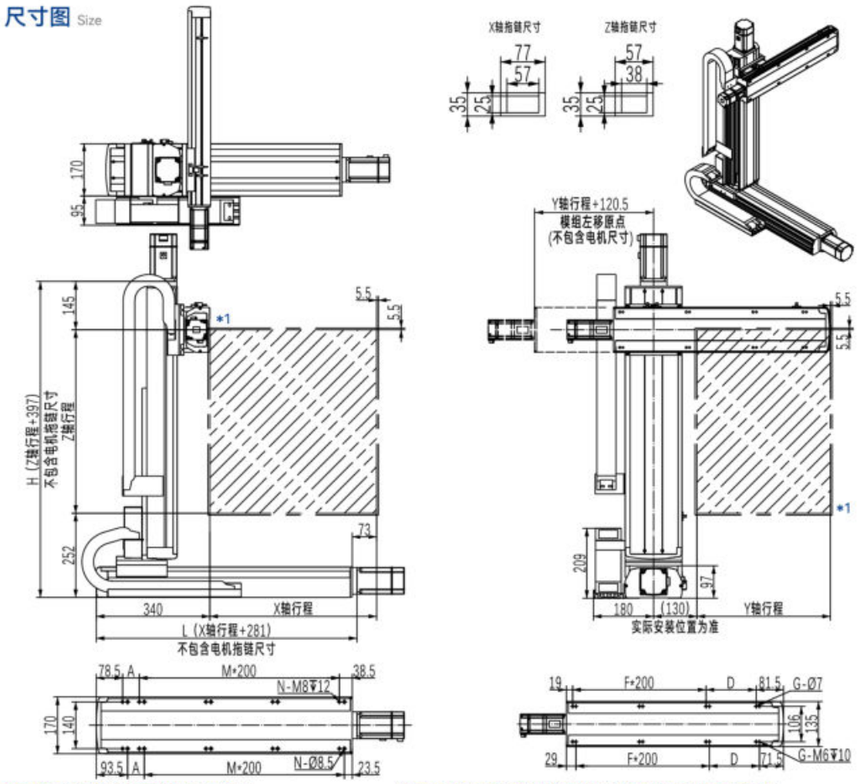

*1.原点回复时的移动范围及机械极限的停止位置。
The moving range of returning origin, the stop position of mechanical limit.

*2.Z 轴总高度会依搭配的马达品牌及型号而变动。
The total height of Z-axis is depends on different motor's brands.

*3.最高使用速度代表该行程内可使用的最高安全速度，若超过此速度，滑台可能会有严重共振产生。
Maximum speed is refers to the highest safe speed that can be used in stroke, if more than the strandard speed, it may occur serious resonance.

X轴行程 X Stroke mm	100	150	200	250	300	350	400	450	500	550	600	650	700	750	800	850	900	950	1000	1050	1100	1150	1200	1250
L	381	431	481	531	581	631	681	731	781	831	881	931	981	1031	1081	1131	1181	1231	1281	1331	1381	1431	1481	1531
A	50	100	150	200	50	100	150	200	50	100	150	200	50	100	150	200	50	100	150	200	50	100	150	200
M	1	1	1	1	2	2	2	2	3	3	3	3	4	4	4	4	5	5	5	5	6	6	6	6
N	6	6	6	6	8	8	8	8	10	10	10	10	12	12	12	12	14	14	14	14	16	16	16	16
最高使用速度 Max. Speed (mm/s)	1000																900		800		700		600	

Y轴行程 Y Stroke mm	100	150	200	250	300	350	400	450	500	550	600
F	1	1	1	1	2	2	2	2	3	3	3
D	50	100	150	200	50	100	150	200	50	100	150
G	6	6	6	6	8	8	8	8	10	10	10
最高使用速度 Max. Speed (mm/s)	500										

Z轴行程 Z Stroke mm	100	150	200	250	300	350	400	450	500	550	600	650
H	497	547	597	647	697	747	797	847	897	947	997	1047
最高使用速度 Max. Speed (mm/s)	500											

连接方式 Combination Direction

配件规格 Spec. Details

X 轴详细规格 X-axis Detail Spec. →P067
Y 轴详细规格 Y-axis Detail Spec. →P061
Z 轴详细规格 Z-axis Detail Spec. →P067
马达详细规格 Motor Brand Options →P321

ZYBS660-F 2轴/2-Axis

同步皮带驱动 Belt Drive × 滚珠丝杆驱动 Ball Screw Drive

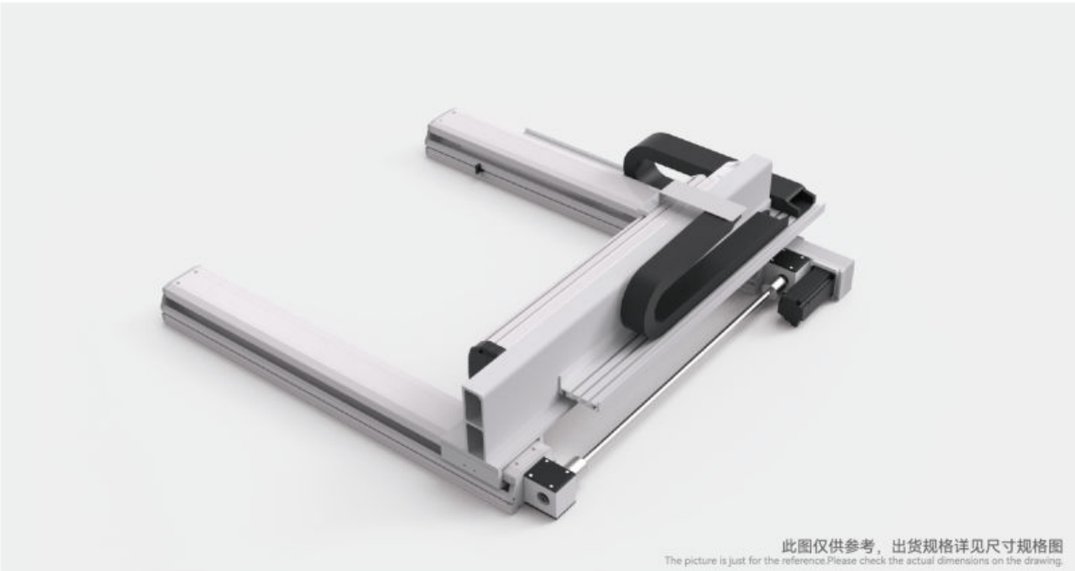

此图仅供参考，出货规格详见尺寸规格图
The picture is just for the reference.Please check the actual dimensions on the drawing.

最大行程 Maximum Stroke

X轴 X Axis 3050mm　Y轴 Y Axis 650mm

最高速度 Maximum Speed

X轴 X Axis 2000mm/s　Y轴 Y Axis 1000mm/s

AC伺服马达功率 AC Servo Motor Output

X轴 X Axis 400W　Y轴 Y Axis 200W

最大行程 Maximum Stroke

项目 Item	X 轴 X Axis	Y 轴 Y Axis
单轴型号 Model Type	PBS140S × 2	PSS140
重复定位 Repeatability (mm)	±0.04	±0.01
导程 Ball Screw Lead (mm)	40	20
最高速度 Maximum Speed (mm/s) ※1	2000	1000
标准行程(50间隔)Stroke 50 mm Pitch (mm)	100-3050	250-650
驱动功率 AC Servo Motor Output (w)	400	200
使用环境 Environment	0~40℃,85% RH Below	

※1：最高速度(mm/s) 是以伺服马达最高转速3000rpm/min 为基准。Maximum speed is based on the AC servo motor's 3000RPM.

最大可搬重量 Maximum Payload

Y轴行程 Y Stroke mm	250	300	350	400	450	500	550	600	650
Y轴载重 Y Payload (kg)	10	9	8	7	6	5	4	3	2

* 限定水安装。Only for horizontal installation.

型号表示方式
Ordering Method

ZYBS660 – F1 – 900 – 300 – C – K – N

- 本体型号 Ontology Model
- 连接方式 Combination: F 联动型 Linkage Type
- 组合方向 Direction: 1 / 2 / 3 / 4
- X轴行程 X Stroke: 100~3050mm 间隔 50mm Pitch
- Y轴行程 Y Stroke: 100~650mm 间隔 50mm Pitch
- 马达品牌 Coil Specifications: T 台达（标准）Delta; P 松下（标准）Panasonic; Y 安川（标准）Yaskawa; C 客户自配 Customer Preared
- 出货方式 Delivery Methode: K 单轴出货 By Kit; C 连接出货 By Set
- 非标定制 Non-Standard Model

ZYBS660-F1尺寸图 Size

F1

单位(Unit):mm

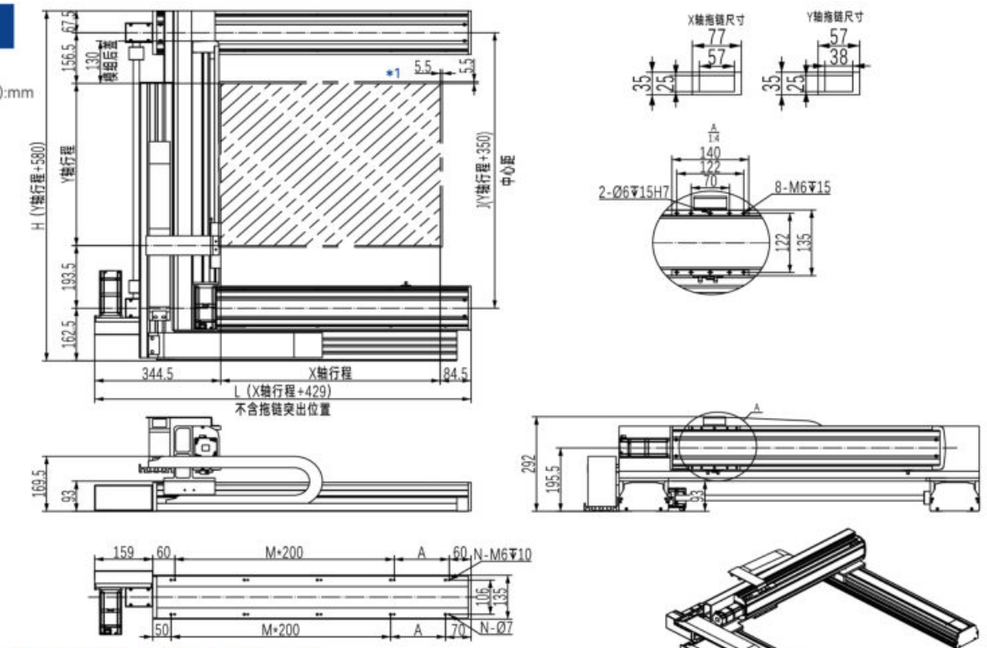

*1.原点回复时的移动范围及机械极限的停止位置。
The moving range of returning origin, the stop position of mechanical limit.

*2.最高使用速度代表该行程内可使用的最高安全速度，若超过此速度，滑台可能会有严重共振产生。
Maximum speed is refers to the highest safe speed that can be used in stroke, if more than the strandard speed, it may occur serious resonance.

X 轴行程 X Stroke mm	400	450	500	550	600	650	700	750	800	850	900	950	1000	1050	1100	1150	1200	1250	1300	1350	1400	1450	1500	1550	1600	1650	1700
L	829	879	929	979	1029	1079	1129	1179	1229	1279	1329	1379	1429	1479	1529	1579	1629	1679	1729	1779	1829	1879	1929	1979	2029	2079	2129
A	150	200	50	100	150	200	50	100	150	200	50	100	150	200	50	100	150	200	50	100	150	200	50	100	150	200	50
M	2	2	3	3	3	3	4	4	4	4	5	5	5	5	6	6	6	6	7	7	7	7	8	8	8	8	9
N	8	8	10	10	10	10	12	12	12	14	14	14	14	16	16	16	16	16	18	18	18	18	20	20	20	20	22
X 轴行程 X Stroke mm	1750	1800	1850	1900	1950	2000	2050	2100	2150	2200	2250	2300	2350	2400	2450	2500	2550	2600	2650	2700	2750	2800	2850	2900	2950	3000	3050
L	2179	2229	2279	2329	2379	2429	2479	2529	2579	2629	2679	2729	2779	2829	2879	2929	2979	3029	3079	3129	3179	3229	3279	3329	3379	3429	3479
A	100	150	200	50	100	150	200	50	100	150	200	50	100	150	200	50	100	150	200	50	100	150	200	50	100	150	200
M	9	9	9	10	10	10	10	11	11	11	11	12	12	12	12	13	13	13	13	14	14	14	14	15	15	15	15
N	22	22	22	24	24	24	24	26	26	26	26	28	28	28	28	30	30	30	30	32	32	32	32	34	34	34	34
最高使用速度* Max. Speed (mm/s)	2000																										

Y轴行程 Z Stroke mm	250	300	350	400	450	500	550	600	650
H	830	880	930	980	1030	1080	1130	1180	1230
Y轴载重 Y Payload (kg)	10	9	8	7	6	5	4	3	2
最高使用速度* Max. Speed (mm/s)	1000								

连接方式 Combination Direction

配件规格 Spec. Details

- X 轴详细规格 X-axis Detail Spec. →P141
- Y 轴详细规格 Y-axis Detail Spec. →P061
- Z 轴详细规格 Z-axis Detail Spec. —
- 马达详细规格 Motor Brand Options →P321

ZYBS760-F 2轴/2-Axis

同步皮带驱动 Belt Drive × 滚珠丝杆驱动 Ball Screw Drive

最大行程 Maximum Stroke

X轴 X Axis 3050mm　Y轴 Y Axis 1050mm

最高速度 Maximum Speed

X轴 X Axis 2000mm/s　Y轴 Y Axis 1000mm/s

AC伺服马达功率 AC Servo Motor Output

X轴 X Axis 750W　Y轴 Y Axis 400W

最大行程 Maximum Stroke

项目 Item	X 轴 X Axis	Y 轴 Y Axis
单轴型号 Model Type	PBS170S × 2	PSS140
重复定位 Repeatability (mm)	±0.04	±0.01
导程 Ball Screw Lead (mm)	40	20
最高速度 Maximum Speed (mm/s) ※1	2000	1000
标准行程(50间隔)Stroke 50 mm Pitch (mm)	100-3050	250-1050
驱动功率 AC Servo Motor Output (w)	750	400
使用环境 Environment	0~40℃,85% RH Below	

※1：最高速度(mm/s) 是以伺服马达最高转速3000rpm/min 为基准。Maximum speed is based on the AC servo motor's 3000RPM.

最大可搬重量 Maximum Payload

Y轴行程 Y Stroke mm	250	300	350	400	450	500	550	600	650	700	750	800	850	900	950	1000	1050
Y轴载重 Y Payload (kg)	35	35	34	33	32	30	30	28	28	26	26	24	24	22	22	20	20

* 限定水安装。Only for horizontal installation.

型号表示方式
Ordering Method

ZYBS760 – F1 – 900 – 300 – C – K – N

- 本体型号 Ontology Model
- 连接方式 Combination: F 联动型 Linkage Type
- 组合方向 Direction: 1 / 2 / 3 / 4
- X轴行程 X Stroke: 100~3050mm 间隔 50mm Pitch
- Y轴行程 Y Stroke: 100~1050mm 间隔 50mm Pitch
- 马达品牌 Coil Specifications: T 台达（标准）Delta; P 松下（标准）Panasonic; Y 安川（标准）Yaskawa; C 客户自配 Customer Preared
- 出货方式 Delivery Methode: K 单轴出货 By Kit; C 连接出货 By Set
- 非标定制 Non-Standard Model

ZYSS660-F1尺寸图 Size

F1

单位(Unit):mm

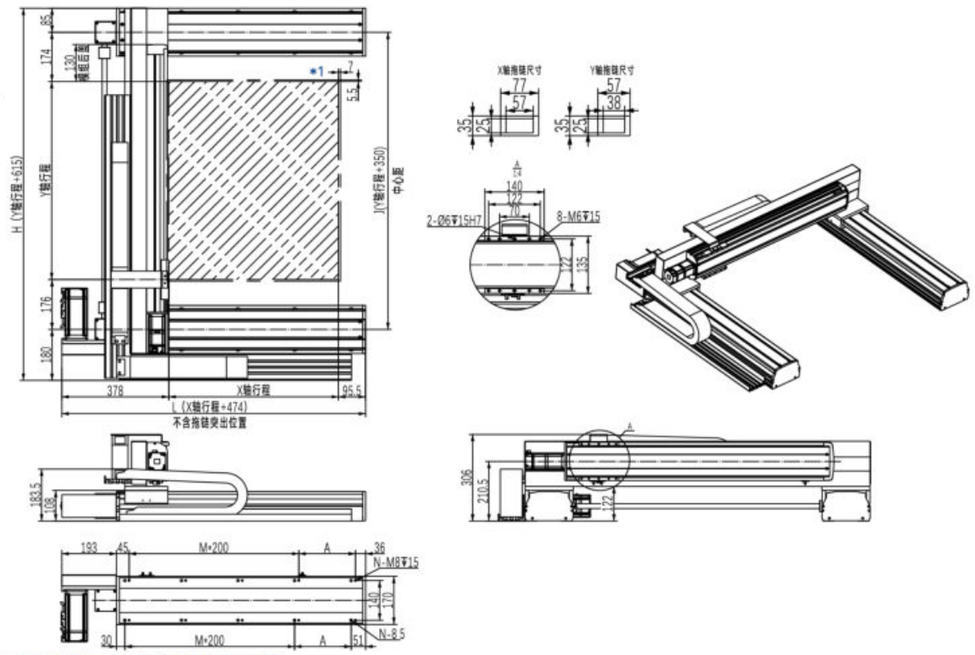

*1.原点回复时的移动范围及机械极限的停止位置。
The moving range of returning origin, the stop position of mechanical limit.

*2.最高使用速度代表该行程内可使用的最高安全速度，若超过此速度，滑台可能会有严重共振产生。
Maximum speed is refers to the highest safe speed that can be used in stroke, if more than the strandard speed, it may occur serious resonance.

X轴行程 X Stroke mm	400	450	500	550	600	650	700	750	800	850	900	950	1000	1050	1100	1150	1200	1250	1300	1350	1400	1450	1500	1550	1600	1650	1700
L	874	924	974	1024	1074	1124	1174	1224	1274	1324	1374	1424	1474	1524	1574	1624	1674	1724	1774	1824	1874	1924	1974	2024	2074	2124	2174
A	200	50	100	150	200	50	100	150	200	50	100	150	200	50	100	150	200	50	100	150	200	50	100	150	200	50	100
M	2	3	3	3	3	4	4	4	4	5	5	5	5	6	6	6	6	7	7	7	7	8	8	8	8	9	9
N	8	10	10	10	10	12	12	12	12	14	14	14	14	16	16	16	16	18	18	18	18	20	20	20	20	22	22
X轴行程 X Stroke mm	1750	1800	1850	1900	1950	2000	2050	2100	2150	2200	2250	2300	2350	2400	2450	2500	2550	2600	2650	2700	2750	2800	2850	2900	2950	3000	3050
L	2224	2274	2324	2374	2424	2474	2524	2574	2624	2674	2724	2774	2824	2874	2924	2974	3024	3074	3124	3174	3224	3274	3324	3374	3424	3474	3524
A	150	200	50	100	150	200	50	100	150	200	50	100	150	200	50	100	150	200	50	100	150	200	50	100	150	200	50
M	9	9	10	10	10	10	11	11	11	11	12	12	12	12	13	13	13	13	14	14	14	14	15	15	15	15	16
N	22	22	24	24	24	24	26	26	26	26	28	28	28	28	30	30	30	30	32	32	32	32	34	34	34	34	36
最高使用速度- Max. Speed (mm/s)	2000																										

Y轴行程 Z Stroke mm	250	300	350	400	450	500	550	600	650	700	750	800	850	900	950	1000	1050
H	865	915	965	1015	1065	1115	1165	1215	1265	1315	1365	1415	1465	1515	1565	1615	1665
Y轴载重 Y Payload (kg)	35	35	34	33	32	30	30	28	28	26	26	24	24	22	22	20	20
最高使用速度- Max. Speed (mm/s)	1000																

连接方式 Combination Direction

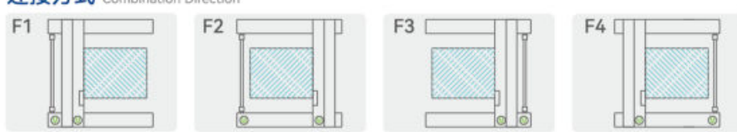

配件规格 Spec. Details

- X 轴详细规格 X-axis Detail Spec. →P153
- Y 轴详细规格 Y-axis Detail Spec. →P061
- Z 轴详细规格 Z-axis Detail Spec. —
- 马达详细规格 Motor Brand Options →P321

ZYBS764-G 3轴/3-Axis

同步皮带驱动 Belt Drive × 滚珠丝杆驱动 Ball Screw Drive

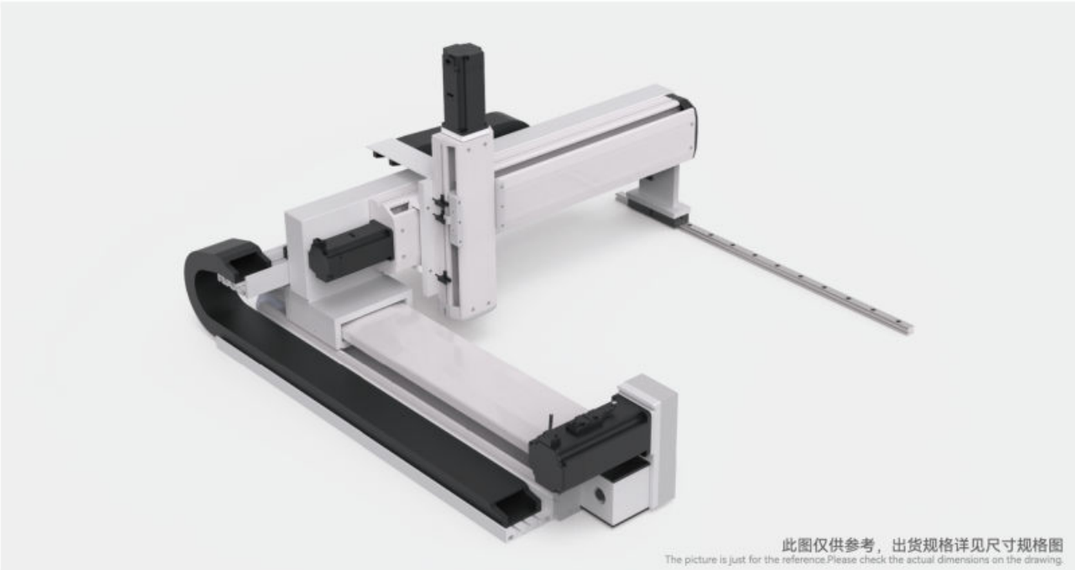

最大行程 Maximum Stroke

X轴 X Axis 3050mm | Y轴 Y Axis 750mm | Z轴 Z Axis 550mm

最高速度 Maximum Speed

X轴 X Axis 2000mm/s | Y轴 Y Axis 1000mm/s | Z轴 Z Axis 250mm/s

AC伺服马达功率 AC Servo Motor Output

X轴 X Axis 750W | Y轴 200W | Z轴 Z Axis 200W+刹车

基本规格 Specification

项目 Item	X 轴 X Axis	Y 轴 Y Axis	Z 轴 Z Axis
单轴型号 Model Type	PBS170S	PSS140	PSS120
重复定位 Repeatability (mm)	±0.04	±0.01	±0.01
导程 Ball Screw Lead (mm)	40	20	5
最高速度 Maximum Speed (mm/s) ※1	2000	1000	250
标准行程(50间隔)Stroke 50 mm Pitch (mm)	400-3050	250-750	100-550
驱动功率 AC Servo Motor Output (w)	750	200	200+刹车 Break
使用环境 Environment	0~40℃,85% RH Below		

※1：最高速度(mm/s) 是以伺服马达最高转速3000rpm/min 为基准。 Maximum speed is based on the AC servo motor's 3000RPM.

最大可搬重量 Maximum Payload

Z轴行程 Z Stroke mm	100	150	200	250	300	350	400	450	500	550
Z轴载重 Z Payload (kg)	12	12	12	12	12	12	12	12	12	12

* 限定水安装。 Only for horizontal installation.

型号表示方式 Ordering Method

ZYBS764 – G1 – 800 – 500 – 500 – C – K – N

- 本体型号 Ontology Model
- 连接方式 Combination: G 龙门型 Gantry
- 组合方向 Direction: 1 2 3 4
- X轴行程 X Stroke: 400~3050mm 间隔 50mm Pitch
- Y轴行程 Y Stroke: 250~750mm 间隔 50mm Pitch
- Z轴行程 Z Stroke: 100~550mm 间隔 50mm Pitch
- 马达品牌 Coil Specifications: T 台达（标准）Delta; P 松下（标准）Panasonic; Y 安川（标准）Yaskawa; C 客户自配 Customer Preared
- 出货方式 Delivery Methode: K 单轴出货 By Kit; C 连接出货 By Set
- 非标定制 Non-Standard Model

ZYBS764-G1尺寸图 Size

G1

单位(Unit):mm

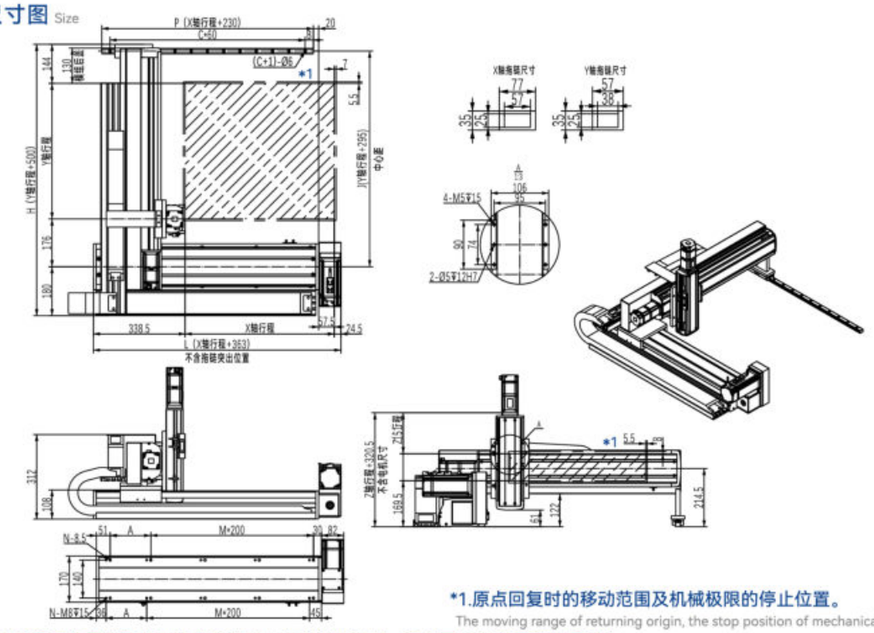

*1.原点回复时的移动范围及机械极限的停止位置。
The moving range of returning origin, the stop position of mechanical limit.

*2.最高使用速度代表该行程内可使用的最高安全速度，若超过此速度，滑台可能会有严重共振产生。
Maximum speed is refers to the highest safe speed that can be used in stroke, if more than the strandard speed, it may occur serious resonance.

X轴行程 X Stroke mm	400	450	500	550	600	650	700	750	800	850	900	950	1000	1050	1100	1150	1200	1250	1300	1350	1400	1450	1500	1550	1600	1650	1700
L	763	813	863	913	963	1013	1063	1113	1163	1213	1263	1313	1363	1413	1463	1513	1563	1613	1663	1713	1763	1813	1863	1913	1963	2013	2063
P	630	680	730	780	830	880	930	980	1030	1080	1130	1180	1230	1280	1330	1380	1430	1480	1530	1580	1630	1680	1730	1780	1830	1880	1930
B	15	10	35	30	25	20	15	10	35	30	25	20	15	10	35	30	25	20	15	10	35	30	25	20	15	10	35
C	10	11	11	12	13	14	15	16	16	17	18	19	20	21	21	22	23	24	25	26	26	27	28	29	30	31	31
A	200	50	100	150	200	50	100	150	200	50	100	150	200	50	100	150	200	50	100	150	200	50	100	150	200	50	100
M	2	3	3	3	3	4	4	4	4	5	5	5	5	6	6	6	6	7	7	7	7	8	8	8	8	9	9
N	8	10	10	10	10	12	12	12	12	14	14	14	14	16	16	16	16	18	18	18	18	20	20	20	20	22	22
X轴行程 X Stroke mm	1750	1800	1850	1900	1950	2000	2050	2100	2150	2200	2250	2300	2350	2400	2450	2500	2550	2600	2650	2700	2750	2800	2850	2900	2950	3000	3050
L	2113	2163	2213	2263	2313	2363	2413	2463	2513	2563	2613	2663	2713	2763	2813	2863	2913	2963	3013	3063	3113	3163	3213	3263	3313	3363	3413
P	1980	2030	2080	2130	2180	2230	2280	2330	2380	2430	2480	2530	2580	2630	2680	2730	2780	2830	2880	2930	2980	3030	3080	3130	3180	3230	3280
B	30	25	20	15	10	35	30	25	20	15	10	35	30	25	20	15	10	35	30	25	20	15	10	35	30	25	20
C	32	33	34	35	36	36	37	38	39	40	41	41	42	43	44	45	46	46	47	48	49	50	51	51	52	53	54
A	150	200	50	100	150	200	50	100	150	200	50	100	150	200	50	100	150	200	50	100	150	200	50	100	150	200	50
M	9	9	10	10	10	10	11	11	11	11	12	12	12	12	13	13	13	13	14	14	14	14	15	15	15	15	16
N	22	22	24	24	24	24	26	26	26	26	28	28	28	28	30	30	30	30	32	32	32	32	34	34	34	34	36
最高使用速度 Max. Speed (mm/s)	2000																										

Y轴行程 Y Stroke mm	250	300	350	400	450	500	550	600	650	700	750
H	750	800	850	900	950	1000	1050	1100	1150	1200	1250
最高使用速度 Max. Speed (mm/s)	1000										

Z轴行程 Z Stroke mm	100	150	200	250	300	350	400	450	500	550
Z轴载重 Z Payload (kg)	12	12	12	12	12	12	12	12	12	12
最高使用速度 Max. Speed (mm/s)	250									

连接方式 Combination Direction

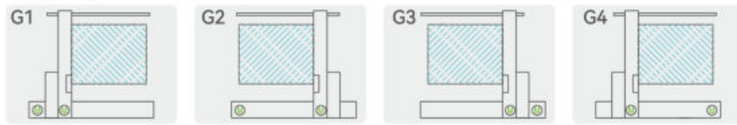

配件规格 Spec. Details

- X 轴详细规格 X-axis Detail Spec. →P153
- Y 轴详细规格 Y-axis Detail Spec. →P061
- Z 轴详细规格 Z-axis Detail Spec. →P051
- 马达详细规格 Motor Brand Options →P321

ZYBS976-G 3轴/3-Axis

同步皮带驱动 Belt Drive × 滚珠丝杆驱动 Ball Screw Drive

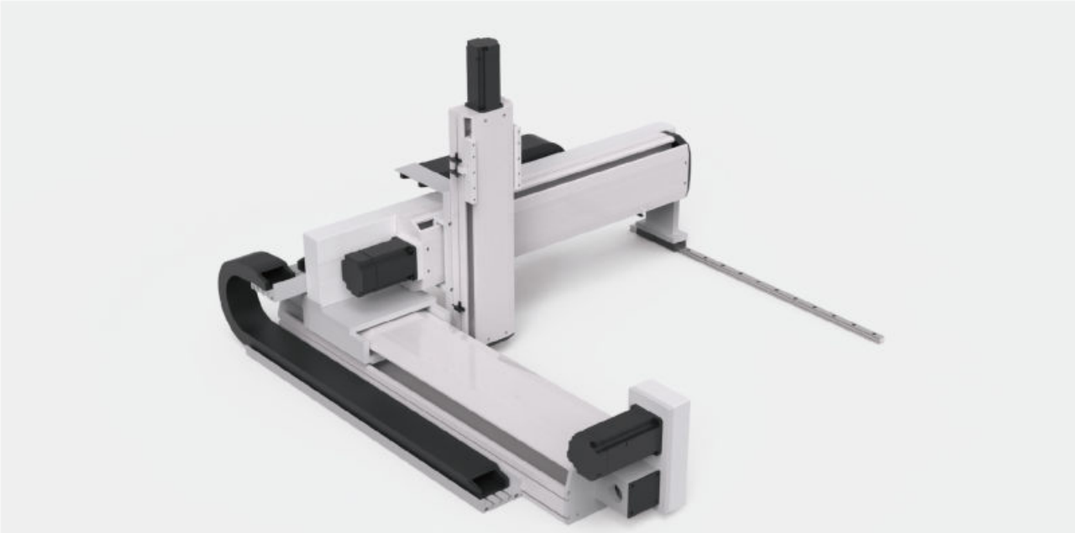

此图仅供参考，出货规格详见尺寸规格图
The picture is just for the reference.Please check the actual dimensions on the drawing.

最大行程 Maximum Stroke

X轴 X Axis 3050mm | Y轴 Y Axis 750mm | Z轴 Z Axis 550mm

最高速度 Maximum Speed

X轴 X Axis 2000mm/s | Y轴 Y Axis 1000mm/s | Z轴 Z Axis 500mm/s

AC伺服马达功率 AC Servo Motor Output

X轴 X Axis 750W | Y轴 Y Axis 750W | Z轴 Z Axis 400W+刹车

基本规格 Specification

项目 Item	X 轴 X Axis	Y 轴 Y Axis	Z 轴 Z Axis
单轴型号 Model Type	PBS220	PSS170	PSS140
重复定位 Repeatability (mm)	±0.04	±0.01	±0.01
导程 Ball Screw Lead (mm)	40	20	10
最高速度 Maximum Speed (mm/s) ※1	2000	1000	500
标准行程(50间隔)Stroke 50 mm Pitch (mm)	600-3050	250-750	100-550
驱动功率 AC Servo Motor Output (w)	750	750	400+刹车 Break
使用环境 Environment	0~40℃,85% RH Below		

※1：最高速度(mm/s) 是以伺服马达最高转速3000rpm/min 为基准。Maximum speed is based on the AC servo motor's 3000RPM.

最大可搬重量 Maximum Payload

Z轴行程 Z Stroke mm	100	150	200	250	300	350	400	450	500	550
Z轴载重 Z Payload (kg)	18	18	18	18	18	18	18	18	18	18

* 限定水安装。Only for horizontal installation.

型号表示方式 Ordering Method

ZYBS976 – G1 – 800 – 500 – 500 – C – K – N

- 本体型号 Ontology Model
- 连接方式 Combination: G 龙门型 Gantry
- 组合方向 Direction: 1 / 2 / 3 / 4
- X轴行程 X Stroke: 600~3050mm 间隔 50mm Pitch
- Y轴行程 Y Stroke: 250~750mm 间隔 50mm Pitch
- Z轴行程 Z Stroke: 100~550mm 间隔 50mm Pitch
- 马达品牌 Coil Specifications: T 台达（标准）Delta; P 松下（标准）Panasonic; Y 安川（标准）Yaskawa; C 客户自配 Customer Preared
- 出货方式 Delivery Methode: K 单轴出货 By Kit; C 连接出货 By Set
- 非标定制 Non-Standard Model

ZYBS976-G1尺寸图 Size

G1

单位(Unit):mm

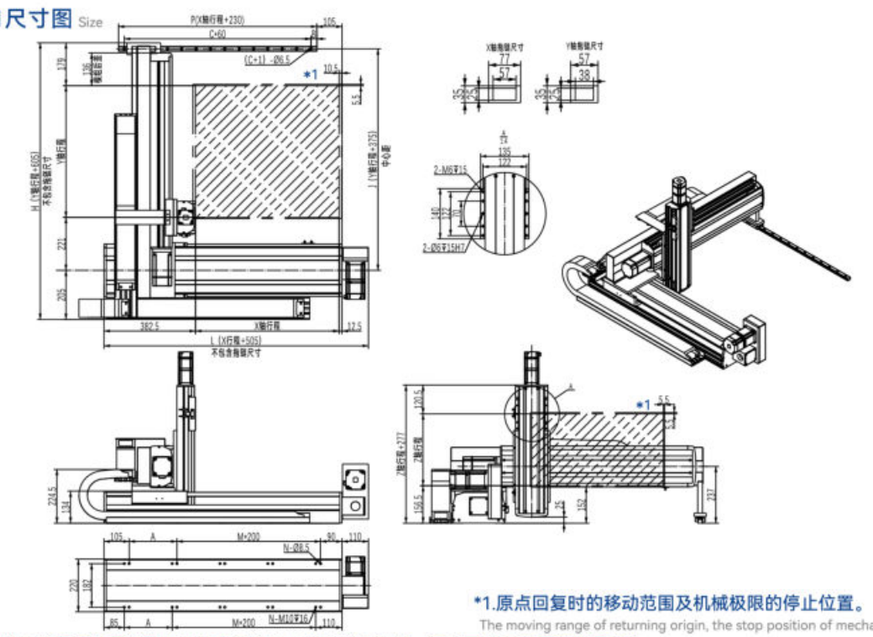

*1.原点回复时的移动范围及机械极限的停止位置。
The moving range of returning origin, the stop position of mechanical limit.

*2.最高使用速度代表该行程内可使用的最高安全速度，若超过此速度，滑台可能会有严重共振产生。
Maximum speed is refers to the highest safe speed that can be used in stroke, if more than the strandard speed, it may occur serious resonance.

X轴行程 X Stroke mm	600	650	700	750	800	850	900	950	1000	1050	1100	1150	1200	1250	1300	1350	1400	1450	1500	1550	1600	1650	1700	1750	1800
L	1105	1155	1205	1255	1305	1355	1405	1455	1505	1555	1605	1655	1705	1755	1805	1855	1905	1955	2005	2055	2105	2155	2205	2255	2305
P	830	880	930	980	1030	1080	1130	1180	1230	1280	1330	1380	1430	1480	1530	1580	1630	1680	1730	1780	1830	1880	1930	1980	2030
B	25	20	15	10	35	30	25	20	15	10	35	30	25	20	15	10	35	30	25	20	15	10	35	30	25
C	13	14	15	16	16	17	18	19	20	21	21	22	23	24	25	26	26	27	28	29	30	31	31	32	33
A	200	50	100	150	200	50	100	150	200	50	100	150	200	50	100	150	200	50	100	150	200	50	100	150	200
M	3	4	4	4	4	5	5	5	5	6	6	6	6	7	7	7	7	8	8	8	8	9	9	9	9
N	10	12	12	12	12	14	14	14	14	16	16	16	16	18	18	18	18	20	20	20	20	22	22	22	22
X轴行程 X Stroke mm	1850	1900	1950	2000	2050	2100	2150	2200	2250	2300	2350	2400	2450	2500	2550	2600	2650	2700	2750	2800	2850	2900	2950	3000	3050
L	2355	2405	2455	2505	2555	2605	2655	2705	2755	2805	2855	2905	2955	3005	3055	3105	3155	3205	3255	3305	3355	3405	3455	3505	3555
P	2080	2130	2180	2230	2280	2330	2380	2430	2480	2530	2580	2630	2680	2730	2780	2830	2880	2930	2980	3030	3080	3130	3180	3230	3280
B	20	15	10	35	30	25	20	15	10	35	30	25	20	15	10	35	30	25	20	15	10	35	30	25	20
C	34	35	36	36	37	38	39	40	41	41	42	43	44	45	46	46	47	48	49	50	51	51	52	53	54
A	50	100	150	200	50	100	150	200	50	100	150	200	50	100	150	200	50	100	150	200	50	100	150	200	50
M	10	10	10	10	11	11	11	11	12	12	12	12	13	13	13	13	14	14	14	14	15	15	15	15	16
N	24	24	24	24	26	26	26	26	28	28	28	28	30	30	30	30	32	32	32	32	34	34	34	34	36
最高使用速度 Max. Speed (mm/s)	2000																								

Y轴行程 Y Stroke mm	250	300	350	400	450	500	550	600	650	700	750
H	855	905	955	1005	1055	1105	1155	1205	1255	1305	1355
最高使用速度 Max. Speed (mm/s)	1000										

Z轴行程 Z Stroke mm	100	150	200	250	300	350	400	450	500	550
Z轴载重 Z Payload (kg)	18	18	18	18	18	18	18	18	18	18
最高使用速度 Max. Speed (mm/s)	500									

连接方式 Combination Direction

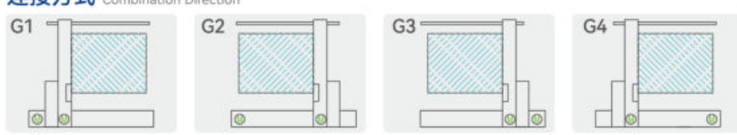

配件规格 Spec. Details

- X 轴详细规格 X-axis Detail Spec. →P165
- Y 轴详细规格 Y-axis Detail Spec. →P067
- Z 轴详细规格 Z-axis Detail Spec. →P061
- 马达详细规格 Motor Brand Options →P321

参考资料 保修期限及范围

WARRANTY REFERENCE

保修期限
Warranty Period

robots are designed and manufactured to be free from defects in materials and workmanship.
However, should any failure occur in thelrobot you purchased, the warranty coverage is as follows.

保修期限有以下3种方式判定，那个先到就以其作保修期限依据。

期限为:

- 已安装使用12个月。
- 使用时间2500小时。
- 使用工作里程超过产品限定值(详见产品规格页)。

This warranty is effective for a period of:

- One year after installation or
- 2,500 hours of actual operation whichever comes first.
- The working mileage exceeds the product limit value (for specific values, please refer to the product specification page).

服务范围
Services Coverage

购买本公司产品，本公司为您提供下列服务:

- 指导安装调试及试运转。
- 指导保养与维修。
- 操作接线的技术指导及教育。
- 编程的技术指导及教育。

We provide customers with the following services:

- Guide to installation and trial Operation.
- Guide to maintenance.
- Guide to wiring technical operation and training.
- Guide to technical programming.

保修范围
Exceptions to the Warranty

在保修周期内，正常使用下而产生的故障，由本公司负责免费维修，但不包括以下事项:

- 外部油漆剥落及自然褪色。
- 消耗品的更换。
- 地震、风暴、洪水、雷电、火灾或其他自然或人为造成的损坏。
- 使用者不适当安装或使用。
- 未经本公司同意而自行改装。
- 使用其他不是真正或未使用指定的滑油和油脂。
- 不完全或错缺的维修和检查。
- 非授权经销商进行维修作业。

This warranty will not apply in the following cases:

- Fatigue arising due to the passage of time, natural wear and tear occurring during operation (natural fading of painted or plated surfaces, deterioration of parts subject to wear)
- Minor natural phenomena which do not efect the capabilties of the robot (noise from computers, motors. etc.).
- Damage due to earthquakes, storms, floods, thunderbolt, fire or any other natural or man-made calamities.
- Troubles caused by procedures prohibited in this manual.
- Modifications to the robot not approved by Pi or Pi sales representatives.
- Use of any other than genuine parts and specified lubricant and grease.
- Insufficiency or errors in maintenance and inspection.
- Repairs by other than authorized dealers.

另本公司负责自身商品的故障维修，但并不负责因产品故障引起的其他损失。

In addition,we response for the failure of our own goods repair,but are not responsiblefor other losses caused due to.

使用安全注意事项
Cautions

JACKiE 灵动科技 产品使用安全注意事项 Product Safety Information

在选定型号及使用电动滑台之前，请务必阅读“安全注意事项“及”操作说明书”，以安全、正确地使用产品。本书注意事项的目的是防止因错使用电动滑台而引起伤害事故，请理解操作手册中的各项注意事项及各种标志，请遵守各注意事项。

To ensure correct and safe use of JACKiE 灵动科技 industrial robots, carefully read this manual and make yourself well acquainted with the contents. FOLLOW THE WARNINGS, CAUTIONS AND INSTRUCTIONS INCLUDED IN THIS MANUAL. Warning information in this manual is shown classified into the following items.

1.安全记载
Safety Records

工业用的电动滑台是拥有高度程序设计的机械，动作上有很大的自由度，为了能安全正确的使用JACKiE灵动科技电动滑台，以下记载有关安全性指示请务必注意。如果没有执行必要的安全对策操作或错误操作时，不仅会引起电动滑台的故障和损售，有可能还会造成使用者{包含安装、操作、调整、检查者等）受伤、死亡和重大的事故。

Industrial robots are highly mechanical devices that provide a large degree of freedom when performing various manipulative tasks. Failure to take necessary safety measures or mishandling due to not following the instructions in this manual may result in trouble or damage to the robot and injury to personnel(robot operator or service personnel) including fatal accidents.

危险 DANGER
如果操作错误，会造成死亡还有重伤，以致危及到生命。
Failure to follow DANGER instructions will result in severe injury ordeath to the robot operator, bystanders or persons inspecting or repairing the robot.

警告 WARNING
如果操作错误，会造成死亡还有重伤的可能性。
Failure to follow WARNING instructions could result in severe injury or death to the robot operator, bystanders or persons inspecting or repairing the robot.

注意 CAUTION
如果操作错误·有可能造成人员受伤及设备的损伤。
FFailure to follow CAUTION instructions may result in injury to the robot operator, bystanders or persons inspecting or repairing the robot, or damage to the robot and or robot controller.

要点 POINTS
电动滑台操作顺序的要点说明。
Key points of the sequence of operations of the Electric Slide.

操作说明书无法详细叙述所有关于安全项目的细则，·故使用者务必遵照本注意事项，以建立正确的安全知识及判断的能力。有关电动滑台的位置，使用的基本法则丶规格请参照本书中有关电动滑台的设置。另外，本电动滑台的警告标记及操作说明书是针对国内的。电动滑台向国外出口时，警告标记及操作说明书有必要进行变更。

NOTE
It is not possible to list all safety items in detail within the limited space of this manual. So it is essential that the user have a full knowledge of basic safety rules and also that the operator makes correct judgments on safety procedures during operation This manual and warning labels supplied with or affixed to the robot are written in English. If the robot operator or service personnel does not understand English, do not permit that person to handle the robot.

2.特别重要的注意事项
Particularly Important Considerations

以下是电动滑台操作说明的重要注意事项。另外，在各章有关安装、操作、检查、保养的注意事项皆有记载。这些注意事项请严格遵守。

Essential Caution Items Particularly important cautions for handling or operating the robot are described below. In addition, safety information about installation, operation, inspection and maintenance is provided in each chapter. Be sure to comply with these instructions to ensure safe use of the robot.

(一) 自动进行时的注意
Observe the following cautions during automatic operation.

- 操作者进入电动滑台可动范圍内，为防止在电动滑台的可动部接触而造成受伤，请设定安全防护栅。
- 在安全防护栅的入口，请设计开和急停的连锁装置。
- 请尽量不要从连锁装置入口以外处进出。

Observe the following cautions during automatic operation:
- Install a safeguard (protective enclosure)to keep any person from entering within the movement range of the robot and suffering injury due to being struck by moving parts.
- Install a safety interlock that triggers emergency stop when the door or panel is opened.
- Install safeguards so that no one can enter inside except from doors or panels equipped with safety interlocks.

危险 DANGER
如果接触正在运行的电动滑台，有可能会造成重伤。Serious injury or death will result from impact with moving robot.

- 自动运行时不要进入电动滑台安全防护栅。
- 进入安全防护栅时，要按急停按钮。

- Keep outside of guard during operation.
- Lock out power before approaching robot.

(二) 注意手被夹
Attention to hand sandwiched.

操作电动滑台示教等时，在可动部请注意不要夹到手。
Use caution to prevent hands or fingers from being pinched or crushed.

警告 WARNING
有可能夹伤。
- 手等不要靠近电动滑台的可动部份。
- 请与电动滑台的可动部分保持距离。

- Moving parts can pinch or crush.
- Keep hands away from robot arms.

(三) 关于操作说明
Follow the instructions on listed on warning labels and in this manual.

- 电动滑台安装前，必须读操作说明，请按照上面的批示进行作业丶操作。
- 读了操作说明后，进行操作之前，请再读一次「JACKiE 灵动科技 产品使用安全注意」。
- 本操作说明书中没有写安装、调整、检查、维护、操作等，请不要操作。

Follow the instructions on listed on warning labels and in this manual.
- Be sure to read the warning labels and this manual carefully and make sure you thoroughly understand their contents before attempting installation and operation of the robot.
- Before starting robot operation, be sure to reread the procedures and cautions relating to your work as well as descriptions in this chapter (" JACKiE 灵动科技 product Safety Information")
- Never install, adjust, inspect or service the robot in any manner that does not comply with the instructions in this manual.

警告 WARNING
如果错误安装操作电动滑台的话，可能会造成重伤。Improper installation or operation can result in serious injury or death.
安装、操作之前，必须详读操作说明书。Read the owners manual and all warning labels before operation.

参考资料 使用安全注意事项

CAUTIONS REFERENCE

(四) 禁止在可燃性气体等环境中使用

Do not use the robot in environments containing inflammable gas, etc.

警告 WARNING

■本电动滑台没有防爆规格。
■请不要在可燃性气体、可燃性粉末、引火性液体等环境里使用，有爆发、引火的可能性。

■This robot was not designed for operation in environments where inflammable or explosive substancesare present.
■Do not use the robot in environments containing inflammable gas, dust or liquids. Explosions or fire might otherwise result.

(五) 禁止在有电磁妨害等可能的情况下使用

Do not use the robot in locations possibly subject to electromagnetic interference, etc.

警告 WARNING

在有电磁妨害、静电气放电、无线磁波妨害的场所，请不要使用电动滑台，电动滑台的错误操作会造成危险。
Avoid using the robot in locations subject to electromagnetic interference, electrostatic discharge or radio frequency interference. Malfunctions might otherwise occur.

(六) 解除垂直规格电动滑台(上下轴) 煞车时的注意

Use caution when releasing the brake of a vertical use robot.

警告 WARNING

解除煞车的话，有上下轴下滑的危险。
■按急停按钮后，解除煞车之前，请用挡块挡住上下轴。
■进行解除煞车直接示教时，请注意保护不要被夹在上下轴和架台之间。

The vertical axis will slide down when the brake is released, causing a hazardous situation.
■Press the emergency stop button and prop up the vertical axis with a support stand before releasing the brake.
■Be careful not to let your body get caught between the vertical axis and installation base when releasing the brake to perform direct teach.

(七) 取出马达时的注意点(垂直规格)

Use caution when removing the motor. (Vertical use robots)

警告 WARNING

如果取出马达的话，会有上下轴滑落的危险。
■先切断控制器电源，马达取出前请用挡块挡住上下轴。
■请注意尽量不要让身体夹在上下轴驱动部及上下轴和架台之间。

■The vertical axis will slide down when the motor is released, causing a hazardous situation.
■Turn off the robot controller and prop up the vertical axis with a support stand before removing the motor. Be careful not to let your body get caught between the vertical axis parts and installation base.

(八) 控制器检查时的注意点

Take the following safety precautions during inspection of controller.

警告 WARNING

■在控制器检查、接触控制器外侧端子、接续接线柱的情况时，为了防止触电请切断控制器电源，也切断供电源。
■绝对不能接触控制器内部。

■When you need to touch the terminals or connectors on the outside of the controller during inspection, always first turn off the controller power switch and also the power source in order to prevent possible electrical shock.
■Never touch any internal parts of the controller.

(九) 处理电动滑台的损伤及异常

Consult with us for corrective action when the robot is damaged or malfunctions occur.

警告 WARNING

■电动滑台有损伤及异常情况发生时，使用是危险的，请立即停止使用，并与本公司联络。
■钢带、滚轮、润滑油为消耗品，建议一年更换一次。

■If any part of the robot is damaged or any malfunction occurs,continuing the operation may be very dangerous. Please consult with your JIEAN ROBOT sales office or dealer for corrective action.
■Steel strip, roller and lubricant are consumables. We suggest to replace once a year.

(十) 接触马达及减速机箱的高温部注意点

Be careful not to touch the motor or speed reduction gear casing when hot.

警告 WARNING

自动运转后的马达及减速机箱将会达到高温，如果接触的话，有可能会造成烧伤。进行接触检查等情况时，请先切断控制器电源，由于温度会随着时间下降，请在确认温度下降后再接触。

The motor and speed reduction gear casing are extremely hot after automatic operation, so burns may occur if these are touched. Before handling these parts during inspection or servicing, turn off the controller, wait for a while and check that the part has cooled.

(十一) 禁止除去、改变及损害警告标志

Do not remove, alter or stain the warning labels.

警告 WARNING

■私自除去警告标记，可能会因没有看到警告而引起事故。
■请不要用附近的机器来遮挡住电动滑台上的警告标记。
■请确保警告标记的图案、文字从安全防护栅外可以十分明显看到。

■Do not remove, alter or stain the warning labels on the robot.
■Do not allow the warning labels to be hidden by devices installed onto the robot by the user.
■Provide proper lighting so that the symbols and instructions on the warning labels can be clearly seen even from outside the safeguard enclosure.

(十二) 保护结合

Protective bonding.

警告 WARNING

为了防止静电，请务必将电动滑台和控制器接地。
Be sure to ground the robot and controller to prevent electrical.

(十三) 注意参数的设定

Be sure to make correct parameter settings.

警告 WARNING

允许惯性因素及先端质量，请适当保持电动滑台加速度的运动。不能保持的情况下，会引起驱动部早期的寿命下降、破损及定位时残留振动。
The robot must be operated with correct tolerable moment of inertia and acceleration coefficients according to the manipulator tip mass and moment of inertia. If these are not correct, drive unit service life may end prematurely, and damage to robot parts or residual vibration during positioning may result.

3.电动滑台的安全功能

Robot Safety Functions

(一) 过负载检出

Overload detection.

检验马达的超负载，切断伺服电源。

This function detects an overload applied to the motor and shuts off the servo power.

(二) 外部极限SENSOR

Soft limits.

在设定各轴和外部极限SENSOR 的状态下，原点复归后限制手动运转、自动运转时的动作范围。另外，根据外部极限SENSOR 来限制的区域叫做动作范围。

Soft limits can be set on each axis to limit the working envelope in manual operation after return-to-origin and during automatic operation.

Note: The working envelope is the area limited by soft limits.

(三) 机械挡块

Mechanical stoppers.

机械挡块是为了防止超越轴的可动范围而设置的，可在切断伺服电源高速移动时进行急停、安全功能等，回转轴部分则没有机械挡块设计。机械挡块限制的领域也可叫做可动范围。

If the servo power is suddenly shut off during high-speed operation by emergency stop or safety functions, these mechanical stoppers prevent the axis from exceeding the movement range. No mechanical stopper is provided on the rotating axis.

Note: The movement range is the area limited by mechanical stoppers.

警告 WARNING

轴移动时，因急停操作，安全功能等，即使切断伺服电源，轴也不能马上停止而设制所以请注意。

Axis movement will not stop immediately after the servo power supply is shut off by emergency stop or other safety functions.

(四) 垂直规格(上下軸) 煞車

Vertical axis brake.

垂直规格（上下轴）是断开伺服电源时，为了防止滑台的下滑而附加的电磁刹车，在关闭控制器电源及接上控制器电源时，上下轴伺服断开时，采用刹车。

An electromagnetic brake is installed on the vertical use robot to prevent the vertical axis from sliding down when servo power is turned off. This brake isworking when the controller is off or the vertical axis servo power is off even when the controller is on. The vertical axis brake can be released by means of the rogramming unit or by a command in the program when the controller is on.

警告 WARNING

刹车释放时垂直轴会向下滑动，而产生危险。

■先压急停钮及支撑垂直轴再松开刹车。

■在释放刹车的时候，请小心不要让身体介于垂直轴和架台之间。

The vertical axis will slide down when the brake is released, creating a hazardous situation.

■ Press the emergency stop button and prop the vertical axis with a support stand before releasing the brake.

■ Use caution not to let your body get caught between the vertical axis and installation base when releasing the brake to perform direct teach.

4.系统的安全措施

Safety Measures for the System

组装融入电动滑台的自动系统时，比起电动滑台单体而言，系统引起的危险更增多。对系统制造者而言，务必求得与各个系统相匹配的安全措施。与系统的安全措施、操作、维护等相关的，请系统制造者适当操作。

Since the robot is commonly used in conjunction with an automated system, dangerous situations are more likely to occur from the automated system than from the robot itself. Accordingly, appropriate safety measures must be taken on the part of the system manufacturer according to the individual system.

5.试运转

Trial Operation

进行机器人的安装、调整、检查、维护、修理等后，请按下列顺序进行试运转。

After making installations, adjustments, inspections, or maintenance or repairs to the robot, make a trial run using the following procedures.

(一) 安装后没有准备安全防护栅的场合

If a safeguard enclosure has not yet been provided right after installation of the robot.

张开缆和锁的可动范围的外侧来拉绳，以代替安全防护栅，请严格遵守下面的事顶:

1. 支柱是不容易动的。
2. 从周围能够容易辨识。
3. 在容易看的位置标示出禁止进入运转中，作业者不能进入可动范围内。

If a safeguard enclosure has not yet been provided right after installation of the robot, rope off or chain off around the movement area of the manipulator in place of the safeguard, and observe the following points.

1 .Use sturdy, stable posts which will not fall over easily.
2 .The rope or chain should be easily visible by everyone around the robot.
3 .Place a sign to keep the operator or other personnel from entering the movement range of the manipulator.

(二) 插入控制器电源前的确认

Check the following points before turning on the controller.

1. 滑台机器人是否正确安装。
2. 电气是否正确安装。
3. 和接地等的接续是否适当。
4. 和周边滑台的接续是否适当。
5. 有没有安全防护对策（安全防护栅等）的措施。
6. 设置环境是否在指定环境内。

1 .Is the robot securely and correctly installed?
2 .Are the electrical connections to the robot correct?
3 .Are items such as air pressure correctly supplied?
4 .Is the robot correctly connected to peripheral equipment?
5 .Have safety measures (safeguard enclosure, etc.) been taken?
6 .Does the installation environment meet the specified standards.

(三) 插入控制器电源后的确认

After the controller is turned on, check the following points from outside the safeguard enclosure.

插入控制器电源后确认以下事顶:

1. 启动、停止、选择模式等按键，是否能正常启用。
2. 通过转动各轴，能否限制软件极限。
3. 最终的效果能否通过计划进行。
4. 和最终的效果、周边机器信号的交换是否正常。
5. 紧急停止能否运行。

6. 示教器及演示的功能是否正常。
7. 安全防护及连接装置功能是否能通过。
8. 自动运转时能否进行适当的动作。

After the controller is turned on, check the following points from outside the safeguard enclosure.
1 .Does the robot start and stop as intended? Can the operation mode be selected correctly?
2 .Does each axis move as intended within the soft limits?
3 .Does the end effector move as intended?
4 .Are the signal transmissions to the end effector and peripheral equipment correct?
5 .Does emergency stop work?
6 .Are the teaching and playback functions normal?
7 .Are the safeguard enclosure and interlock working as intended?
8 .Does the robot move correctly during automatic operation?

6. 在安全防护栅内作业

Work Within the Safeguard Enclosure

(一) 在安全防护栅内作业

Work within the safeguard enclosure.

（一）在安全防护栅内作业

在安全防护栅中作业时，除了以下的例外，必须切断控制器的电源，工作中应做明显标志以确保其他作业者不操作控制器的电源开关、操作盘等。

1）外部极限SENSOR 的设定。
2）示教。
1. 作业时，请按下面各项注意事项的顺序进行。
2. 请参照以下的（二）。

(1)Work within the safeguard enclosure
When work is required inside the safeguard enclosure, always turn off the controller and place a sign indicating that the robot is being adjusted or serviced in
order to keep any other person from touching the controller switch or operation panel, except for the following cases.
1)Soft limit settings
2)Teaching
For item 1), follow the precautions and procedure for each section. To perform item 2), refer to the description in (2) below.

(二) 教导

Teaching

（二）教导

教导在安全防护内进行时请依照以下进行:
1) 在防护栅外请从以下几点来确认。
1. 凭目视确认安全防护栅内有无危险。
2. 手持编程器是否为正常动作。
3. 电动滑台有无故障。
4. 紧急停止装置是否可正常运作。
5. 教导器模式下禁止自动运转。
2) 切勿进入机械手之安全防护罩的动作范围。

(2)Teaching
When performing teaching within the safeguard enclosure, comply with the instructions listed below.
Check or perform the following points from outside the safeguard enclosure.
1.Make sure that no hazards are present within the safeguard enclosure by a visual check.
2.Check that the programming unit MPB or DPB operates correctly.
3.Check that no failures are found in the robot.
4.Check that emergency stop works correctly.
5.Select teaching mode and prohibit automatic operation.

7.自动运行

Automatic Operation

(一) 进行运转前的确认

Automatic operation described here includes all operations in AUTO mode.

进行运行前请确认下面事项:
1. 安全防护栅内没有人。
2. 手持教导器、工具等在指定的位置。
3. 显示滑台还有周边的机器的异常，是否由灯泡等来显示。
4. 安全防护栅被设置、互锁等功能起作用。

Never enter the movement range of the manipulator while within the safeguard enclosure.
(1) Check the following before starting automatic operation.
1.No one is within the safeguard enclosure.
2.The programming unit and tools are in their specified locations.
3.The alarm or error lamps on the robot and peripheral equipment do not flash.
4.The safeguard enclosure is securely installed with safety interlocks actuated.

(二) 进行时及异常情况发生

Observe the following during automatic operation or in cases where an error occurs.

1) 运行开始后，运行状态、自动运行时根据指示灯来确认。
2) 运行时，绝对不许进入安全防护栅内。
3) 电动滑台还有周边机器发生异常情况等，进入防护栅内时，进入前请按以下的顺序。
1. 按紧急停止开关、电动滑台紧急停止。
2. 启动开关等表示开始作业，进行应急措施等，采取措施以防止作业员以外的人去操作电动滑台。

1) After automatic operation has started, check the operation status and warning lamp to ensure that the robot is in automatic operation.
2) Never enter the safeguard enclosure during automatic operation.
3) If an error occurs in the robot or peripheral equipment, observe the following procedure before entering the safeguard enclosure.
1.Press the emergency stop button to set the robot to emergency stop.
2.Place a sign on the start switch, indicating that the robot is being inspected in order to keep any other person from touching the start switch and rcfarting the robot.

8.调整、检查等

Adjustment and Inspection

本操作说明书里没有写的安装、调整、检查、维护等，请不要进行操作。

Do not attempt any installation, adjustment, inspection or maintenance unless it is described in this manual.

9. 修理、改造等

Repair and Modification

本操作说明书里没有列出修理、零件的更换以及改造等。以上动作需拥有专业知识，请不要任意进行，可能会发生危险。

Do not attempt any repair, parts replacement and modification unless described in this manual. These works require technical knowledge and skill, and may also involve work hazards.

参考资料 量测工具

MEASRING TOOLS REFERENCE

检测平行度/ 等高度

Parallelism Testing / Height Testing

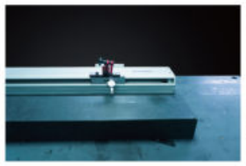

使用量具 Measuring Tools

百分表、千分表Dial Gauge,Dial Indicator

测量方式 Measuring Tools

1. 将产品固定于花岗石上 Fix the actuator on granite.
2. 将量具固定于产品滑座 Fix the measuring tools on the actuator's slider.
3. 如照片方式量测 As photo display.
4. 并用录像方式存盘备查 Record it as a reference.

检测行走直线绝对精度

Absolute Straightness Accuracy Testing

使用量具 Measuring Tools

雷射干涉仪检测Laser Interferometer Detection

测量方式 Measuring Tools

1. 将产品固定于花岗石上 Fix the actuator on granite.
2. 将量具固定于产品滑座 Fix the measuring tools on the actuator's slider.
3. 如照片方式量测 As photo display.
4. 并打印检测报告 Print the test report as a recoder.

检测重复定位精度

Detection repeat positioning accuracy testing

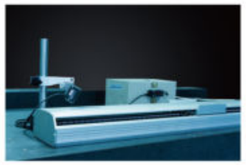
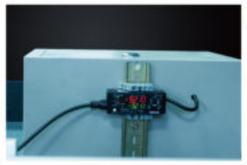

使用量具 Measuring Tools

雷射干涉仪检测Laser Interferometer Detection

测量方式 Measuring Tools

1. 将产品固定于花岗石上 Fix the actuator on granite.
2. 运用雷射照射反射原理，对准于滑座端面，检测之重复定位精度
   Use laser to align the slider's side to the detect the repeatability accuracy.
3. 如照片方式量测 As photo display.
4. 并用录像方式存档备查 Record it as a reference.

检测动力驱动情况以马达电流值为检测标准

Power Drive Situation Testing by Motor Electric Current

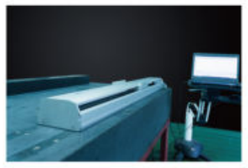

使用量具 Measuring Tools

松下伺服驱动器Panasonic Servo Driver 100W、200W、400W、750W

测量方式 Measuring Tools

1. 将产品固定于花岗石上 Fix the actuator on granite.
2. 安装相应马达 Fix the measuring tools on the actuator's slider.
3. 如照片方式量测 As photo display.
4. 并用录像方式存盘备查 Record it as a reference.

检测顺畅度

Smoothness Testing

使用量具 Measuring Tools

推拉力检测器Pull Tension Gauge

测量方式 Measuring Tools

1. 将产品固定于花岗石上 Fix the actuator on granite.
2. 用推拉力检测器推动滑座 Push the slider useing pull tension gauge.
3. 如照片方式量测 As photo display.
4. 并用录像方式存盘备查 Record it as a reference.

检测皮带张力

Belt Tension Testing

使用量具 Measuring Tools

皮带张力量测仪Pull Tension Gauge

测量方式 Measuring Tools

1. 将产品固定于花岗石上 Fix the actuator on granite.
2. 用手拨动皮带并用张力量测仪器，量测皮带振波（张力）
   Use belt tension gauge to test the vibration of the belt.
3. 如照片方式量测 As photo display.
4. 并用录像方式存盘备查 Record it as a reference.

检测噪音值

Decibel Testing

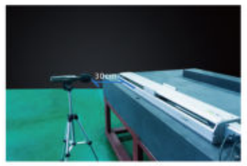

使用量具 Measuring Tools

分贝量测仪器Fix the actuator on granite.

测量方式 Measuring Tools

1. 将产品固定于花岗石上 Fix the actuator on granite.
2. 检测距离300mm Decibel meter put at the distance of 300mm.
3. 用马达驱动产品并以高转速量测Use motor to drive actuator in high speed.
4. 如照片方式量测 As photo display.
5. 并将数据记录在出厂检测报告 Record it on shipping testing.

测量用花岗石平台

Measuring Tool: Granite Platform

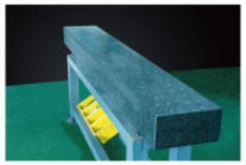

花岗石规格 Granite Specifications :

1.Size:3000mm*400mm*250mm
2.Size:2000mm*300mm*150mm
3.Size:1600mm*300mm*200mm
4.Size: 2000mm*1500mm*250mm

来料品检量测

Material Tools

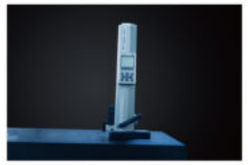

使用量具 Measuring Tools:

1. 三次元检测机 3D 3D Inspection Testing Machine
2. 电子式游标卡尺、游标卡尺 Electronic vernier caliper, Vernier caliper
3. 内径分离卡、外径分离卡 Inside micrometer, Outside micrometer
4. 高度仪、垂直仪 Altimeter, Vertical meter
5. 电子式水平仪 Electronic level meter
6. 百分表、千分表 Dial Gauge、Dial Indicator
7. 卷尺、钢尺 Steel tape、Steel ruler

量具检验标准 Measuring tools calibration standards:

块规、环规（定期委外校验合格）
Block gauge, ring gauge (regularly qualified)
品检室 QC Room :
1. 运用空调系统控制温、湿度，以确保量测稳定
Control temperature and humidity to keep the stability of the measurement.
2. 量具定期校验
Measuring tools calibrate regularly.

参考资料 技术用语

TECHNICAL WORDING REFERENCE

外部环境的温度定义

External environment temperature definition

1. 标准温度规范：0° ~ 40°
1.Standard temperature specification: 0° ~ 40°

2. 可特注对应：-20° ~ 80° *需特注使用特殊油脂。
2.Customized temperature:-20° ~ 80° .
*special grease requirementneed to follow customization process.

滑台平面度与真直度的基准值

Flatness and Straightness Standard

平面度标准：将滑台固定于平面上，本体安装基准面与滑座基准面的平行度小于0.1mm/M。
Straightness: Fixed the actuator on the measuring plate and measure the parallelism of the datum plane of the carriage and straightness gauge, which should be less than 0.1mm/M.

真直度标准：将滑台固定于平面上，滑座基准面与外部直线基准规的平行度小于0.1mm/M。
Flatness: Fixed the actuator on the measuring plate and measure the parallelism of the datum plane of the carriage and mounting surface of the actuator, which should be less than 0.1mm/M.

* 上述值为测试环境温度设定于26℃ ±2℃的参数。
The values above are for the test environment temperature set at 26℃ ± 2℃ .

* 上述值为任意位置取1 米做量测，平面度标准需于0.1mm 以内。
The values above are for measuring 1 m of any location and the standard of flatness must to be 0.1mm or less.

平面度测试方法
Flatness Testing Method

平面度测试方法
Flatness Testing Method

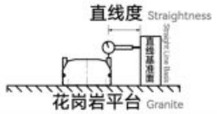

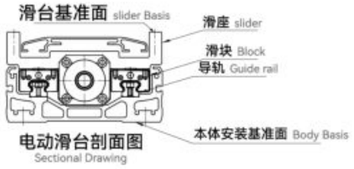

电动滑台剖面图
Sectional Drawing

惯量计算

Equation of Moment of Inertia Calculation

一般情况下，加工治具及工件并非单一形状，计算起来不容易，计算时往往装分解成几个单一形状的惯量，最后再累加各惯量，以下是几个单一形状物的惯量计算方法。
Usually the load is not a simple form, and the calculation of the moment of inertia is noteasy.As a method,the load is replaced with several factors that resemble a simple form for which themoment of inertia can be calculated. The total of the moment of inertia for these factors is thenobtained.The objects and equations often used for the calculation of the moment of inertia are shownbelow.

1. 圆柱体力矩惯量计算：
1. Moment or inertia for cylinder :

它有一个旋转的中心，我们作为下列假设：
The moment of inertia (J) for a cylinder having a rotation center such as shown below is given by

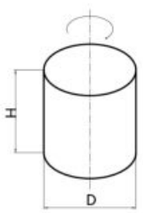

$$J = \frac{P\pi D^4 h}{32\times980} = \frac{WD^2}{8g}\ (kgf.\ cm.\ sec^2)$$
$$= \frac{mD^2}{8}\ (Kgm^2)$$

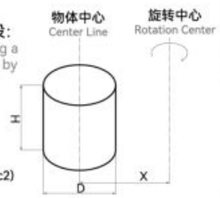

P= 密度 Density (kg / cm³)
g= 重力加速度 Gravitational acceleration (cm / sec2)
W= 圆柱的重力Weight of cylinder (kgf)
m= 圆柱的质量 Mass of cylinder (kg)

2. 矩形平行六面体力矩惯量计算：
2. Moment of inertia for rectangular parallelepiped :

它有一个旋转的中心，我们作为下列假设：
The moment of inertia (J) for a cylinder having a rotation center such as shown below is given by

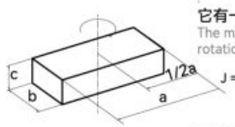

$$J = \frac{Pabc(a^2+b^2)}{12} = \frac{W(a^2+b^2)}{12g}\ (kgf.\ cm.\ sec^2)$$
$$= \frac{M(a^2+b^2)}{12}\ (Kgm^2)$$

P= 密度 Density (kg / cm³)
g= 重力加速度 Gravitational acceleration (cm / sec²)
W= 圆柱的重力Weight of cylinder (kgf)
m= 圆柱的质量Mass of cylinder (kg)

3. 当目标的中心偏离了旋转中心的计算：
3.When the object's center line is offset from the rotation center :

它有一个旋转的中心，我们作为下列假设：
The moment of inertia (J) for a cylinder having a rotation center such as shown below is given by

$$J = \frac{P\pi D^4 h}{32} + \frac{P\pi D^4 h}{4} = \frac{WD^2}{8g} + \frac{WX^2}{G}\ (kgf.\ cm.\ sec^2)$$
$$= \frac{mD^2}{8} + mX^2 (Kgm^2)$$

P= 密度 Density (kg / cm³)
g= 重力加速度 Gravitational acceleration (cm / sec²)
W= 圆柱的重力 Weight of cylinder (kgf)
m= 圆柱的质量 Mass of cylinder (kg)

$$J = \frac{Pabc(a^2+b^2)}{12} + \frac{PabcX^2}{G}$$
$$= \frac{W(a^2+b^2)}{12g} + \frac{WX^2}{G}\ (kgf.\ cm.\ sec^2)$$
$$= \frac{M(a^2+b^2)}{12} + mX^2 (Kgm^2)$$

W= 棱体重力 Weight of prism (kgf)
m= 棱体的质量 Mass of prism (kg)

负载力臂长度

Overhang Load Length

负载力臂长度是代表滑座可承受伸出的最长距离，从电动滑台上的滑座延伸出去的负载力臂超过容许值时，会造成异常的振动及整定时间增加，所以请务必遵守负载力臂长度的限制。
An overhang load length is specified for a slider-type actuator to indicate the length of overhang (offset) from the actuator. When the length of an object mounted to the slider actuator exceeds this length, it will generate vibration and increase the settling time. So, pay attention to the allowable overhang length as well as the

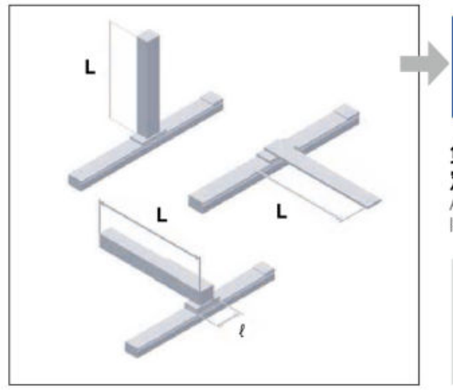

滑座长度决定了负载力臂长度。
The allowable overhang load length is determined by the slider length.

负载力臂超过容许值时，会造成异常的振动及整定时间增加，所以请务必遵守负载力臂长度的限制。
An overhang that exceeds the allowable overnang length will generate vibration and increase settling time.

L/l= 5以内
*请尽量控制在3-4之间。搭配CCD做计测试用时。
Between 3 to 4 for a cameraequipped

参考 For example:
L/l=1.2加工机械
L/l=3 Mechanical Machine 计测机械
L/l=5 Measuring Machine 一般机械(取放作业) Robot

容许负荷力矩

Allowable Dynamic Moment

MP、MY、MR，3 个方向的力矩均不相同。超过容许值得使用状态，线性滑轨的寿命会降低。若无法在容许值内使用，请务必在外部加装容许负荷力矩是表示依据线性滑轨的走行寿命为基准所计算出滑座上可承受的最大的负荷力矩，不同规格的电动滑台上滑轨所承受的辅助线性滑轨。
The allowable dynamic moment is the maximum offset load exerted on the slider, calculated from the guide service life.
The direction in which force is exerted on the guide is categorized into 3 directions - MP (pitch), MY (yaw), MR (roll) - the tolerance for each of which are set for each actuator.Applying a moment exceeding the allowable value will reduce the service life of the actuator. Use an auxiliary guide when working within or in excess of these tolerances.

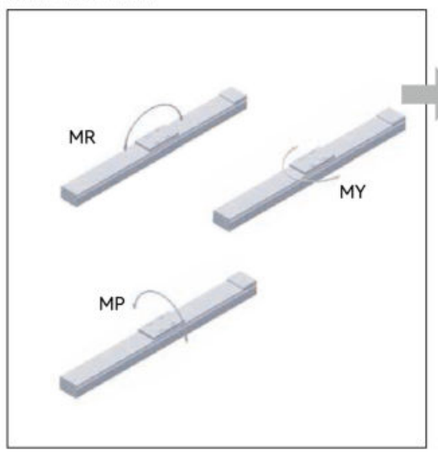

容许负荷力矩是依据线性滑轨的走行寿命为基准所计算出来的。
The allowable dynamic moment is calculated from the service life of the guide.

使用上超过容许值。会大幅降低电动滑台的使用寿命。
Over the moment would reduce the life of actuator.

*容许负载力矩是依据以下的基准计算出来。
Moment is based on the following basis.

M(N.m)=W(kg)×L(m)×9.8

W(kg)=重心位置的重量
W:Load
L(m)=回转中心到重心的距离
L:Distance from work point to the center of gravity of payload.

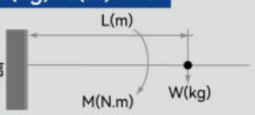

导程精度
Lead Accuracy

精密滚珠螺桿，以JIS 规格為基準，各特性之定義與容許值如下：
TBI's precision ground baliscrews are controlled in accordance with JIS B 1192.
The permissible values and definitions of each part are shown below.

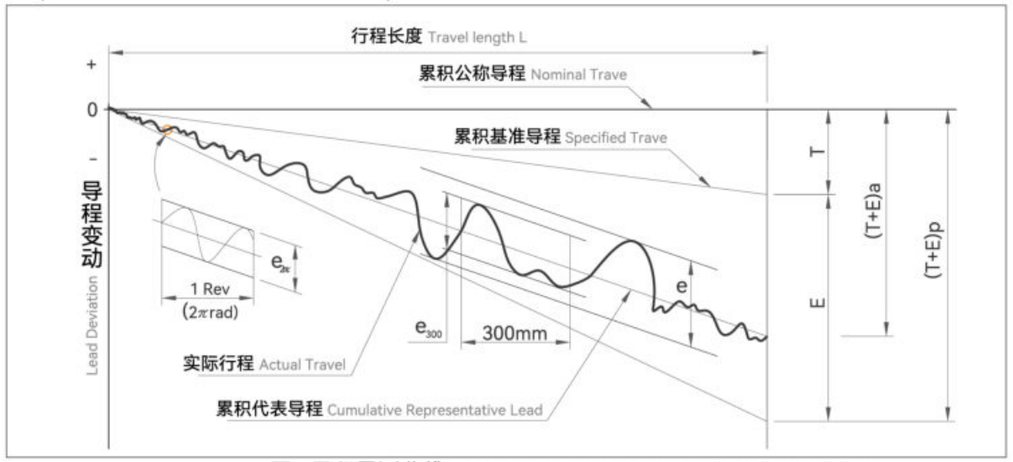

图1 导程量测曲线Chart 1 Technical Terms Concerning the Lead

图1 Chart1 导程曲线各名词定义Terms

T + E	累积代表导程 Cumulative Representative Lead	为一直线，代表实际累积导程的倾向。这是以雷射检测后的数据经最小平方值方法算出。
P		容许值。 Permissible value.
a		实际测量值。 Actual value.
T	累积基准导程 指定目标值 Specified Travel Specify The Target Value	在有效螺纹范围内，累积基准导程减累积公称导程的差谓之。亦即考虑运转时热膨胀、弹性变形等因素，而事先交累积公称导程于正负方向加以补正，并据此制作螺杆，其值依实验或经验而定。 Specified travel. This value is determined by customer and maker as it depends on different application requirements.
E	累积代表导程之误差 Cumulative Representative Lead Error	累积代表导程减累积基准导程的值，此值可有正负值。 Accumulated reference lead deviation. This is allowable deviation of specified travel. It is decided by both of the accuracy grade and effective thread length.
e	变动 Change	在有效螺纹长度范围内最大幅宽。 Total relative lead variation Maximum width of variation over the travel length.
e_{300}		在有效螺纹长度范围内任取300mm 的最大幅宽。 Lead deviation in random 300 mm.
$e_{2\pi}$		螺杆转动1 圈的范围内，螺帽对应于任意的回转角的轴方向移动量的实测值与基准值的差的最大幅宽。

图2 chart 2 累积导程的误差(±E) 和变动(e) 的容许值 Accumulated reference lead deviation (±E) and total relative variation (e)

有效丝杆长度 Effective screw length (mm)

GRAND		C0		C1		C2		C3		C4		C5		C6	C7	C8
OVER	UP TO	E	e	E	e	E	e	E	e	E	e	E	e	±0.025	±0.050	±0.120
	315	4	3.5	6	5	5	7	12	8	12	12	23	18	300mm	300mm	300mm
315	400	5	3.5	7	5	7	7	13	10	14	12	25	20			
400	500	6	4	8	5	8	7	15	10	16	12	27	20			
500	630	6	4	9	6	9	7	16	12	18	14	30	23			
630	800	7	5	10	7	10	7	18	13	20	14	35	25			
800	1000	8	6	11	8	11	8	21	15	22	16	40	27			
1000	1250	9	6	13	9	13	9	24	16	25	18	46	30			
1250	1600	11	7	15	10	15	10	29	18	29	20	54	35			
1600	2000			18	11	18	11	35	21	35	22	65	40			
2000	2500			22	12	21	13	41	24	41	25	77	46			
2500	3150			26	15	25	15	50	29	50	29	93	54			
3150	4000			32	18	30	18	62	35	62	35	115	65			
4000	5000					36	21	76	41	76	41	140	77			
5000	6300							85	50	85	50	170	96			
6300	8000							106	62	106	62	213	115			
8000										132	75	265	140			

图3 chart 3 精度等级Accuracy grade

任意300mm(e_{300}) 以及任意导程(e2π)
Variation in random 300mm (e300) and wobble (e2π)

α522 单位 Unit: μm

GRAND	C0	C1	C2	C3	C4	C5	C6	C7	C10
JIS	3.5	5		8		18		50	210
TBI	3.5	5	7	8	12	18	25	50	210

α4π 单位 Unit: μm

GRAND	C0	C1	C2	C3	C4	C5
JIS	3	4		6		8
TBI	3	4	4	6	8	8

精度标准

Accuracy Standard

直线导轨的精度可分为行走平行度、高度 (H) 及宽度（W2）的尺寸容许误差。导轨单轴使用或在同平面使用复数轴时，规范各个滑块组合高度与宽度的成对相互差。各型号的精度分为普通级 (N)、高级 (H)、精密级 (P)、超精密级 (SP) 与超高精密级 (UP) 五个等级。

The accuracy of linear guideway includes the dimensional tolerance of height, width, and the running accuracy of the carriage on the rail. The standard of the dimension difference is built for two or more carriages on a rail or a number of rails are used on the same plane.The accuracy of linear guideway is divided into 5 classes, normal grade (N), high precision (H), precision (P),super precision (SP), and ultra precision (UP).

行走平行度

Running Parallelism

是指将滑轨以螺栓固定在基面上，使滑块在滑轨全长上运行时，滑块与滑轨基准面之间的平行误差，如图(1) 所示。

The running accuracy is the deviation of parallelism between the reference surface of carriageand reference surface of rail when carriage moving over the entire length of rail.

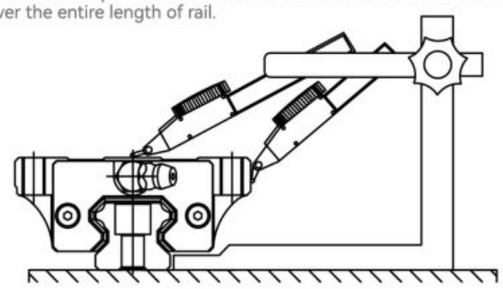

(图1) 行走平行度的量测

(fig.1) Flatness measurement

Height Difference (△H)

是指组合在同平面上的各个滑块高度尺寸(H) 的最大值与最小值之差。

The height difference (△H) means the height difference among carriages installed on the same plane.

高度的成对相互差(△H)

Height Difference (△H)

是指装在单支滑轨上的每个滑块与滑轨基准面之间的宽度（W2）尺寸的最大值与最小值之差。

The width difference (W2) means the width difference among carriages installed on a rail.

宽度的成对相互差(△W2)

Width Difference (△H)

注意事项

Note:

1. 同平面上2 轴以上配对使用时，宽度（W2）的尺寸对容许误差与成对相互差（△ W2）只适用于基准侧，而基准侧滑轨的制造号码末尾，印有"MR "标记，但是普通级(N) 滑轨没有此记号。

1.When it is a application of two axis or more on the same plane., the tolerance of width (W2) to pairs tolerance (W2) are only suitable to master side. The end of master linear guide is marked "MR" sign but the mark MR will not show on the N-class linear rail.

2. 精度测定值是以滑块中心点或中心部的平均值为基准。

2.The measured precision value is based on the average value measured from the center of block.

预压与刚性

Preload and Stiffness

直线导轨可以藉由施加预压来提高刚性。如图(2) 所示，预压的效果可保持外部负荷增大到预压负荷的2.8 倍，即提高2.8 倍的刚性值，而预压是利用增加钢珠的直径，使钢珠与滚动面之间产生负项间隙，预先施于内部负荷，所以在进行寿命计算时，必须将其预压负荷考虑进去。

The rigidity of a linear guideway could be enhanced by increasing the preload. As shown as figure below, the load could be raised up to 2.8 times when thepreload applied.

The preload is represented by negative clearance resulting from the increase of rolling element diameter. Therefore, the preload should be considered in service life calculation.

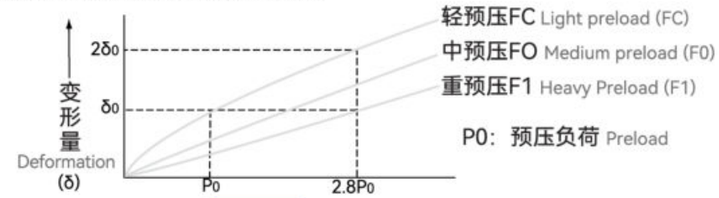

(图2) 刚性

(fig.2) Stiffness

预压等级的选用

Allowable Dynamic Moment

线性滑轨的使用，应根据不同的使用条件来选择最适合的预压等级，选用的基准请参照以下资料。

Selecting proper preload from table below to adapt the specific application and condition.

MP、MY、MR，3 个方向的力矩均不相同。超过容许值得使用状态，线性滑轨的寿命会降低。若无法在容许值内使用，请务必在外部加装容许负荷力矩是表示依据线性滑轨的走行寿命为基准所计算出滑座上可承受的最大的负荷力矩，不同规格的电动滑台上滑轨所承受的辅助线性滑轨。

The allowable dynamic moment is the maximum offset load exerted on the slider, calculated from the guide service life.

The direction in which force is exerted on the guide is categorized into 3 directions - MP (pitch), MY (yaw), MR (roll) - the tolerance for each of which are set for each actuator.Applying a moment exceeding the allowable value will reduce the service life of the actuator. Use an auxiliary guide when working within or in excess of these tolerances.

直线滑轨的预压选用基准

Preload standard of linear guide.

预压等级 Preload	适用条件 Conditions	应用例 Application
轻预压 Light Preload (FC)	●负荷方向一定，振动、冲击力小，2 轴并列使用的装置。 The loading direction is fixed, vibration and impact are light, and two axes are applied in parallel. ●精度要求不高，但要求滑动阻力小的设备。	射束焊接机械、装订机械、自动包装机、一般工业机械的XY轴、自动门窗加工机、焊接机、熔断机、工具交换装置、各种材料供给装置。 Welding machine, binding machine, auto packing machine, XY axis of ordinary industrial machine, material handling equipments.
中预压 Medium Preload (F0)	●有悬臂负荷或力矩作用的装置。 Overhang application with a moment load. ●单轴使用的设备。 Applied in one-axis configuration. ●轻负荷且要求高精度的设备。 The need of light preload and nigh precision.	磨床工作台进给轴、自动涂装机、工业用机器人、各种高速材 料供给装置，NC 车床、一般工业机械的Z 轴、印刷线路板的打孔机、电火花加工机、测定器、精密XY 平台。 Z axis of industrial machines, EDM, precision XY table, PC board drilling machine, industrial robot, NC lathe, measuring equipment, grinding machine, auto painting
重预压 Heavy Preload (F1)	●要求高刚性，且振动、冲击力大的设备。 Machine is subjected to vibration and impact, and high rigidity rquired. ●高负荷、重切削的机床等。 Application of heavy load or heavy cutting.	机械加工中心、NC 车床、磨床的砂轮进给轴、铣床、立式或横式镗床、刀具导向部、工作机械的Z 轴。 Machine center, NC lathe, grinding machine, milling machine, Z axis of boring machine and machine tools.

滚珠丝杆驱动电动滑台参数计算公式

The calculation formulas of ball screw robot

①.驱动扭矩 Driving torque：T=F*S*I*W/(2000*π*μ)+T0(N/M)

②.电机功率 Motor s rated power：P=T*N/9550(KW)

说明 Notes

T0- - - - - -空载扭矩 No load torque (N/m)

T- - - - - - 驱动扭矩 Driving torque (N/m)

F- - - - - - 推力 Push force （N)

S- - - - - - 丝杆导程 screw s pitch

N- - - - - - 丝杆转速 Rotation speed of screw

μ- - - - - - 丝杆效率 Efficiency of screw (0.98)

I- - - - - - -安全系数 Safety coefficient (≥1)

W- - - - - - 摩擦系数 Friction coefficient (≤1.22)

M- - - - - - 负载质量 Load weight (KG)

P-- - - - - 电机功率 Motor s rated power (KW)

同步皮带电动滑台参数计算公式

The calculation formulas of synchronous belt robot

①.驱动力矩 Driving torque：T=F*R*S*I+T0=F*C*I/(2000*π)+T0(N/M)

②.电机功率 Motor s rated power：P=T*N/9550(KW)

说明 Notes

T0- - - - - -空载扭矩 No load torque (N/m)

F- - - - - - 推力 Push force (N)

R- - - - - - 驱动轴半径 Driving shaft s radius (mm)

N- - - - -- 带轮转速 Rotation speed of synchronous belt

I- - - - - - -保险系数 Insurance coefficient (>1.8)

M- - - --- 负载质量 Load weight (KG)

C- - - - -- 驱动轴周长 Length of driving shaft (mm)

μ- - - - - - 摩擦系数 Friction coefficient (0.05)

滚珠丝杆及同步皮带电动滑台共用计算公式

The sharing calculation formulas for ball screw and synchronous belt robots

①.水平运动所需推力Push force for horizontal movement：

F=M*A+M*9.8*μ

②.垂直向上运动所需推力Push force for vertical upward movement：

F=M*A+M*9.8*μ+M*9.8

③.垂直向下运动所需推力 Push force for vertical downward movement：

F=M*A+M*9.8*μ-M*9.8

④.速度 Velocity:V=N*C/60000(M/S)

N- - - - -电机转速 （RPM每分钟转速）

Motor s rotation speed (RPM per minute)

⑤.加速度 Acceleration：A=F/M (M/s2)

⑥.加速行程 Accelerating travel：S=V*t/2 (M/s2)

⑦.加速时间 Accelerating time：t=V/A（s)

参考资料 三菱伺服马达

MITSUBISHI SERVO MOTOR REFERENCE

马达型号 Servo Motor		HG-KR053	HG-KR13	HG-KR23	HG-KR43	HG-KR73
	有刹车 With Brake	HG-KR053B	HG-KR13B	HG-KR23B	HG-KR43B	HG-KR73B
搭配驱动器型号 Motor Drives		MR-J4-10A	MR-J4-10A	MR-J4-20A	MR-J4-40A	MR-J4-70A
电源设备容量(KAV) Power Supply Capacity		0.3	0.3	0.5	0.9	1.3
额定输出(W) Power Consumption		50	100	200	400	750
额定转矩(N.m) Rated Torque		0.16	0.32	0.64	1.3	2.4
瞬时最大转矩(N.m) Instantaneous Maximum Torque		0.56	1.1	2.2	4.5	8.4
额定电流(Arms) Rated Current		0.9	0.7	1.3	2.6	4.9
最大电流(Arms) Maximum Current		3.2	2.5	4.6	9.1	17.2
额定转速(r/min) Rated Speed		3000				
最高转速(r/min) Maximum Speed		6000				
惯量力矩(X10-4 kg.m2) load Inertia	无刹车 No Brake	0.045	0.088	0.24	0.42	1.43
	有刹车 With Brake	0.0472	0.09	0.31	0.5	1.63
建议负载惯量与力矩比 load Inertia Moment Ratio		15 倍以下 Under 15 Multiple		24 倍以下 Under 24 Multiple	22 倍以下 Under 22 Multiple	15 倍以下 Under 15 Multiple
速度、位置检出器 Controller	型式 Type	绝对值，增量型共享22bit 之编码器 Incremental, Share With 22 Bit Controller				
	一回转分解能 Encuder Resolutiss Of Servo Motor	4194304 p/rev				
保护构造 Structure		全闭自冷(保护等级IP65) Natural-cooling,Open (IP Rating:IP65)				
使用环境 Environmental Conditions	周围温度 Ambient Temperature	0℃ ~ 40℃ (不可结冰)，保存-15℃ ~ 70℃ (避免冻结) 0℃ ~40℃ Non-freezing -15℃ ~70℃ Non-freezing				
	周围湿度 Ambient Humidty	80%RH 以下(不可结露)，保存90%RH 以下(避免结露) 80%RH Non-freezing 90%RH Non-condensing				
	安装场所 Ambience	室内(避免阳光直射)、腐食性气体、引火性气体、油雾、尘埃避免 Indoors(no direct sunlight), Free From Corrosive Gas, Flammable Gas, Oil Mist, Dust, And Dirt.				
	安装高度 Altitude	海拔1000m 以下 Max. 1000 m Above Sea Level				
	耐热性 Vibration	49m/s²				
重量(kg) Weight	无刹车 No Brake	0.34	0.54	0.91	1.4	2.8
	有刹车 With Brake	0.54	0.74	1.3	1.8	3.8

50/100W

型号 Model	50W	L
HG-KR053	无刹车 No Brake	66.4
HG-KR053B	有刹车 With Brake	107

型号 Model	100W	L
HG-KR13	无刹车 No Brake	82.4
HG-KR13B	有刹车 With Brake	123

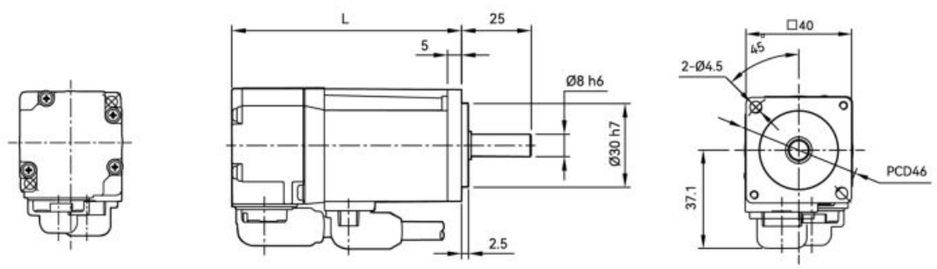

200W

型号 Model	200W	L
HG-KR23	无刹车 No Brake	76.6
HG-KR23B	有刹车 With Brake	113.4

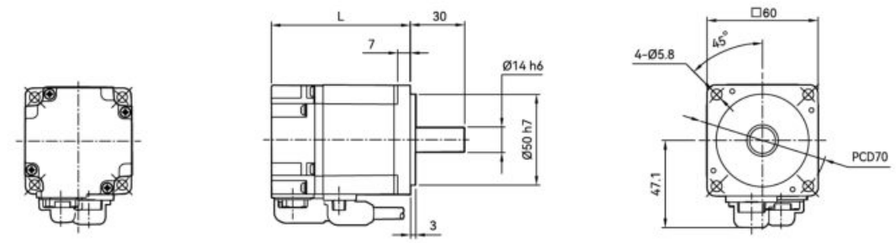

400W

型号 Model	400W	L
HG-KR43	无刹车 No Brake	98.3
HG-KR43B	有刹车 With Brake	135.1

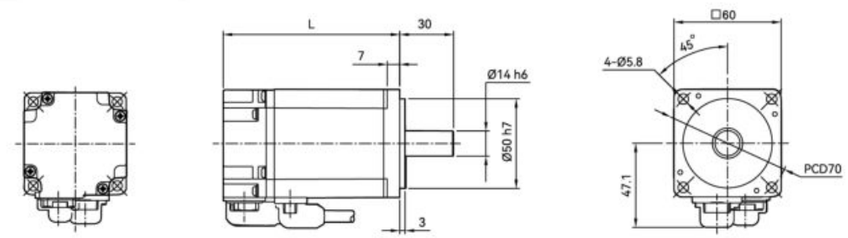

750W

型号 Model	750W	L
HG-KR73	无刹车 No Brake	112
HG-KR73B	有刹车 With Brake	152.3

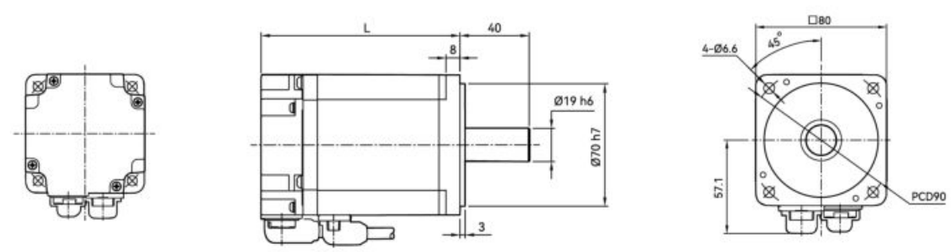

参考资料 松下伺服马达

PANSONIC SERVO MOTOR REFERENCE

马达型号 Servo Motor						
	无刹车 No Brake	MSMF5AZL1U2M	MSMF012L1U2M	MSMF022L1U2M	MSMF042L1U2M	MSMF082L1U2M
	有刹车 With Brake	MSMF5AZL1V2M	MSMF012L1V2M	MSMF022L1V2M	MSMF042L1V2M	MSMF082L1V2M
搭配驱动器型号 Motor Drives		MADLN05SG	MADLN05SG	MADLN15SG	MBDLN25SG	MCDLN35SG
电源设备容量(KAV) Power Supply Capacity		0.5	0.5	0.5	0.9	1.3
额定输出(W) Power Consumption		50	100	200	400	750
额定转矩(N.m) Rated Torque		0.16	0.32	0.64	1.27	2.39
瞬时最大转矩(N.m) Instantaneous Maximum Torque		0.48	0.95	1.91	3.82	7.16
额定电流(Arms) Rated Current		1.1	1.1	1.5	2.4	4.1
最大电流(Arms) Maximum Current		4.7	4.7	6.5	10.2	17.4
额定转速(r/min) Rated Speed		3000				
最高转速(r/min) Maximum Speed		5000				
惯量力矩(X10-4 kg.m2) load Inertia	无刹车 No Brake	0.026	0.048	0.14	0.27	0.96
	有刹车 With Brake	0.029	0.051	0.17	0.30	1.06
建议负载惯量与力矩比 load Inertia Moment Ratio		30 倍以下 Under 22 Multiple				20 倍以下 Under 20 Multiple
速度、位置检出器 Controller	型式 type	23bit 绝对式 Incremental				
	一回转分解能 Resolution	8388608				
保护构造 Structure		全闭自冷(保护等级IP65) Natural-cooling,Open (IP Rating:IP65)				
使用环境 Environmental Conditions	周围温度 Ambient Temperature	0℃ ~ 40℃ (不可结冰)，保存-15℃ ~ 70℃ (避免冻结) 0℃ ~40℃ Non-freezing -20℃ ~80℃ Non-freezing				
	周围湿度 Ambient Humidty	80%RH 以下(不可结露)，保存90%RH 以下(避免结露) 80%RH Non-freezing				
	安装场所 Ambience	室内(避免阳光直射)、腐食性气体、引火性气体、油雾、尘埃避免 Indoors(no direct sun light), Free From Corrosive Gas, Flammable Gas, Oil Mist, Dust, And Dirt.				
	安装高度 Altitude	海拔1000m 以下 Max. 1000 m Above Sea Level				
	耐热性 Vibration	49m/s²				
重量(kg) Weight	无刹车 No Brake	0.32	0.47	0.82	1.2	2.3
	有刹车 With Brake	0.53	0.68	1.3	1.7	3.1

50/100W

型号 Model	50W	L
MSMF5AZL1U	无刹车 No Brake	97
MSMF5AZL1V	有刹车 With Brake	127

型号 Model	100W	L
MSMF012L1U	无刹车 No Brake	117
MSMF012L1V	有刹车 With Brake	147

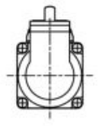

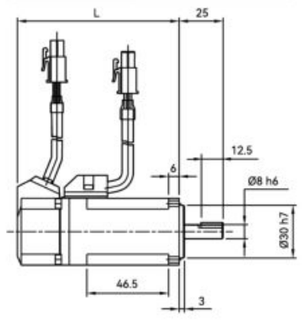

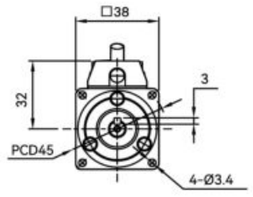

200W

型号 Model	200W	L
MSMF022L1U	无刹车 No Brake	109.5
MSMF022L1V	有刹车 With Brake	146

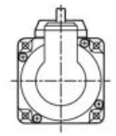

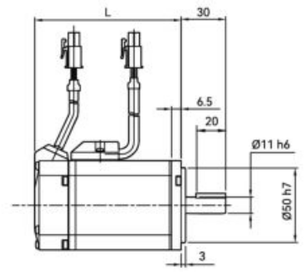

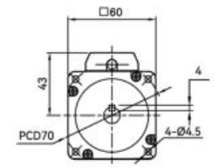

400W

型号 Model	400W	L
MSMF042L1U	无刹车 No Brake	129
MSMF042L1V	有刹车 With Brake	169.5

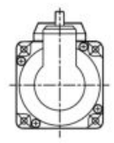

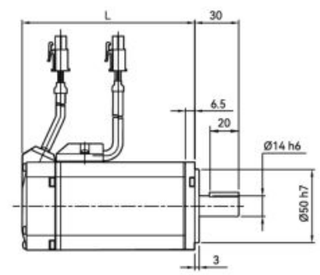

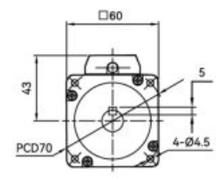

750W

型号 Model	750W	L
MSMF082L1U	无刹车 No Brake	147.2
MSMF082L1V	有刹车 With Brake	184.2

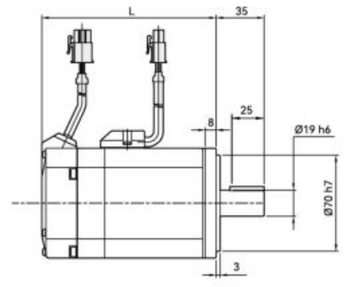

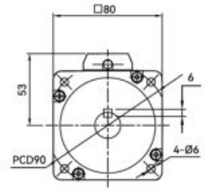

参考资料 台达伺服马达

DELTA SERVO MOTOR REFERENCE

马达型号 Servo Motor	无刹车 No Brake	ECMA-C20401RS	ECMA-C20602RS	ECMA-C20604RS	ECMA-C20807RS
	有刹车 With Brake	ECMA-C20401SS	ECMA-C20602SS	ECMA-C20604SS	ECMA-C20807SS
搭配驱动器型号 Motor Drives		ASD-B20121-B	ASD-B20221-B	ASD-B20421-B	ASD-B20721-B
额定输出(W) Power Consumption		100	200	400	750
额定转矩(N.m) Rated Torque		0.32	0.64	1.27	2.39
瞬时最大转矩(N.m) Instantaneous Maximum Torque		0.96	1.92	3.82	7.16
额定电流(Arms) Rated Current		0.9	1.55	2.6	5.1
最大电流(Arms) Maximum Current		2.7	4.65	7.8	15.3
额定转速(r/min) Rated Speed		3000			
最高转速(r/min) Maximum Speed		5000			
惯量力矩(X10-4 kg.m2) load Inertia	无刹车 No Brake	0.037	0.177	0.277	0.68
	有刹车 With Brake	0.04	0.192	0.3	0.73
速度、位置检出器 Controller	型式 Type	增量型共用17bit 之编码器 Incremental, Share With 17 Bit Controller			
	一回转分解能 Encuder Resolutiss Of Servo Motor	160000 p/rev			
保护构造 Structure		IP65			
使用环境 Environmental Conditions	周围温度 Ambient Temperature	0℃ ~ 55℃ (不可结冰)，保存-20℃ ~ 65℃ (避免冻结) 0℃ ~55℃ ，-20℃ ~65℃ Non-freezing			
	周围湿度 Ambient Humidty	20%~90%RH 以下(不可结露) 20%~90%RH Non-condensing			
	安装场所 Ambience	室内(避免阳光直射)、腐食性气体、引火性气体、油雾、尘埃避免 Indoors(no direct sunlight), Free From Corrosive Gas, Flammable Gas, Oil Mist, Dust, And Dirt.			
	安装高度 Altitude	海拔1000m 以下 Max. 1000 m Above Sea Level			
	耐热性 Vibration	20 Hz 以下 9.80665 m/s2 (1G)，20 ~ 50 Hz 5.88 m/s2 (0.6 G)			
重量(kg) Weight	无刹车 No Brake	0.5	1.2	1.6	3
	有刹车 With Brake	0.8	1.5	2	3.8

100W

型号 Model	100W	L
ECMA-C20401RS	无刹车 No Brake	100.6
ECMA-C20401SS	有刹车 With Brake	136.8

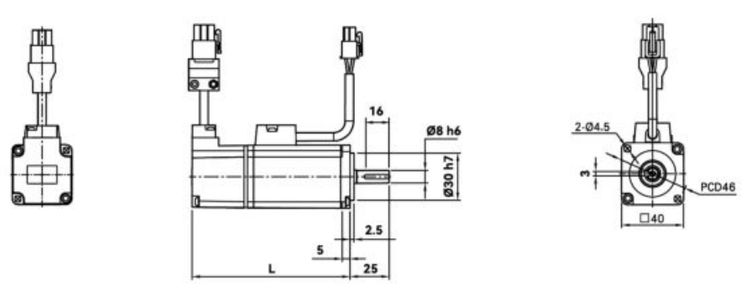

200W

型号 Model	200W	L
ECMA-C20602RS	无刹车 No Brake	105.5
ECMA-C20602SS	有刹车 With Brake	141.6

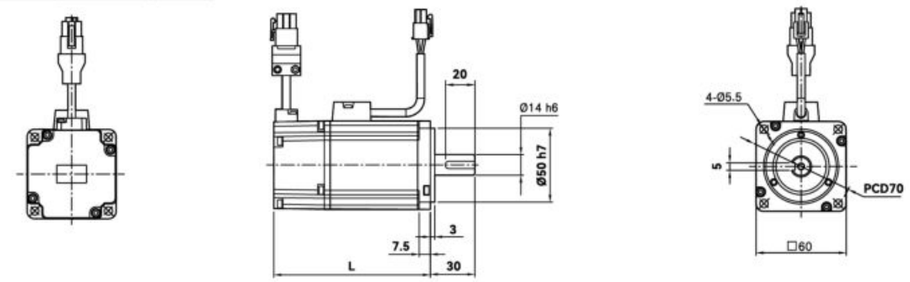

400W

型号 Model	400W	L
ECMA-C20604RS	无刹车 No Brake	130.7
ECMA-C20604SS	有刹车 With Brake	166.8

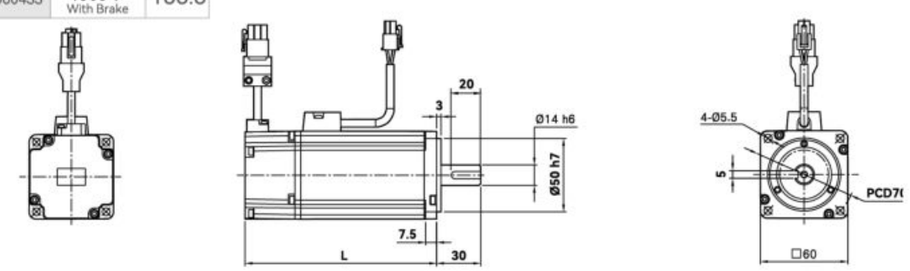

750W
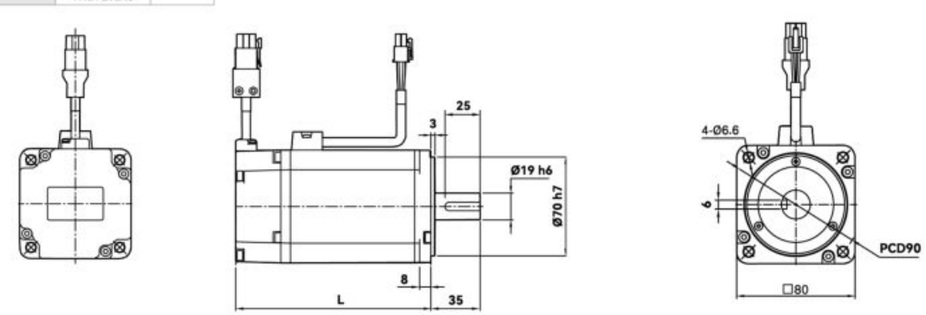
型号 Model	750W	L
ECMA-C20807RS	无刹车 No Brake	138.3
ECMA-C20807SS	有刹车 With Brake	178